KGISF 3184 A+

StopFrost Einbau-Kühl-/Gefrierkombination (Nische 178)

Bauknecht
Für mich und mein Zuhause

TOP 4
- StopFrost – Abtauen in nur 1 Minute!
- ProFresh – längere Frische für Ihre Lebensmittel
- Elektronische Steuerung im Kühlbereich über innenliegendes LED Display
- Urlaubs-Spar-Funktion stellt das Kühlteil auf 12 °C ein

WEISS

KGISF 3184 A+
EAN 40 11577 10892 7

KOMFORT
- Energieeffizienzklasse A+[1]
- Elektronische Steuerung im Kühlbereich über innenliegendes LED Display
- Urlaubs-Spar-Funktion stellt das Kühlteil auf 12 °C ein
- Elektronische Temperaturregelung
- Kühlen und Gefrieren getrennt regelbar
- Warnsignal bei Störungen: optisch und akustisch

KÜHLTEIL/AUSSTATTUNG BEI VOLLKÜHLRAUM
- **ProFresh** – sorgt dank permanenter Optimierung von Temperatur und Luftfeuchtigkeit für längere Frische Ihrer Lebensmittel
- Gleichmäßige Luftzirkulation im Kühlraum dank Ventilator
- Sicherer Halt dank hochwertiger Flaschenhalterung
- Abtauautomatik im Kühlteil
- 5 Ablagen aus Sicherheitsglas, davon 4 höhenverstellbar
- 1 Obst- und Gemüseschublade
- 3 Türfächer

GEFRIERTEIL
- **StopFrost** – eine abnehmbare StopFrost Platte sammelt den entstehenden Frost, der dann leicht entfernt werden kann
- 5x schnellere Temperaturwiederherstellung
- Akustischer Temperaturalarm
- 3 kippsichere Gefrierschubladen
- Lagerzeit bei Störungen: 19 Std.

TECHNISCHE DATEN
- Gesamtnutzinhalt: 273 Liter
- Kühlteil Nutzinhalt: 194 Liter
- Gefrierteil Nutzinhalt: 79 Liter
- Gefriervermögen: 6 kg/24 Std.
- Energieverbrauch: 298 kWh/Jahr
- Einfache Festtürmontage
- Gesamtanschluss: 140 W
- Flüsterleise mit nur 35 dB Betriebsgeräusch
- Türanschlag 0
  Right, changeable
- Maße (HxBxT): 1770x540x545 mm

ZUBEHÖR
- 1 Eierleiste (6 Eier)

WPRO-ZUBEHÖR (OPTIONAL)
- Goodbye Odours Geruchsabsorber für den Kühlschrank
  DEO213, EAN 8015250441413
- Ice Mate
  ICM101, EAN 8015250381504

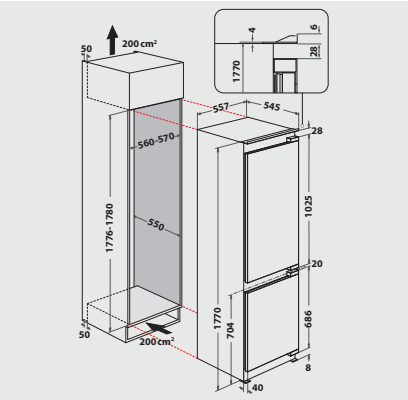

[1] Energieeffizienzklassen-Spektrum von A+++ bis D

Technische Daten entnehmen Sie bitte dem EU-Produktdatenblatt, oder fordern Sie diese unter https://docs.bauknecht.eu/ an · Liefermöglichkeiten, Änderungen und Irrtümer vorbehalten · Nutzung/Veröffentlichung von Bildern/Texten, auch in anderen Medien, ganz oder teilweise, nur mit Genehmigung des Herausgebers · Stand 18.11.2023