WIO 3T133 DL E S

12NC: 859991054190

Codice EAN: 8003437208362

Whirlpool
SENSING THE DIFFERENCE

Lavastoviglie da incasso Whirlpool: colore inox, grande capienza - WIO 3T133 DL E S

Caratteristiche di questa lavastoviglie da incasso Whirlpool: color inox. Classe energetica A+++, per consumi ridotti di energia elettrica. Piedini regolabili in altezza per una stabilità perfetta su ogni superficie. Tecnologia innovativa che garantisce un funzionamento super silezioso, per un elettrodomestico senza rumori. Eccellente capacità di pulizia per risultati di lavaggio ideali.

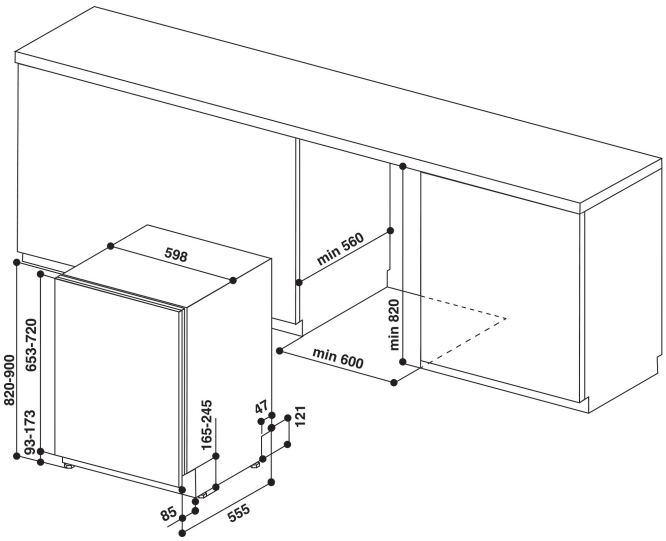

PowerDry
Asciugatura perfetta senza aloni. PowerDry è l'esclusiva tecnologia Whirlpool che assicura una perfetta asciugatura di tutte le stoviglie. Un circuito chiuso cattura l'umidità della cavità, favorendone la trasformazione in acqua e relativa espulsione.

1 ora Wash & Dry
Asciugatura perfetta senza aloni. Il programma speciale 1 ora Wash & Dry garantisce i migliori risultati di lavaggio ed asciugatura, anche su stoviglie in plastica; riduce i tempi di lavaggio risparmiando energia.

Power Clean Pro
Garantisce piatti perfettamente puliti senza prelavaggio, con il 30% di forza pulente in più, per rimuovere anche lo sporco ostinato. Inoltre i supporti laterali che delimitano la zona PowerClean offrono fino al 30% di spazio in più per migliorare la gestione dello spazio interno.

14 coperti
Tutto lo spazio di cui hai bisogno. Questa lavastoviglie Whirlpool offre 14 coperti per goderti tutto lo spazio di cui hai bisogno.

Silenziosa
Prestazioni silenziose. La tua lavastoviglie Whirlpool è stata pensata per garantire risultati di lavaggio perfetti mantenendo la rumorosità ai livelli più bassi possibili.

Tecnologia 6° SENSO
Il sensore intelligente della tecnologia 6° SENSO rileva e controlla il livello di sporco adattando i parametri e le impostazioni del ciclo di lavaggio per garantire piatti sempre perfettamente puliti senza fatica e con un risparmio fino al 50% di acqua e di tempo.

Efficienza energetica A+++
Le lavastoviglie Whirlpool in classe energetica A+++ garantiscono la migliore efficienza raggiungendo il traguardo dei minori consumi.

- Tipo di installazione: Incasso
- Classe energetica A+++
- 14 coperti
- Tecnologia 6° SENSO
- Silenziosità: 43 dB(A)
- 9.5 lt per ciclo (2660 lt annui)
- Tecnologia PowerDry
- Tecnologia PowerClean PRO
- PowerClean PRO
- Lava & Asciuga 1 ora
- Terzo Cestello: Yes, flexible + handle inox
- Filtro autopulente
- Partenza ritardata 1-12 h
- Silenzioso
- FlexiSpace
- Cesto superiore regolabile in altezza e removibile
- Cerniere Sliding - Installazione zoccolo basso

WIO 3T133 DL E S

12NC: 859991054190

Codice EAN: 8003437208362

Whirlpool
SENSING THE DIFFERENCE

CARATTERISTICHE PRINCIPALI

Tipologia costruttiva del prodotto	Da incasso
Tipo di installazione	Totalmente integrato
Tipo di controllo	Elettronico
Tipologia dei dispositivi di controllo e segnalazione	-
Piano removibile	Non disponibile
Porta pannellabile	Non disponibile
Colore principale	Inox
Dati nominali collegamento elettrico	1900
Corrente	10
Tensione	220-240
Frequenza	50
Lunghezza del cavo di alimentazione elettrica	130
Tipo di spina	Schuko
Lunghezza tubo entrata	155
Lunghezza tubo uscita	150
Zoccolo regolabile	No
Altezza con piano di lavoro	0
Piedini regolabili	Sì - tutti dal davanti
Altezza del prodotto	820
Larghezza del prodotto	598
Profondità del prodotto	555
Profondità con porta aperta a 90 gradi	-
Altezza minima della nicchia	820
Altezza massima della nicchia	900
Larghezza minima della nicchia	600
Larghezza massima della nicchia	600
Profondità della nicchia	560
Peso netto	35.5
Peso lordo	37.5

SPECIFICHE TECNICHE

Programmi automatici	Sì
Massima temperatura immissione acqua	60
Opzioni partenza ritardata	Regolazione continua
Tempo massimo di partenza ritardata	12
Indicatore avanzamento programma	-
Indicatore digitale conto alla rovescia	Sì
Spia esaurimento sale	Sì
Spia brillantante	Sì
Dispositivo di sicurezza	Non disponibile
Cestello superiore regolabile	Sì
Dimensioni massime piatto caricabile su cestello superiore	0
Dimensioni massime piatto caricabile su cestello inferiore	0
Numero di coperti	14

PRESTAZIONI
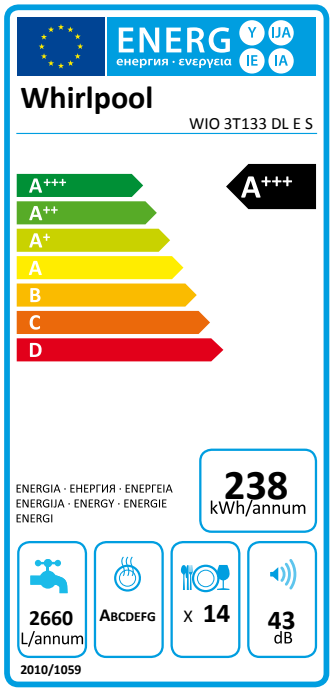
Classe di efficienza energetica - nuova (2010/30/EU)	A+++
Consumo di energia annuale - nuova (2010/30/EC)	238
Durata della modalità stand-by - nuova (2010/30/EC)	12
Consumo in modalità stand-by - Nuova (2010/30/EU)	6
Consumo in modalità spento - Nuova (2010/30/EU)	0.5
Consumo d'acqua annuo - nuovo (2010/30/EC)	2660
Rumorosità	43