ACM 712/IX

12NC: 859991007350

Codice EAN: 8003437818264

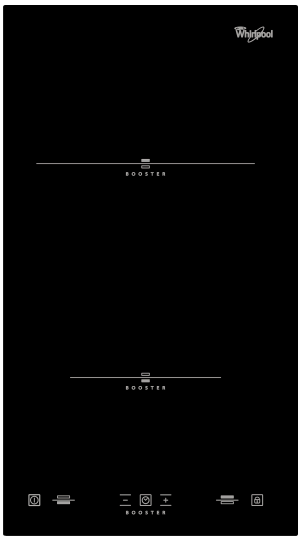

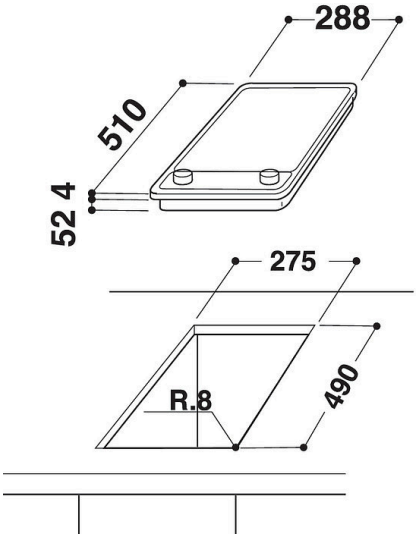

Piano cottura a induzione in vetroceramica Whirlpool - ACM 712/IX

2 piastre a induzione. caratteristiche di questo piano cottura a induzione in vetroceramica Whirlpool: Un'elegante tecnologia che riscalda la padella, non il piano cottura, riducendo la dispersione di energia con risultati di cottura perfetti. Alimentazione elettrica.

Induzione
Il piano cottura a induzione rappresenta la migliore alternativa al piano tradizionale a gas e in vetroceramica per efficienza energetica e rapidità di cottura.

Regolatore di potenza
Potrai regolare il livello di potenza del piano cottura, evitando così sovraccarichi elettrici.

Booster
Grazie alla funzione Booster di cui sono dotate le zone di cottura del piano, i tempi di ebollizione sono sensibilmente ridotti.

Comandi frontali
Controllo semplice ed intuitivo, facilmente accessibile. I controlli sono posizionati sulla parte anteriore del tuo piano cottura, garantendoti un'esperienza d'uso facilitata e semplice.

Booster 3Kw
Risultati ideali, più veloce. Questo piano cottura Whirlpool è dotato di un booster da 3kW per un riscaldamento più veloce ed efficiente.

- 2 zone di cottura ad induzione
- Indicatore calore residuo
- Sicurezza bambini
- Interruttore di accensione/spegnimento
- Piano cottura da 30 cm
- Timer fine cottura per ogni singola zona
- Piano di cottura in vetro Nero
- 2 Boosters
- Indicatore di accensione
- Regolatore di potenza: imposta la massima potenza di assorbimento a 2,5 kW/4 kW/6 kW/7,4 kW
- Dimensioni AxLxP: 56x288x510 mm
- Dimensioni nicchia AxLxP: 52x275x490 mm
- Portata collegamento elettrico: 3000 W
- Tensione:230 V
- Zona anteriore: 145 mm Ø, 1200 W, Booster 1800 W
- Zona posteriore: 210 mm Ø, 2200 W, Booster 3000 W

ACM 712/IX

12NC: 859991007350

Codice EAN: 8003437818264

Whirlpool
SENSING THE DIFFERENCE

CARATTERISTICHE PRINCIPALI

Linea prodotto	Piano cottura
Tipologia costruttiva del prodotto	Da incasso
Tipo di controllo	Elettronico
Tipologia dei dispositivi di controllo e segnalazione	-
Numero di bruciatori a gas	0
Numero di punti cottura elettrici	2
Numero di piastre elettriche	0
Numero di piastre radianti	0
Numero di piastre alogene	0
Numero di piastre a induzione	2
Numero di scaldavivande elettrici	0
Ubicazione del cruscotto	Front
Principale materiale della superficie	Vetro
Colore principale	Nero
Dati nominali collegamento elettrico	3000
Dati nominali collegamento gas	0
Tipo di gas	Non disponibile
Corrente	0,2
Tensione	230
Frequenza	50/60
Lunghezza del cavo di alimentazione elettrica	0
Tipo di spina	No
Collegamento gas	Non disponibile
Larghezza del prodotto	288
Altezza del prodotto	56
Profondità del prodotto	510
Altezza minima della nicchia	52
Larghezza minima della nicchia	275
Profondità della nicchia	490
Peso netto	5.6
Programmi automatici	No

SPECIFICHE TECNICHE

Indicatore accensione	Sì
Indicatore accensione piastra	0
Tipo di regolazione	Regolazione temperatura
Tipo di coperchio	Nessuno
Indicatore di calore residuo	Separato
Interruttore principale acceso/spento	Sì
Dispositivo di sicurezza	-
Timer elettronico	Sì

PRESTAZIONI

Funzionamento	Elettrico