AKR 550 MR

12NC: 857855001000

Codice EAN: 8003437956485

Whirlpool

SENSING THE DIFFERENCE

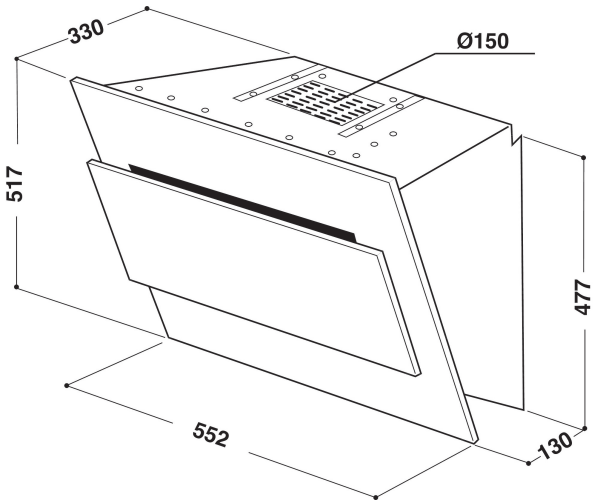

CARATTERISTICHE PRINCIPALI

Linea prodotto	Cappa
Colore del corpo	Nero
Materiale del corpo	Vetro
Colore del camino	-
Materiale del camino	-
Tipologia	Parete
Tipo di installazione	Montaggio a parete
Tipo di controllo	Elettronico
Tipologia dei dispositivi di controllo e segnalazione	-
Pannellabile	Non disponibile
Ubicazione del motore	Motore integrato nel corpo cappa
Modo operativo	Convertibile
Dati nominali collegamento elettrico	290
Corrente	1,2
Tensione	220-240
Frequenza	50
Lunghezza del cavo di alimentazione elettrica	-
Tipo di spina	Schuko
Chimney height (mm)	0-0
Altezza del prodotto senza camino	517
Altezza del prodotto	517
Larghezza del prodotto	552
Profondità del prodotto	330
Altezza minima della nicchia	-
Larghezza minima della nicchia	-
Profondità della nicchia	-
Peso netto	21.3

SPECIFICHE TECNICHE

Tipo di controllo	Tasti morbidi retroilluminati
Dispositivi di regolazione automatica	-
Numero di motori	1
Potenza totale dei motori	250
Numero di regolazioni di velocità	3
Boost presence	No
Massima estrazione in output dell'aria	660
Esrazione dell' aria con sovralimentatore	-
Massimo output con aria di ricircolo	416
Output di ricircolo con sovralimentazione	-
Regolazione luminosità	Accesso/spento
Numero di luci	2
Tipo di lampadine impiegate	Alogena
Potenza totale delle lampadine	40
Diametro dello sbocco d'uscita dell'aria	150
Deflettore di flusso di non ritorno	No
Materiale del filtro sporco	Alluminio lavabile
Filtro degli odori	Sì

PRESTAZIONI

Potenza sonora alla velocità max. (2010/30/UE)	-
Potenza sonora alla velocità max. (2010/30/UE)	-
Rumorosità in posizione di spinta	-