AKZM 8420 IX

12NC: 852584201100

GTIN (EAN) kodas: 8003437832758

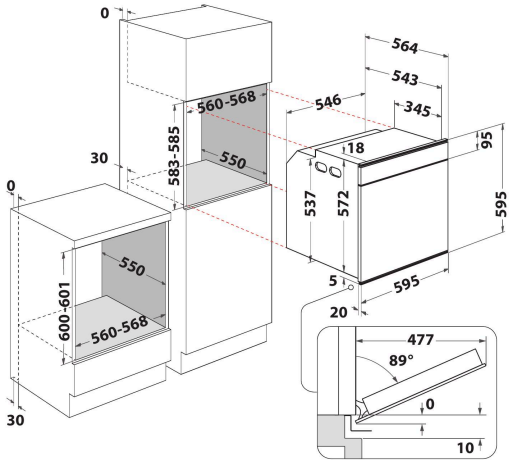

- „6TH Sense“ technologija
- „SmartClean“
- Energijos klasė A+
- 73 l ertmė
- „Cook3“
- „Ready2Cook“
- Gaminimas su priverstinio oro ventiliatoriumi
- „Turbo“ ventiliatorius
- Grilis
- Lengvai valomas emaliuotas vidus
- „Turbo grill“ funkcija
- „Maxi“ gaminimas
- Kepinių funkcija
- Picos / duonos funkcija
- Šilumos palaikymas
- Švelniai uždaromos durys
- Kildinimas

„Whirlpool“ įmontuojama elektrinė orkaitė: „Inox“ spalva, savaiminis išsivalymas - AKZM 8420 IX

„Whirlpool“ įmontuojamos orkaitės charakteristikos: „SteamClean“ technologija veikia savaiminio išsivalymo ciklu, kuris vienu mygtuko paspaudimu užtikrina puikius valymo rezultatus. Pažangi elektros technologija užtikrina energijos taupymą gaminant maistą. Halogeninė lempa leidžia efektyviau naudoti energiją. Išskirtinė „6th SENSE“ technologija leidžia pasirinkti daugybę iš anksto užprogramuotų receptų, orkaitė automatiškai sureguliuos maisto gaminimo, temperatūros ir laiko nustatymus, kurie užtikrins puikius rezultatus. Inovatyvi „Cook3“ funkcija leidžia vienu metu gaminti net iki trijų atskirų patiekalų be kvapų susimaišymo rizikos.

6th Sense Absolute
„6TH SENSE“ technologijos dėka orkaitė valdys temperatūrą ir gaminimo laiką už Jus. Gaminimo procesas yra visiškai automatizuotas ir sustos, kai patiekalas bus tobulai iškepęs.

Ready2cook
Nereikia įkaitinti iš anksto. Funkcija „Ready2Cook“ naudoja galingą konvekcinę sistemą, kad greitai pasiektų reikiamą temperatūrą, ir orkaitės visiškai nereikia įkaitinti iš anksto.

Cook3
Jokio kvapų susimaišymo. Naudodamiesi novatoriška funkcija „Cook3“, galite vienu metu gaminti iki trijų atskirų patiekalų, o aromatai tuo metu nesusimaišo.

Konvekcija
Išsaugokite skonį. Konvekcijos dėka, orkaitėje įkaitintas oras cirkuliuoja naudojant naujovišką konvekcijos sistemą, suteikiančią sultingus gaminimo rezultatus.

SmartClean
Paprastas valymas, nekenkiantis aplinkai. Novatoriška technologija „SmartClean“ kruopščiai ir veiksmingai išvalo jūsų orkaitę per 30 minučių be jokių valiklių. Tiesiog į orkaitės ertmę įpilkite 200 ml vandens, paleiskite ciklą „SmartClean“, tuomet nušluostykite sausa šluoste.

SoftClosing lankstai
Lėtas uždarymas. Dėl lėtai užsidarančių lankstų orkaitės durelės užsidaro lengvai, švelniais ir tyliais judesiais.

StarClean
Paprastas valymas vos vienu palietimu. „StarClean“ technologija garantuoja draugišką aplinkai valymo ciklą, kuriuo užtikrinami idealūs valymo rezultatai vos per 35 minutes, o jūsų orkaitės vidus tampa visiškai švarus. Jokių šiurkščių valymo priemonių: „StarClean“ naudoja tik vandenį ir energijos sąnaudas sumažina 97 %, lyginant su įprasta pirolizine orkaite.

AKZM 8420 IX

12NC: 852584201100

GTIN (EAN) kodas: 8003437832758

Whirlpool
SENSING THE DIFFERENCE

PAGRINDINĖS YPATYBĖS

Produkto grupė	Orkaitė
Komercinis kodas	AKZM 8420 IX
Pagrindinė gaminio spalva	Nerūdijantis plienas
Konstrukcijos tipas	Integruota
Valdymo tipas	Elektroninis
Valdymo nustatymų tipas	-
Ar kaitlenčių valdymas integruotas?	Ne
Kokio tipo kaitlentės gali būti valdomos?	-
Automatinės programos	Taip
Srovė (A)	16
Įtampa (V)	220-240
Dažnis (Hz)	50/60
Maitinimo laido ilgis (cm)	90
Kištuko tipas	Ne
Gylis su 90 laipsniu atidarytomis durimis (mm)	-
Gaminio aukštis	595
Gaminio plotis	595
Gaminio gylis	564
Mažiausias nišos aukštis	0
Mažiausias nišos aukštis	0
Nišos gylis	0
Grynasis (neto) svoris (kg)	35.5
Naudojamas tūris (ertmės)	73
Integruota valymo sistema	Hidrolitinis
Ertmės grotelės	1
Padėklai	2

TECHNINĖS SAVYBĖS

Laikmatis	Taip
Laiko valdymas	Elektroninis
Laiko nustatymo parinktys	Paleidimas ir sustabdymas
Saugos įtaisas	-
Vidaus apšvietimas	Taip
Ertmės vidaus lempučių skaičius	1
Ertmės vidaus lempučių padėtis	Galinis
Orkaitės bėgeliai	Teleskopinis (-iai)
Ertmės termometras	Ne

ENERGINĖ KORTELĖ
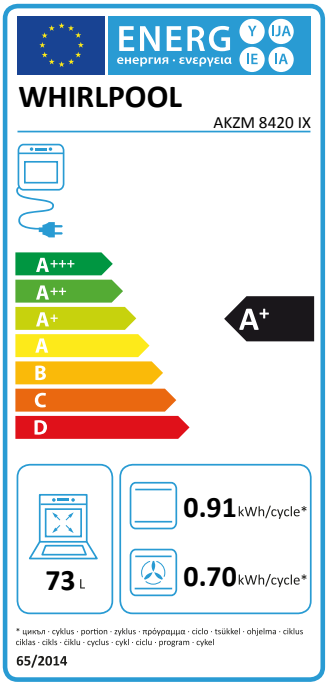
Energijos įvestis	Elektrinis
Ertmės energijos tipas	Elektra
Energijos efektyvumo klasė – NAUJA (2010/30/ES)	A+
Energijos suvartojimas ciklui, tradicinis – NAUJA (2010/30/ES)	0.91
Energijos suvartojimas ciklui, priverstinio oro konvenkcija – NAUJA (2010/30/ES)	0.70