KCBNS 12600

12NC: 851311896000

EAN-code: 8003437040870

KitchenAid

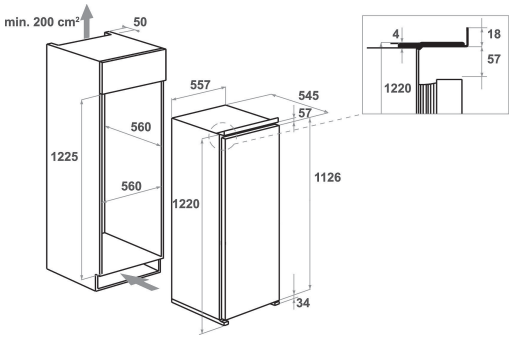

BELANGRIJKSTE KENMERKEN

Productgroep	Koelkast
Productnaam	KCBNS 12600
EAN-code	8003437040870
Uitvoering	Inbouw
Type installatie	Volledig geïntegreerd
Type besturing	Elektronisch
Type bedienings- en signaleringselementen	Ledlampjes
Belangrijkste kleur van het product	Wit
Aansluitwaarde (W)	75
Stroom	16
Spanning	220-240
Frequentie	50
Lengte elektriciteitssnoer	245
Type stekker	Schuko
Netto-inhoud	209
Aantal sterren	Automatisch
Aantal afzonderlijke koelsystemen	1
Hoogte van het product	1220
Breedte van het product	557
Diepte van het product	545
Diepte met 90° geopende deur	-
Maximaal instelbare hoogte	0
Nettogewicht	40
Deurscharnier	Rechts verwisselbaar

TECHNISCHE KENMERKEN

Instelbare temperatuur	Ja
Alarmsignaal bij storing	Optisch
Ontdooiingsproces koelgedeelte	Automatisch
Snelkoelschakelaar	Ja
Interne ventilator koelgedeelte	Nee
Legborden voor flessen	Ja
Vergrendelbare deur	-
Aantal legborden in koelcompartiment	5
Aantal verstelbare legborden in koelcompartiment	4
Materiaal van de legborden	Glas
Thermometer in koelgedeelte	Geen

VERBRUIKSWAARDEN

Energie-efficiëntieklasse - NIEUW (2010/30/EU)	A++
Energieverbruik per jaar - NIEUW (2010/30/EU)	103
Netto-inhoud koelkast - NIEUW (2010/30/EU)	209
Netto-inhoud vriezer - NIEUW (2010/30/EU)	0
Invriesvermogen - NIEUW (2010/30/EU)	0
Temperatuurstijgingstijd	0
Klimaatklasse	SN-T
Geluidsniveau	35
No-frost-systeem	Nee
Maximale omgevingstemperatuur	43
Minimale omgevingstemperatuur	10