ADG 175

12NC: 851195701000

EAN koda: 8003437970818

Whirlpool
SENSING THE DIFFERENCE

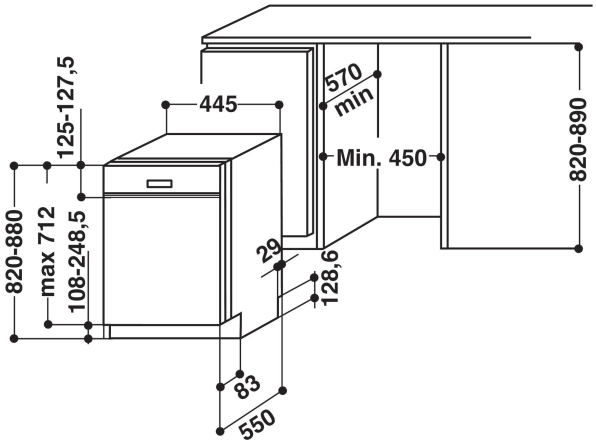

ZÁKLADNÉ INFORMÁCIE

Tip konstrukcije	Vgrajeni
Tip namestitve	Popolno vgrajeni
Način upravljanja	Mehansko in elektronsko
Vrsta naprav za upravljanje in vrsta signalnih naprav	-
Odstranljiv delovni pult	Ni na voljo
Dekorativna plošča vrat	Ni na voljo
Osnovna barva izdelka	Core Silver
Priključna moč (W)	2200
Tok (A)	10
Napetost (V)	220-240
Frekvenca (Hz)	50
Dolžina priključnega kabla (cm)	150
Tip vtiča	-
Dolžina dovodne cevi (cm)	150
Dolžina odtočne cevi (cm)	150
Nastavljiv podstavek	Ne
Višina odstranljivega delovnega pulta (mm)	0
Nastavljive noge	Da - vse s sprednje strani
Višina izdelka	820
Širina izdelka	445
Globina izdelka	538
Globina pri vratih, odprtih pod kotom 90 stopinj (mm)	1145
Minimalna višina vgradne niše	0
Maksimalna višina vgradne niše	0
Minimalna širina vgradne niše	0
Maksimalna širina vgradne niše	0
Globina vgradne niše	0
Neto masa (kg)	37
Bruto masa (kg)	42

TECHNICKÉ INFORMÁCIE

Avtomatski programi	Ne
Maksimalna temperatura dovodne vode (°C)	60
Možnosti zamika vklopa	Stalno
Maks. čas zamika vklopa (h)	24
Prikaz faz delovanja	-
Digitalni prikazovalnik preostalega časa	Da
Indikator nivoja soli	Da
Indikator nivoja tekočine za lesk	Da
Varnostna naprava	Da
Nastavljiva zgornja košara	Yes, unloaded
Največja posoda, ki se lahko vstavi v zgornjo košaro (cm)	0
Največja posoda, ki se lahko vstavi v spodnjo košaro (cm)	0

ZMOGLJIVOST

Razred energijske učinkovitosti - NOVO (2010/30/ES)	A+
Letna poraba energije (kWh/leto) - NOVO (2010/30/ES)	222
Trajanje stanja pripravljenosti - NOVO (2010/30/ES)	0
Moč v stanju pripravljenosti - NOVO (2010/30/ES)	1.80
Moč v izključenem stanju - NOVO (2010/30/ES)	0
Letna poraba vode (l/leto) - NOVO (2010/30/ES)	2940
Raven hrupa (dB(A) re 1 pW)	52