CTAC 6640FS AL

Active Cook Modus-Induktions-Kochfeld (65 cm)

Bauknecht
Für mich und mein Zuhause

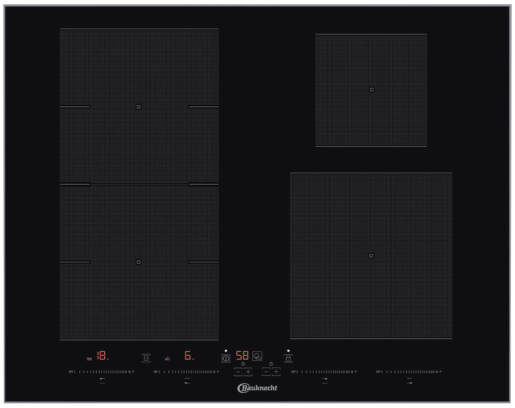

AUSGEZEICHNET MIT DEM BMK INNOVATIONS-PREIS

TOP 4
- FlexiSpace – flexible Kochzone
- ActiveHeat – professionelles Kochen mit voreingestellten Temperaturzonen
- My Menu – 5 Automatik-Funktionen
- Profilrahmen aus Aluminium mit Facettenschliff vorne

PROFILRAHMEN

CTAC 6640FS AL
EAN 40 11577 85372 8

DESIGN
- Profilrahmen aus Aluminium mit Facettenschliff vorne

KOCHZONEN
- 4 elektronisch geregelte **Induktions-Kochzonen**, mit Schmelzstufe und Turbostufe, davon **eine Flexizone**
- Alle Kochzonen mit Booster-Funktion
- **FlexiSpace** – flexible Kochzone
- Einfache Bedienung durch vorne angeordnete Bedienelemente
- **Vorne links:** 20/24 cm Ø, 1800 Watt, **Booster** 2400 Watt
- **Vorne rechts:** 21 cm Ø, 2200 Watt, **Booster** 3000 Watt
- **Hinten links:** 20/24 cm Ø, 1800 Watt, **Booster** 2400 Watt
- **Hinten rechts:** 14,5 cm Ø, 1200 Watt, **Booster** 1800 Watt

AUSSTATTUNG
- **My Menu** – 5 Automatik-Funktionen: Kochen, Köcheln (Simmern), Warmhalten, Schmelzen, Mokka
- **ActiveHeat** – professionelles Kochen, Sieden oder Warmhalten mit voreingestellten Temperaturzonen
- Bedienung über einzelne Slider mit Touch Control
- Digitalanzeige der eingestellten Leistung für jede Kochzone
- Mit Simmer-Funktion zum Kochen auf niedriger Garstufe
- Timer für jede Kochzone mit Abschaltautomatik (1 – 99 Min.)
- 4-fach Restwärmeanzeige
- Kindersicherung
- Hauptschalter Ein/Aus

TECHNISCHE DATEN
- Gesamt-Anschlusswert: 7,4 kW
- Einbauhöhe: 53 mm
- Ausschnittmaße (BxT): 560x490 mm
- Außenmaße (BxT): 650x510 mm

WPRO-ZUBEHÖR (OPTIONAL)
- Set Glaskeramikreiniger KVC017, EAN 8015250599275
- wpro Glaskeramikreiniger VTC108, EAN 8015250613698
- Schaber für Glaskeramikkochfelder SCR309, EAN 8015250608380
- terrabianca Putzstein UNC502, EAN 8015250613858
- ACTIV'inox Edelstahlreiniger IXC125, EAN 8015250475951

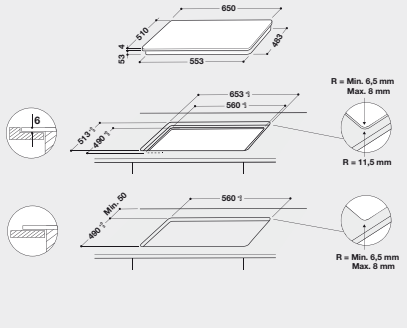

Technische Daten entnehmen Sie bitte dem EU-Produktdatenblatt, oder fordern Sie diese unter https://docs.bauknecht.eu/ an · Liefermöglichkeiten, Änderungen und Irrtümer vorbehalten · Nutzung/Veröffentlichung von Bildern/Texten, auch in anderen Medien, ganz oder teilweise, nur mit Genehmigung des Herausgebers · Stand 14.02.2021