OBKIC 3C26 F

Vollintegrierbarer Geschirrspüler (60 cm)

Bauknecht
Für mich und mein Zuhause

TOP 4
- Besteckschublade
- Option MultiZone – separates Ober- oder Unterkorbspülen
- Sensor-Programm – perfekte Reinigungsergebnisse bei effizientem Wasser- und Energieverbrauch
- Übersichtliches Display mit 1 – 12 Std. Startzeitvorwahl

SCHALTERBLENDE SILBER

OBKIC 3C26 F
EAN 40 11577 85241 7

AUSSTATTUNG
- 14 Maßgedecke
- Übersichtliches Display mit 1 – 12 Std. Startzeitvorwahl
- Elektronische Salz- und elektronische Klarspülernachfüllanzeige
- Edelstahl-Innenraum für maximale Hygiene
- Vollwasserschutz

SPÜLPROGRAMME
- **7 Standardprogramme und 1 Sensorprogramm**
- 5 verschiedene Reinigungstemperaturen
- Spülprogramme: ECO, Kalt Vorspülen, Sensor+, Expressprogramm, Intensivprogramm, Glasprogramm, Nachtprogramm, Schnelles Spülen & Trocknen
- Sensor-Programm – perfekte Reinigungsergebnisse bei effizientem Wasser- und Energieverbrauch

BETRIEBSARTEN
- Option MultiZone – separates Ober- oder Unterkorbspülen
- Option für Spültabs

GESCHIRRKÖRBE
- **Besteckschublade** – flexibel beladbar, auch mit längeren Besteckteilen
- Oberkorb höhenverstellbar
- 4 klappbare Tassenablagen im Oberkorb
- 4 umklappbare Tellersegmente im Unterkorb
- Graue Geschirrkörbe

VERBRAUCHSDATEN
- Energieeffizienzklasse A++, Reinigungseffizienzklasse A, Trocknungswirkungsklasse A[1]
- 9 Liter Wasser, 0,93 kWh Strom im Standardprogramm
- Jährlicher Verbrauch im Standardprogramm bei 280 Spülgängen: 2520 Liter Wasser, 265 kWh Strom

TECHNISCHE DATEN
- Nur 46 dB(A) im Normalprogramm
- Warmwasseranschluss bis 60 °C möglich
- Anschlusskabellänge 130 cm
- Gerätehöhe verstellbar von 820 – 900 mm
- Gerätemaße (HxTxB): 820x555x598 mm

WPRO-ZUBEHÖR (OPTIONAL)
- CALBLOCK+ Antikalk-Filter CAL300, EAN 8015250608076
- 3 in 1 Entkalker für Waschmaschinen und Geschirrspüler, 12er Pack DES124, EAN 8015250583267

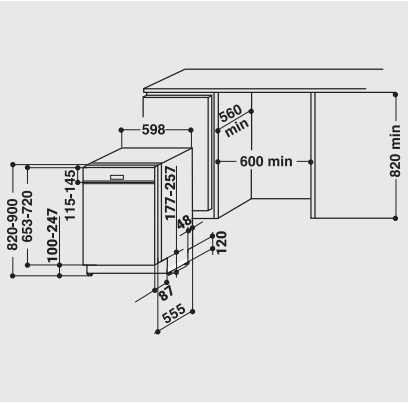

[1] Energieeffizienzklassen-Spektrum von A+++ bis D

Technische Daten entnehmen Sie bitte dem EU-Produktdatenblatt, oder fordern Sie diese unter https://docs.bauknecht.eu/ an · Liefermöglichkeiten, Änderungen und Irrtümer vorbehalten · Nutzung/Veröffentlichung von Bildern/Texten, auch in anderen Medien, ganz oder teilweise, nur mit Genehmigung des Herausgebers · Stand 13.11.2023