BBO PLATINUM 6

Integrierbarer Geschirrspüler (60 cm)

Bauknecht
Für mich und mein Zuhause

PLATINUM

IHR PLATINUM-VORTEIL

- PowerClean – das intelligente System speziell für Töpfe und Pfannen
- **PowerDry** – außergewöhnliche Trocknungsleistung, selbst bei Kunststoffteilen
- Flexibel teilbare ProComfort-Besteckschublade
- Option MultiZone – separates Ober- oder Unterkorbspülen

EDELSTAHL

BBO PLATINUM 6
EAN 40 11577 85104 5

AUSSTATTUNG

- 14 Maßgedecke
- **PowerDry** – außergewöhnliche Trocknungsleistung, selbst bei Kunststoffteilen
- **PowerClean** – das intelligente System speziell für Töpfe und Pfannen
- Übersichtliches Display mit Restzeitanzeige und 1 – 24 Std. Startzeitvorwahl
- Hygiene+ Aktiv-Filter
- Elektronische Salz- und elektronische Klarspülernachfüllanzeige
- Edelstahl-Innenraum für maximale Hygiene
- Kindersicherung/Tastensperre
- Vollwasserschutz

SPÜLPROGRAMME

- **10 Standardprogramme und 1 Sensorprogramm**
- 5 verschiedene Reinigungstemperaturen
- Spülprogramme: ECO, Kalt Vorspülen, Sensor+, Expressprogramm, Intensivprogramm, Glasprogramm, Nachtprogramm, Hygieneprogramm, Schnelles Spülen & Trocknen, 1 Stunde Spülen und Trocknen, Selbstreinigung
- Sensor-Programm – perfekte Reinigungsergebnisse bei effizientem Wasser- und Energieverbrauch

BETRIEBSARTEN

- Option MultiZone – separates Ober- oder Unterkorbspülen
- Option für Spültabs
- Express-Option – verkürzt die Dauer des gewählten Spülprogramms

GESCHIRRKÖRBE

- Flexibel teilbare **ProComfort-Besteckschublade**
- 4 klappbare Tassenablagen im Oberkorb
- 8 umklappbare Tellersegmente im Unterkorb
- Graue Geschirrkörbe

VERBRAUCHSDATEN

- Energieeffizienzklasse A+++, Reinigungseffizienzklasse A, Trocknungswirkungsklasse A[1]
- 9,5 Liter Wasser, 0,83 kWh Strom im Standardprogramm
- Jährlicher Verbrauch im Standardprogramm bei 280 Spülgängen: 2660 Liter Wasser, 237 kWh Strom

TECHNISCHE DATEN

- Nur 43 dB(A) im Normalprogramm
- Warmwasseranschluss bis 60 °C möglich
- Anschlusskabellänge 130 cm
- Gerätehöhe verstellbar von 820 – 900 mm
- Schalterblende von 115 bis 145 mm höhenverstellbar
- Gerätemaße (HxTxB): 820x555x598 mm

WPRO-ZUBEHÖR (OPTIONAL)

- CALBLOCK+ Antikalk-Filter CAL300, EAN 8015250608076
- 3 in 1 Entkalker für Waschmaschinen und Geschirrspüler, 12er Pack DES124, EAN 8015250583267

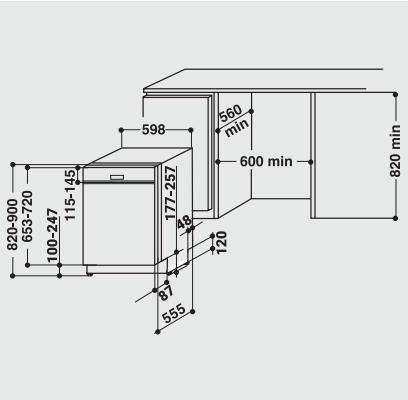

[1] Energieeffizienzklassen-Spektrum von A+++ bis D

Technische Daten entnehmen Sie bitte dem EU-Produktdatenblatt, oder fordern Sie diese unter https://docs.bauknecht.eu/ an · Liefermöglichkeiten, Änderungen und Irrtümer vorbehalten · Nutzung/Veröffentlichung von Bildern/Texten, auch in anderen Medien, ganz oder teilweise, nur mit Genehmigung des Herausgebers · Stand 01.03.2024