# AMW 505 IX

**Mikrowellen-Backofen (Nische 45)**

**TOP 4**
- Crisp-Funktion – knusprige Gerichte in Rekordzeit
- 6th Sense-Funktion
- LC-Display, Text und Symbole weiß
- 3D-System – für gleichmäßige Ergebnisse

Edelstahl Easy Clean

**AMW 505 IX**
EAN 80 03437 39477 5

## BAUART
- Zum Einbau in einen 60 cm breiten Hochschrank
- Bedienelemente oben, dadurch gesamte Breite des Garraums nutzbar
- Nach unten zu öffnende Tür

## AUSSTATTUNG
- **6th Sense**-Funktion
- 3D-System – für gleichmäßige Ergebnisse
- LC-Display, Text und Symbole weiß
- 8 Leistungsstufen
- 40 l Garraum, Edelstahl
- Kindersicherung

## BETRIEBSARTEN
- 15 Zifferntasten (vorprogrammierte Kochzeiten)
- **Crisp-Funktion** – knusprige Gerichte in Rekordzeit
- Mikrowelle 900 Watt
- Infrarot-Grill 1600 Watt
- Heißluft 1200 Watt
- Kombination Heißluft und Mikrowelle
- Kombination Umluft und Mikrowelle
- Kombination Grill und Mikrowelle
- Kombination Grill, Gebläse und Mikrowelle
- Kombination Grill und Gebläse
- Jet-Defrost Auftaufunktion
- Jet Start-Funktion
- Quick Heat – schnelles Aufheizen
- Warmhaltestufe
- 6th Sense Reheat

## ZUBEHÖR
- 1 Crisp-Platte mit Griff
- 1 emailliertes Backblech
- Grillrost

## TECHNISCHE DATEN
- Absicherung: 16 Ampere, Spannung 230 Volt/50 Hz, 2800 W Leistung
- Gewicht brutto 33,6 kg, Gewicht netto 30,8 kg
- Garraum-Innenabmessungen (HxBxT): 210x450x420 mm
- Nischenmaße (HxBxT): 450x560x550 mm
- Gerätemaße (HxBxT): 455x595x560 mm
- Maße verpackt (HxBxT): 558 x 660 x 673 mm

## WPRO-ZUBEHÖR (OPTIONAL)
- Mikrowellen-Set
  DFL200, EAN 8015250447859
- Mikrowellen-Abdeckhaube
  PLL003, EAN 8015250441420
- Dampfgarbehälter für die Mikrowelle (quadratisch)
  STM008, EAN 8015250310535
- Dampfgarbehälter für die Mikrowelle (oval, 2,5 l)
  STM007, EAN 8015250042702
- Kunststoffmesser für antihaftbeschichtetes Kochgeschirr
  CUT001, EAN 8015250036398

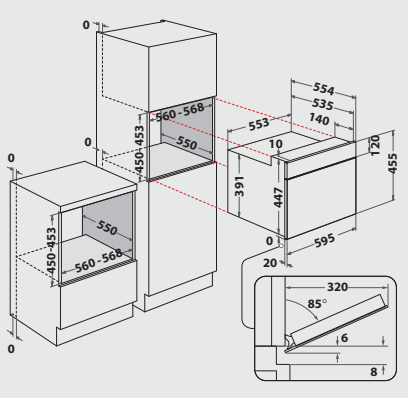


Technische Daten entnehmen Sie bitte dem EU-Produktdatenblatt, oder fordern Sie diese unter https://docs.whirlpool.eu/ an · Liefermöglichkeiten, Änderungen und Irrtümer vorbehalten · Nutzung/Veröffentlichung von Bildern/Texten, auch in anderen Medien, ganz oder teilweise, nur mit Genehmigung des Herausgebers · Stand 18.04.2024