AKR 880 GY

Geïntegreerde afzuigkap 60 cm, motorloos

BELANGRIJKSTE KENMERKEN

- Geluidsniveau afvoer: min. – max. 69 dB/A
- 1 Aluminium vetfilter (vaatwasserbestendig)
- Motorloos
- Schuifschakelaar

Silver grey

AKR 880 GY
EAN 80 03437 77610 6

TYPE APPARAAT

- Integreerbare afzuigkap
- Motorloos
- Breedte 60 cm

KENMERKEN

- Verlichting: Lampen, 1 x 40 Watt
- Lichtschakelaar aan/uit
- Schuifschakelaar

ACCESSOIRES

- 1 Aluminium vetfilter (vaatwasserbestendig)

TECHNISCHE GEGEVENS

- Geluidsniveau afvoer: min. – max. 69 dB/A
- Diepte 270 tot 480 mm
- Diameter aansluiting afvoer 120 mm
- Ontluchting boven
- Spanning 220 V
- Frequentie: 50 Hz
- Aansluitwaarde: 40 W
- Gewicht apparaat 5,9 kg
- Gewicht verpakt apparaat 7,2 kg
- Min. afstand tot elektrische kookplaat 500 mm
- Min. afstand tot gaskookplaat 700 mm

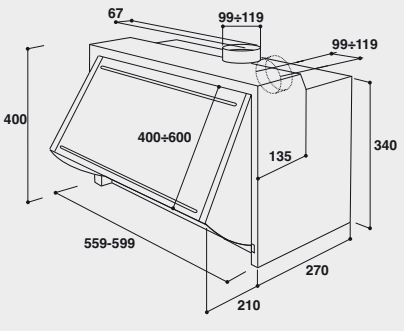

Voor technische informatie verwijzen we u naar de EU-productinformatie · Productkenmerken en prijzen onder voorbehoud van wijzigingen en drukfouten · Teksten en/of afbeeldingen mogen niet gebruikt/gepubliceerd worden in andere media zonder voorafgaandelijke toestemming · Staat 19.10.2020