DWER 3780 IN

Dunstabzugshaube (Wand/80cm)

Bauknecht
Für mich und mein Zuhause

TOP 4

- Wandesse aus hochwertigem Edelstahl zur Montage direkt an die Wand
- Für Abluft- und Umluftbetrieb geeignet
- Effizient, geräuscharm und reinigungsfreundlich durch Randabsaugung
- 1 leistungsstarker Lüftermotor mit Doppelabsaugung, 3 Leistungsstufen

EDELSTAHL

DWER 3780 IN
EAN 40 11577 65923 8

BAUART

- Wandesse aus hochwertigem Edelstahl zur Montage direkt an die Wand
- Für Abluft- und Umluftbetrieb geeignet

AUSSTATTUNG

- Besonders effizient, geräuscharm und reinigungsfreundlich durch **Randabsaugung**
- Steuerung über Leichtdrucktasten
- Kochstellenbeleuchtung Halogenlampen, 2x20 Watt
- 1 leistungsstarker Lüftermotor mit Doppelabsaugung, 3 Leistungsstufen

ZUBEHÖR

- Montage- und Befestigungsmaterial
- 1 Aluminium-Fettfilter, auswaschbar

ALS SONDERZUBEHÖR LIEFERBAR

- Aktivkohlefilter für den Umluftbetrieb AMH 290
- Kamin für Abluftanschluss nach oben oder hinten, zur Montage an der Küchenwand: AMC 054 IX/01
- Kaminaufsatz für Abluftbetrieb: AMC 054 IX/01

VERBRAUCHSWERTE

- Jahresenergieverbrauch: 129 kWh
- Energieeffizienzklasse D[1]

TECHNISCHE DATEN

- Gebläseleistung im Abluftbetrieb: **max. Normalstufe 647 m³/h**
- Betriebsgeräusch im Abluftbetrieb: min. 45 – max. 68 dB/A
- Außenmaße (HxBxT): 568x798x420 mm
- Abluftstutzen Ø 150 mm
- **Mindestabstand zum Elektrokochfeld 450 mm**
- **Mindestabstand zum Gaskochfeld 650 mm**

WPRO-ZUBEHÖR (OPTIONAL)

- terrabianca Putzstein UNC502, EAN 8015250613858

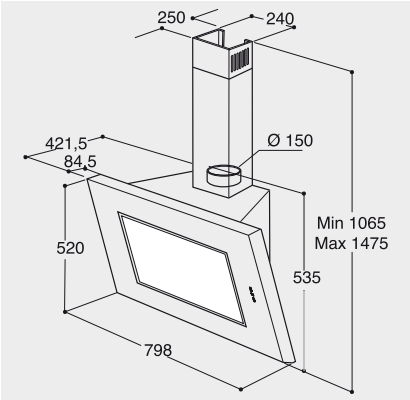

[1] Energieeffizienzklassen-Spektrum von A+++ bis D

Technische Daten entnehmen Sie bitte dem EU-Produktdatenblatt, oder fordern Sie diese unter https://docs.bauknecht.eu/ an · Liefermöglichkeiten, Änderungen und Irrtümer vorbehalten · Nutzung/Veröffentlichung von Bildern/Texten, auch in anderen Medien, ganz oder teilweise, nur mit Genehmigung des Herausgebers · Stand 25.01.2023