KGIE 2164 A++

StopFrost Einbau-Kühl-/Gefrierkombination (Nische 158)

Bauknecht
Für mich und mein Zuhause

SetmoQuick · E · +25% XXL-Box · 35 dB · LED · 158 cm · A++ · Hygiene+ System

Hygiene geprüft · StopFrost · ProFresh

TOP 4
- StopFrost – Abtauen in nur 1 Minute!
- ProFresh – längere Frische für Ihre Lebensmittel
- Elektronische Steuerung über LED Display
- Elektronische Temperaturregelung

WEISS

KGIE 2164 A++
EAN 40 11577 10785 2

KOMFORT
- Energieeffizienzklasse A++[1]
- Elektronische Steuerung über LED Display
- Elektronische Temperaturregelung
- Warnsignal bei Störungen: optisch

KÜHLTEIL/AUSSTATTUNG BEI VOLLKÜHLRAUM
- **ProFresh** – sorgt dank permanenter Optimierung von Temperatur und Luftfeuchtigkeit für längere Frische Ihrer Lebensmittel
- **Hygiene+ Filter** – schützt zuverlässig vor Bakterien, Keimen und Gerüchen
- Gleichmäßige Luftzirkulation im Kühlraum dank Ventilator
- LED-Licht – bessere Ausleuchtung bei weniger Verbrauch
- Abtauautomatik im Kühlteil
- 4 Ablagen aus Sicherheitsglas, davon 3 höhenverstellbar
- 1 Obst- und Gemüseschublade
- 3 Türfächer und Butterfach mit Klappe

GEFRIERTEIL
- **StopFrost** – eine abnehmbare StopFrost Platte sammelt den entstehenden Frost, der dann leicht entfernt werden kann
- XXL-Box – kippsicher, transparent und 25 % mehr Stauraum
- 3 kippsichere Gefrierschubladen, davon 1 XXL-Box
- Lagerzeit bei Störungen: 19 Std.

TECHNISCHE DATEN
- Gesamtnutzinhalt: 232 Liter
- Kühlteil Nutzinhalt: 153 Liter
- Gefrierteil Nutzinhalt: 79 Liter
- Gefriervermögen: 3.5 kg/24 Std.
- Energieverbrauch: 218 kWh/Jahr
- Einfache Festtürmontage SETMO-QUICK
- Gesamtanschluss: 140 W
- Flüsterleise mit nur 35 dB Betriebsgeräusch
- Türanschlag 0
  Right, changeable
- Maße (HxBxT): 1576x557x545 mm

ZUBEHÖR
- 1 Eierleiste (6 Eier)
- 1 Eiswürfelbehälter
- Hygiene Austauschfilter HYG001 als Sonderzubehör erhältlich

WPRO-ZUBEHÖR (OPTIONAL)
- Goodbye Odours Geruchsabsorber für den Kühlschrank
  DEO213, EAN 8015250441413
- Ice Mate
  ICM101, EAN 8015250381504

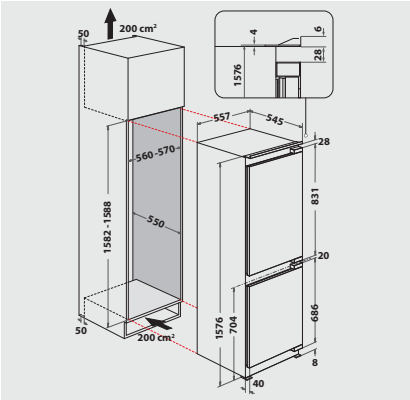

[1] Energieeffizienzklassen-Spektrum von A+++ bis D

Technische Daten entnehmen Sie bitte dem EU-Produktdatenblatt, oder fordern Sie diese unter https://docs.bauknecht.eu/ an · Liefermöglichkeiten, Änderungen und Irrtümer vorbehalten · Nutzung/Veröffentlichung von Bildern/Texten, auch in anderen Medien, ganz oder teilweise, nur mit Genehmigung des Herausgebers · Stand 17.04.2024