31833006.fm5 Page 1 Monday, June 25, 2001 12:20 PM

AKR 689
AKR 989

(D) INSTALLATIONSANGABEN

Mindestabstand zur Kochfläche: 60cm (Elektroplatten), 75cm (Gas-, Öl- oder Kohleflammen).
Folgen Sie bei der Installation der Nummerierung (1⇨2⇨3⇨.....).
Schließen Sie das Gerät erst nach erfolgter Installation an die Stromversorgung an.
Das Auslaßrohr (13A) wird nicht mitgeliefert und muß gesondert gekauft werden.

(GB) INSTALLATION SHEET

Minimum height above cooker: 60cm (electric cookers), 75cm (gas, gas oil or coal cookers).
To install follow points (1⇨2⇨3⇨.....).
Do not connect the appliance to the electrical power supply until installation is completed.
The exhaust pipe (13A) is not provided and should be bought separately.

(F) FICHE D'INSTALLATION

Distance minimale par rapport à la cuisinière : 60cm (cuisinière électrique), 75cm (cuisinière à gaz, mazout ou charbon).
Pour le montage, suivez la numérotation (1⇨2⇨3⇨.....).
Ne branchez pas l'appareil tant que l'installation n'est pas terminée.
Le tuyau d'évacuation (13A) n'est pas fourni avec l'appareil et doit être acheté à part.

(NL) INSTALLATIEKAART

Minimumafstand tot het kooktoestel: 60cm (elektrische kooktoestellen), 75cm (kooktoestellen op gas, olie of kolen).
Volg voor de montage de nummering (1⇨2⇨3⇨.....).
Geef het apparaat geen stroom totdat de installatie geheel voltooid is.
De afvoerleiding (13A) wordt niet bijgeleverd en dient apart aangeschaft te worden.

Whirlpool is a registered trademark of Whirlpool USA.

AKR 689
AKR 989

(E) FICHA DE INSTALACIÓN

Distancia mínima desde los quemadores: 60cm (fuegos eléctricos), 75cm (fuegos de gas, gasóleo o carbón).
Para el montaje, siga la numeración (1⇨2⇨3⇨...).
No enchufe el aparato hasta que su instalación no esté terminada.
El tubo de descarga (13A) no se suministra de fábrica y debe comprarse aparte.

(P) FICHA DE INSTALAÇÃO

Distância mínima dos fogões: 60cm (fogões eléctricos), 75cm (fogões a gás, óleo ou carbono).
Para montar siga a numeração (1⇨2⇨3⇨.....).
Não ligue o aparelho à corrente eléctrica até a instalação estar concluída.
O tubo de descarga (13A) não está incluído e deve ser adquirido em separado.

(I) SCHEDA INSTALLAZIONE

Distanza minima dai fuochi: 60cm (fuochi elettrici), 75cm (fuochi a gas, gasolio o carbone).
Per il montaggio seguire la numerazione (1⇨2⇨3⇨.....).
Non dare corrente all'apparecchio finchè l'installazione non è totalmente completata.
Il tubo di scarico (13A) non è a corredo e deve essere acquistato a parte.

(GR) ΚΑΡΤΕΛΑ ΕΓΚΑΤΑΣΤΑΣΗΣ

Ελάχιστη απόσταση από τις εστίες: 60 cm (ηλεκτρικές εστίες), 75 cm (εστίες αερίου, πετρελαίου ή με κάρβουνο).
Για την τοποθέτηση ακολουθήστε την αρίθμηση (1⇨2⇨3⇨.....).
Μην τροφοδοτείτε με ηλεκτρικό ρεύμα τη συσκευή πριν την ολοκλήρωση της εγκατάστασης.
Ο σωλήνας απαγωγής (13A) δεν διατίθεται με τον απορροφητήρα και πρέπει να αποκτηθεί χωριστά.

AKR 689
AKR 989

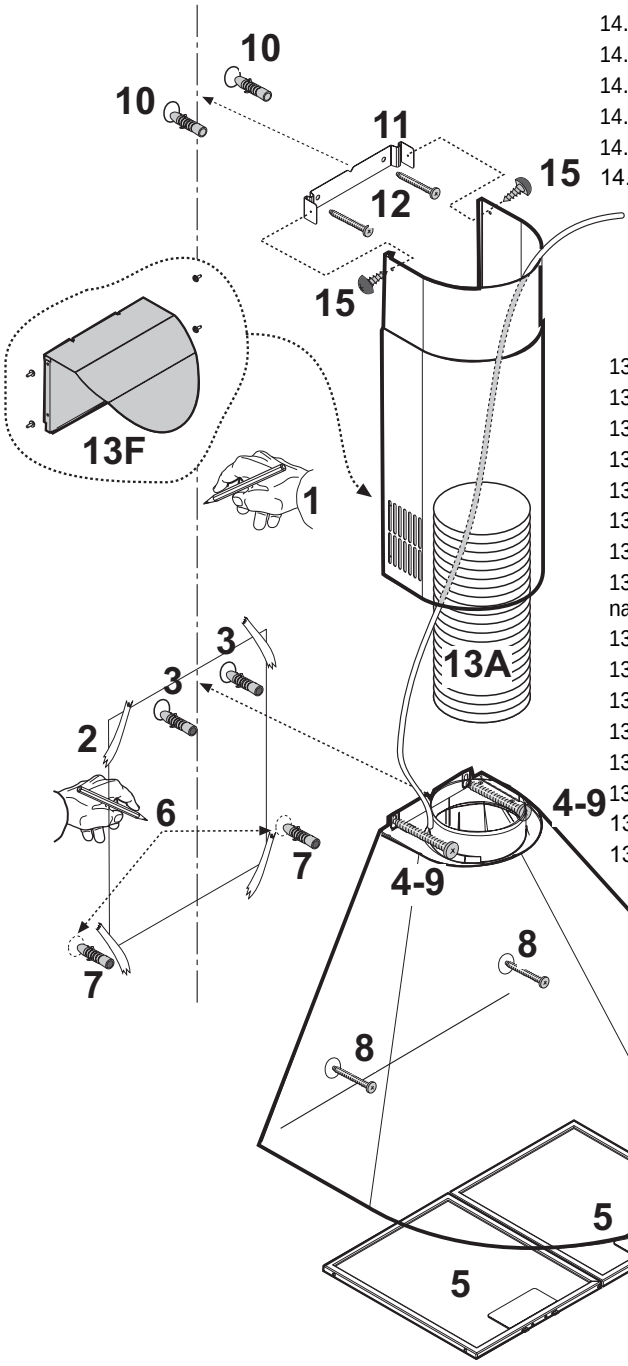

14. **Stromanschluss vorbereiten**
14. Prepare the electrical connection
14. **Préparez le raccordement électrique**
14. Voorbereiding van de elektrische aansluiting
14. **Prepare la conexión eléctrica**
14. Preparar a ligação eléctrica
14. **Preparare il collegamento elettrico**
14. Προετοιμάστε την ηλεκτρική σύνδεση

13F. **NUR in der Umluftversion**
13A. **NUR in der Abluftversion**
13F. for Filter Version ONLY
13A. for Extractor Version ONLY
13F. **UNIQUEMENT pour Version Recyclage**
13A. **UNIQUEMENT pour Version Évacuation**
13F. ALLEEN voor Filterversie
13A. UITSLUITEND voor model met luchtafvoer naar buiten
13F. **SÓLO para el Modelo Filtrador**
13A. **SÓLO para el Modelo Aspirador**
13F. APENAS para Versão com Filtro
13A. APENAS para Versão com Aspiração
13F. **SOLO per Versione Filtrante**
13A. **SOLO per Versione Aspirante**
13F. MONO για Μοντέλο Φιλτραρίσματος
13A. MONO για Μοντέλο Αναρρόφησης

1. Bandeau de commande
2. Filtres à graisses
3. Poignées des filtres à graisses
4. Éclairage du plan de cuisson
5. Cheminée télescopique

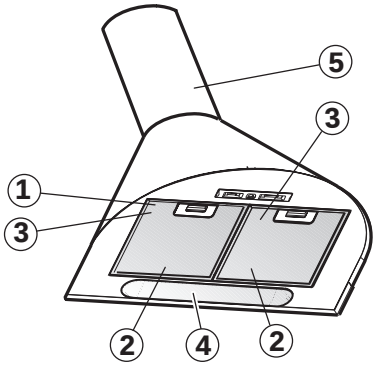

Comment laver les filtres à graisses

Lavez les filtres à graisses une fois par mois.

1. Débranchez la hotte.
2. Retirez les filtres à graisses - Fig. 1 :
   a - tirez les poignées en arrière
   b - puis vers le bas.
3. Après avoir lavé les filtres à graisses, procédez dans l'ordre inverse pour le remontage en vérifiant que les filtres recouvrent toute la surface d'aspiration.

Comment monter ou remplacer le filtre au charbon :

1. Débranchez la hotte.
2. Retirez les filtres à graisse (Fig. 1 - **a,b**).
3. Si les filtres à charbon ont déjà été installés (deux filtres montés pour couvrir les grilles de protection de la turbine du moteur) et doivent être remplacés, tournez la poignée centrale dans le sens contraire des aiguilles d'une montre jusqu'à ce qu'ils se débloquent.
4. Si les filtres (**c**) n'ont pas été installés (Fig. 2), montez un filtre de chaque côté de façon à recouvrir les deux grilles de protection de la turbine du moteur, puis tournez la poignée centrale (**d**) des filtres dans le sens des aiguilles d'une montre.
5. Remontez les filtres à graisses.

Comment remplacer les ampoules

1. Débranchez la hotte.
2. Retirez les filtres à graisses (Fig. 1 - **a,b**).
3. Retirez l'ampoule grillée.
   Utilisez exclusivement des ampoules de 40W maximum (E14).
4. Remontez les filtres à graisses.

LE BANDEAU DE COMMANDE

A. Interrupteur d'éclairage.
B. Voyant de fonctionnement.
C. Interrupteur sélection de la puissance d'aspiration.

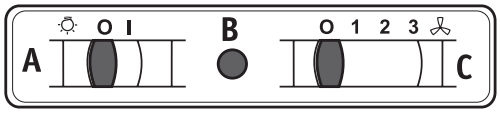

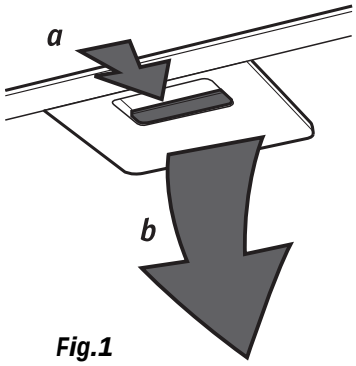

Fig.1

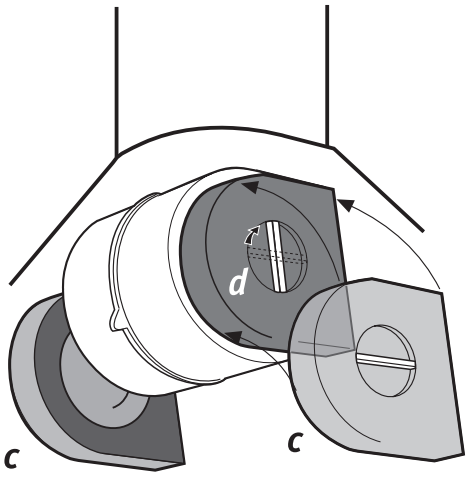

Fig.2