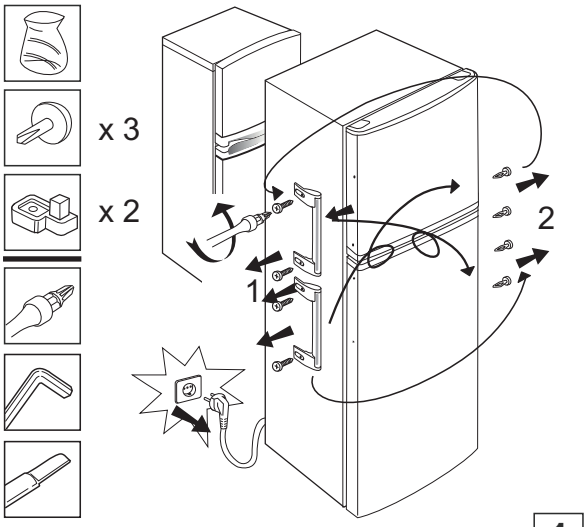

1

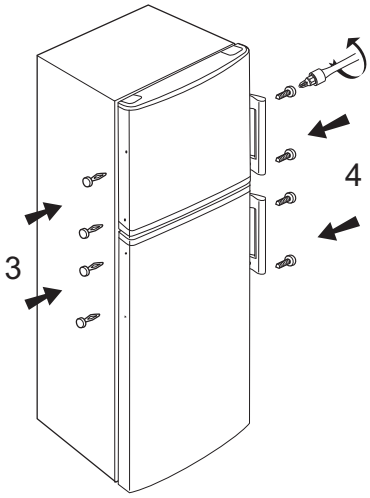

2

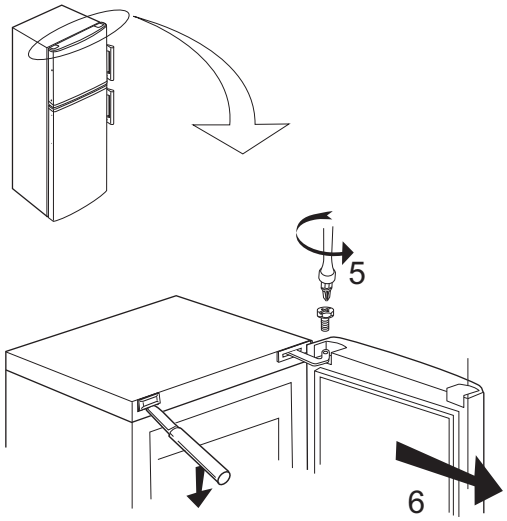

3

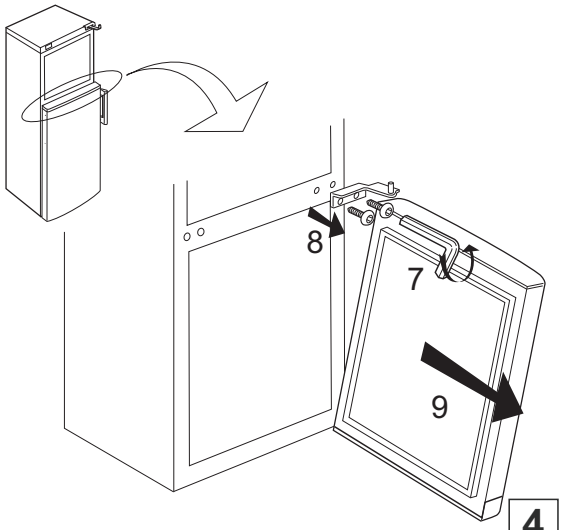

4

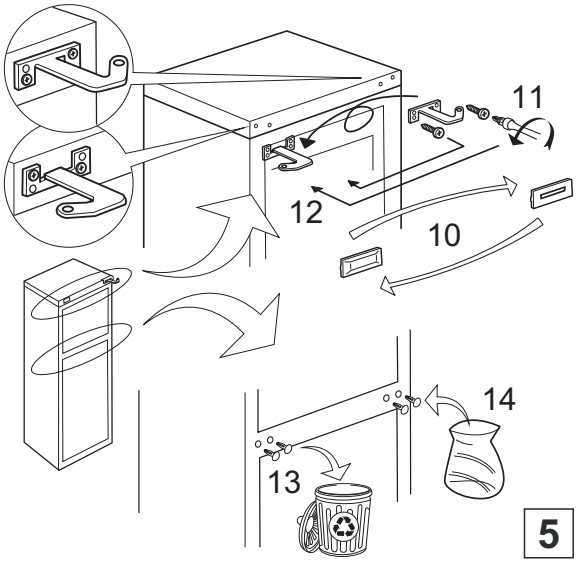

5

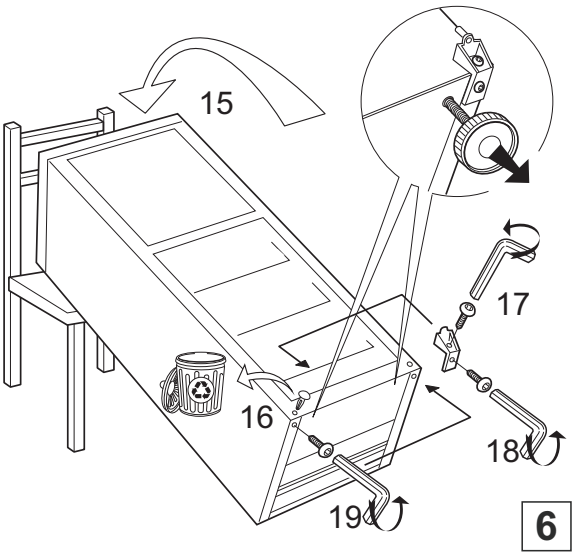

6

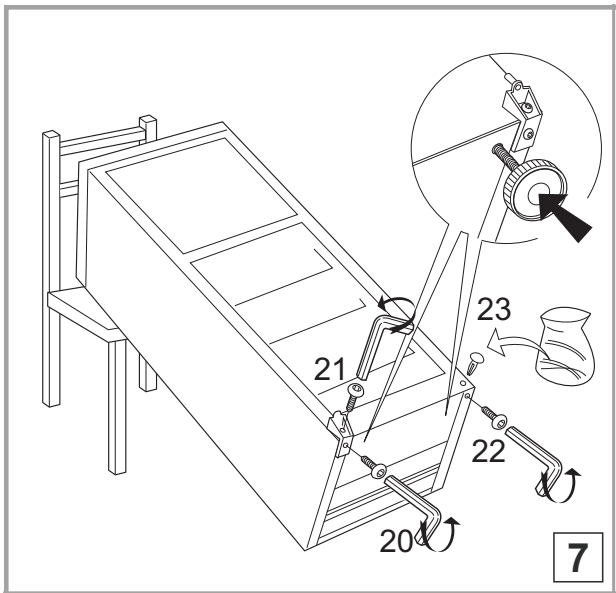
21
22
23
20
7

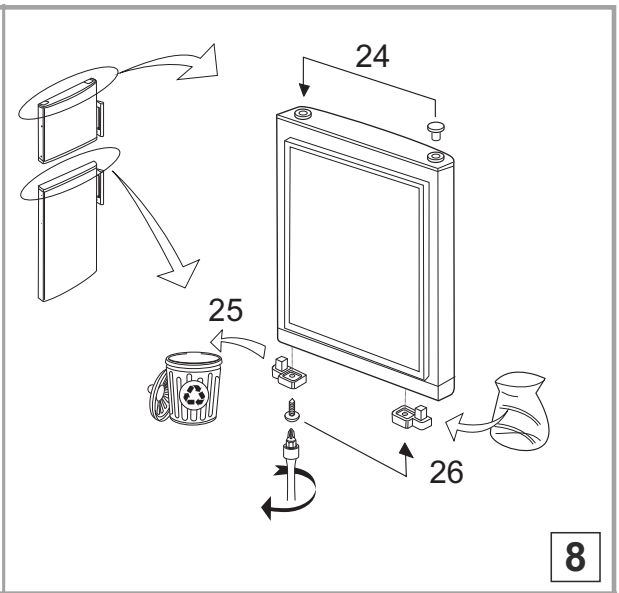
24
25
26
8

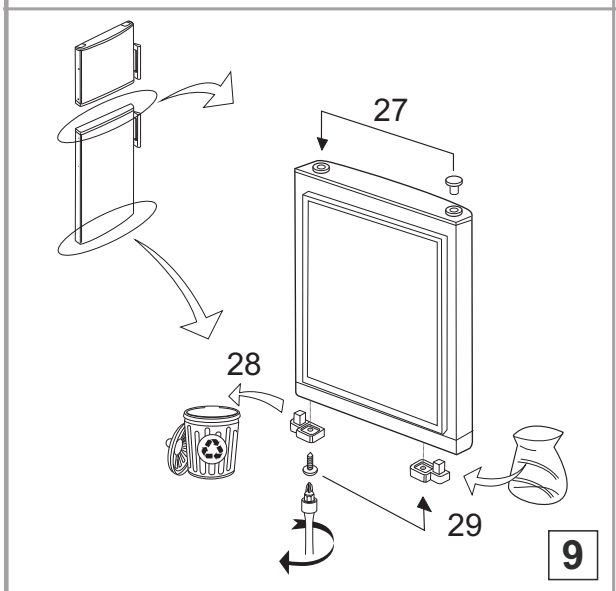
27
28
29
9

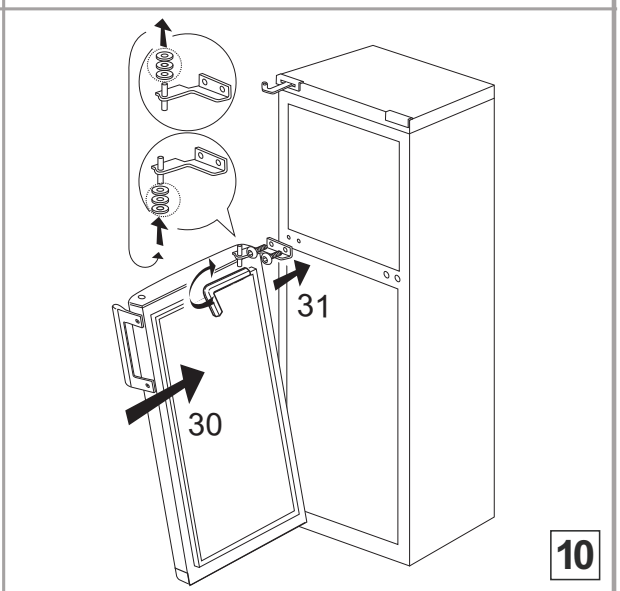
31
30
10

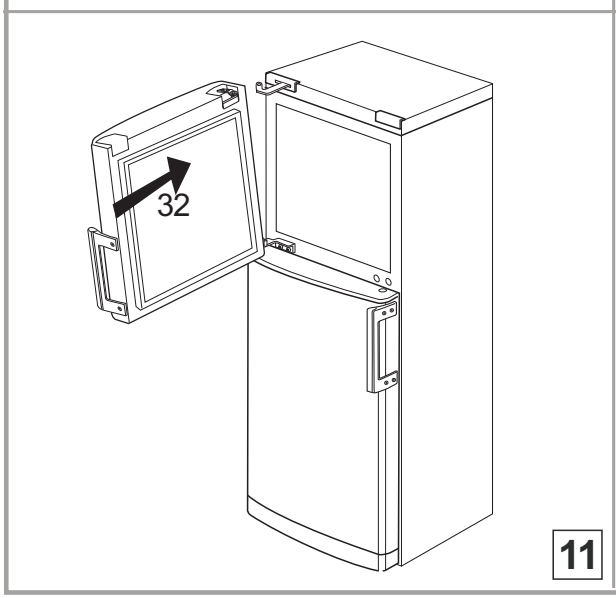
32
11

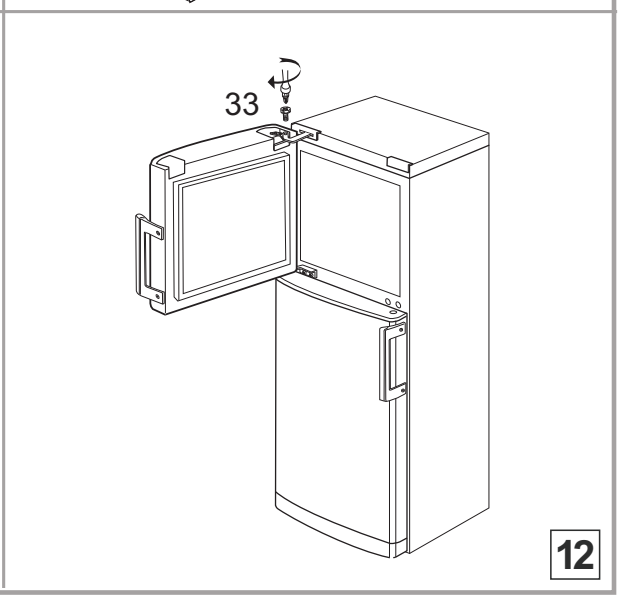
33
12