E	ÍNDICE

DESCRIPCIÓN DE LA SECADORA	PÁGINA 37
FILTRO	PÁGINA 37
ANTES DE USAR LA SECADORA	PÁGINA 37
PRECAUCIONES	PÁGINA 37
PREPARACIÓN DE LA CARGA	PÁGINA 38
SELECCIÓN DEL TIEMPO O EL PROGRAMA DE SECADO Y LAS OPCIONES	PÁGINA 39
PUESTA EN MARCHA Y TERMINACIÓN DEL PROGRAMA	PÁGINA 40
INSTALACIÓN	PÁGINA 41
CONEXIÓN ELÉCTRICA	PÁGINA 41
CONEXIÓN PARA LA VENTILACIÓN	PÁGINA 42
REVERSIBILIDAD DE LA PUERTA	PÁGINA 42
MANTENIMIENTO	PÁGINA 43
GUÍA PARA LA BÚSQUEDA DE AVERÍAS	PÁGINA 43
ASISTENCIA	PÁGINA 43

Para obtener el mejor funcionamiento de la secadora, leer atentamente el manual de instrucciones.

DESCRIPCIÓN DE LA SECADORA

1. **Superficie de trabajo**
2. **Perno de puesta en Marcha**
3. **Puerta (la apertura es reversible).**
   Véase el capítulo “Reversibilidad de la puerta”.
   Para abrir la puerta: Tirar de la manilla hacia fuera.
   Para cerrar la puerta: Acompañar la puerta con cuidado hasta el cierre.
4. **Filtro**

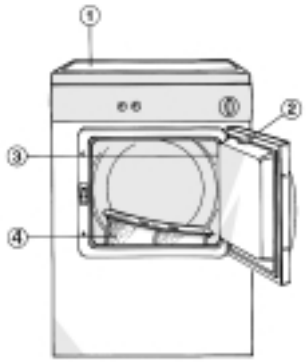

FILTRO

Limpiar el filtro después de cada ciclo de secado.

1. Tirar del filtro hacia arriba.
2. Limpiarlo utilizando los dedos o un cepillo suave.
3. Volver a colocarlo en su lugar hasta oir un chasquido.

Piloto filtro sucio (si hay)

Advierte que el filtro está sucio y hay que limpiarlo.

Controlar que el filtro esté limpio si el secado no es correcto.

ANTES DE USAR LA SECADORA

- Después de desembalar, asegurarse de que la secadora no ha sufrido daños. En caso de duda, no utilizar la secadora y llamar a un técnico cualificado o al vendedor.
- El material de embalaje (plástico, etc.) no tiene que quedar al alcance de los niños porque es una fuente de peligros.
- Este aparato ha sido diseñado sólo para uso doméstico y tiene que usarse exclusivamente para secar ropa.

Consejos para el medio ambiente

1. **Embalaje**
   El material de embalaje es reciclable al 100% y está marcado con el símbolo de reciclaje (♲).
2. **Producto**
   La secadora ha sido fabricada con material reciclable. En caso de elminarla, cumplir con las normas locales para la eliminación de los desechos. Cortar el cable de alimentación para que no pueda conectarse al circuito eléctrico.

PRECAUCIONES

Cierre de seguridad infantil

- Después del uso, posicionar el programador a “0”. Esto impide que los niños puedan poner en marcha la máquina accidentalmente.

Sólo para uso doméstico.

Este aparato es conforme a la directiva 93/68/CEE.

PREPARACIÓN DE LA CARGA

Preparación de la ropa

Controlar que las cremalleras estén cerradas y los bolsillos vacíos. Girar la ropa del revés. Para evitar que la ropa se retuerza, no sobrecargar el tambor.

Peso máximo de la ropa

- Algodón 5,0 kg.
- Algodón con la opción rápida 3,5 kg. (secadora electrónica)
- Fibras 2,5 kg.
- Delicados 1,5 kg.

Los pesos dados corresponden a una carga estándar de ropa lavada.

Dividir la ropa de acuerdo con:

A) Los símbolos que se encuentran en las etiquetas de los cuellos o en los bordes interiores:

Puede ser secado en la secadora.

Secar en la secadora sólo a baja temperatura.

No puede ser secado en la secadora.

B) La cantidad y el peso de los tejidos

Si la carga es superior a la capacidad de la secadora, separar la ropa de acuerdo con el peso (ej.: toallas, ropa ligera, etc.).

C) El tipo de tejido

Algodón/lino: Toallas, jerseys de algodón, mantelería o ropa de cama de algodón o lino.

Fibras: Blusas, faldas, delantales etc. de poliéster o poliamida, como así también tejidos de algodón y fibras mixtas.

D) Nivel de secado

- Dividir la ropa en: lista para el planchado, seca para guardar, etc.

No secar en la secadora:

Prendas de lana, seda, tejidos delicados, medias de nylon, ropa bordada, tejidos con decoraciones metálicas, artículos de gran tamaño como bolsas de dormir, etc.

Cuidado: No secar ropa tratada anteriormente con quitamanchas en seco o bien ropa de goma (peligro de incendio o explosión). No secar ropa manchada de aceite vegetal.

SELECCIÓN DEL TIEMPO O EL PROGRAMA DE SECADO Y LAS OPCIONES

Secadora electrónica

1. Seleccionar el programa de secado y las opciones siguiendo las indicaciones que figuran en la tabla de programas anexa.
2. **Opciones (si hay)**

   Para seleccionar una opción, pulsar la tecla correspondiente antes de pulsar **Start**.
   El piloto que hay sobre la tecla se enciende para confirmar que se ha realizado una selección. Suena una alarma que indica que se ha realizado una selección incorrecta (opciones no compatibles). Volver a pulsar la tecla para cancelar la opción.

   Inicio retardado
   Retrasa el inicio del secado. Cada vez que se pulsa la tecla correspondiente, el tiempo de inicio se retrasa en intervalos de 2 horas hasta un máximo de 8 horas. Después de seleccionar el tiempo apropiado, pulsar la tecla de puesta en marcha (**Start**). Si parpadea el piloto, se está realizando el inicio retardado. El retraso puede cambiarse o cancelarse seleccionando “0” con el programador.
   Al abrir la puerta se detiene la cuenta atrás. Cerrar la puerta y volver a pulsar **Start** para seguir con la cuenta atrás.

   Delicados
   Reduce la temperatura de secado. Apta para ropa delicada.

   Rápido (sólo algodón) Máx. 3,5 kg.
   Reduce el tiempo de secado (ej.: trapos u otras prendas de tamaño similar). No utilice esta opción con prendas de gran tamaño (como sábanas o similares).

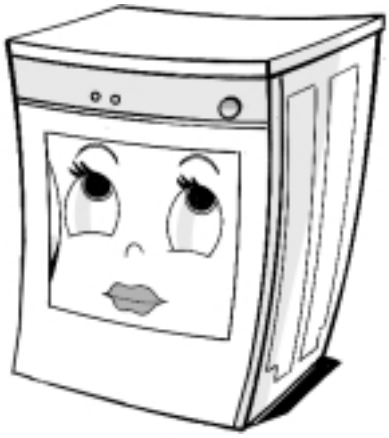

   Zumbador
   Al pulsar la tecla se pone en funcionamiento un zumbador que indica el final del ciclo sonando a intervalos regulares.

3. **Programas adicionales**

   Aireado
   La ropa se airea durante 30 minutos sin calentarse.

   Programa cronometrado (20 a 60 minutos)
   Para acabar de secar o secar prendas sueltas. Apto para todos los tipos de prendas.

SELECCIÓN DEL TIEMPO O EL PROGRAMA DE SECADO Y LAS OPCIONES

Secadora con Control de tiempo Mecanico

1. Seleccionar el tiempo de secado y las opciones según la tabla (véase tabla de programas).
2. **Opciones (si hay)**
   Para seleccionar una opción, pulsar la tecla correspondiente. Volver a pulsar la tecla para cancelar la opción.

   Inicio retardado
   Retrasa el inicio del secado. El selector de inicio retardado ha de girarse a la derecha hasta el retraso preciso y hay que pulsar la tecla de puesta en marcha (**Start**). Puede seleccionarse un retardo de 1 a 8 horas. El retardo puede modificarse en cualquier momento girando el selector de inicio retardado.
   En el selector aparece el tiempo restante para el inicio del programa. Al abrir la puerta se detiene la cuenta atrás. Cerrar la puerta y volver a pulsar la tecla de puesta en marcha (**Start**) para seguir con la cuenta atrás. Para cancelar la cuenta atrás, girar el selector de retardo de inicio a la posición “0”.

   Delicados
   Reduce la temperatura de secado. Apta para ropa delicada.

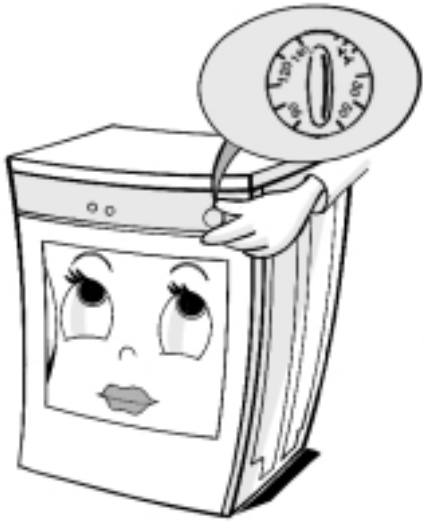

   Zumbador
   Al pulsar la tecla se pone en funcionamiento un zumbador que indica el final del ciclo sonando a intervalos regulares.

3. **Programa adicional**

   Aireado
   La ropa se airea durante 20 minutos sin calentarse

PUESTA EN MARCHA Y TERMINACIÓN DEL PROGRAMA

1. Después de seleccionar el tiempo o el programa de secado y la opción, pulsar la tecla de puesta en marcha (**Start**).
2. Si se ha seleccionado, un zumbador sonará para señalizar el final del ciclo de secado. Sonará a intervalos regulares durante un rato.
3. Si no se saca del tambor la ropa inmediatamente al final del ciclo de secado, un ciclo antiarrugas automático funcionará durante un máximo de 20 minutos (secadora conControl de tiempo Mecanico) o 70 minutos (secadora electrónica): el tambor girará a intervalos regulares para evitar que la ropa se arrugue.
4. Al completarse el programa, colocar el programador en la posición “0”. Se apagará el piloto “Máquina encendida”.
5. **Limpiar el filtro de pelusas y vaciar el recipiente de agua después de cada ciclo de secado.**
6. Si se cambia el programa (secadora electrónica) durante el ciclo de secado, la secadora se detiene. Para utilizar el nuevo programa, pulsar la tecla **Start** otra vez.

Interrupción del ciclo de secado

Para parar la máquina cuando no ha terminado aún el ciclo, llevar el botón del programador a la posición ( ) Aireado y volver a pulsar la tecla de puesta en marcha (**Start**) en la secadora electrónica.

Esperar al menos 5 minutos antes de abrir la puerta para que la secadora se enfríe.

Para su seguridad, el ciclo se detiene automáticamente al abrirse la puerta. Para reanudar el ciclo, cerrar la puerta y volver a pulsar la tecla de puesta en marcha (**Start**).

INSTALACIÓN

- Instalar la secadora en una habitación bien ventilada.
- Quitar la película de protección del panel de mandos.
- Nivelar la secadora regulando los pies de la parte delantera.
- No dejar atrapado el cable de alimentación entre la secadora y la pared.

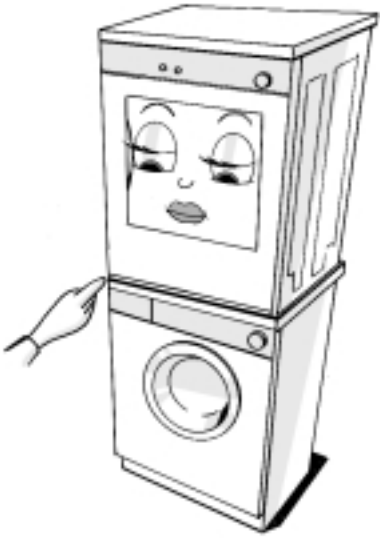

Kit de ensamblaje

Se puede instalar la secadora sobre la lavadora usando el kit de ensamblaje AMH 542, que se puede solicitar al fabricante de la máquina.

Dimensiones mínimas del hueco para la instalación:

Anchura:	600 mm
Altura:	850 mm
Profundidad:	560 mm

CONEXIÓN ELÉCTRICA

- **Las conexiones eléctricas tienen que ser conformes a las normativas locales.**
- **Los datos correspondientes a la tensión, el consumo energético y la protección requerida para los fusibles figuran en la placa de características, situada en la parte trasera de la secadora.**
- **La toma a tierra de esta secadora es obligatoria por norma de ley.**
- **No usar adaptadores múltiples ni prolongaciones.**
- **Antes de efectuar cualquier tipo de intervención en la secadora, desenchufarla.**
- **No hacer funcionar la secadora si ha sido dañada durante el transporte. Contactar con un técnico cualificado.**
- **Para sustituir el cable de alimentación, contactar con un técnico cualificado.**

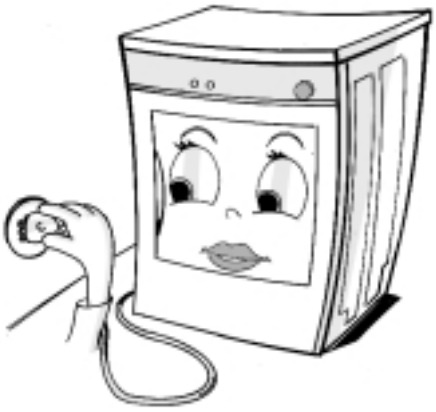

CONEXIÓN PARA LA VENTILACIÓN

El tubo de ventilación se entrega de fábrica con un adaptador en el tambor.

N.B.: Si no ha sido entregado el tubo de ventilación, recomendamos usar el kit de ensamblaje AMH 577 disponible en las tiendas de nuestros distribuidores.

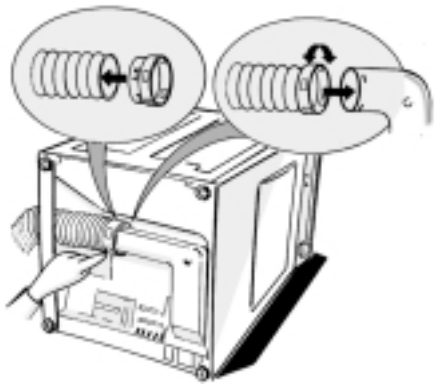

Conexión para la ventilación

1. Colocar una toalla o el embalaje junto a la secadora.
2. Tumbar la secadora sobre su lado derecho en la toalla o embalaje (vista desde delante).
3. Empujar el adaptador dentro de la manguera (véase el diagrama). Montar el adaptador de ventilación en la conexión que hay bajo la secadora.

Ventilación exterior

- Colocar el tubo de ventilación en la parte exterior teniendo cuidado de que no esté muy doblado (diámetro interior 10 cm, longitud máxima con dos codos: 3 m).
- Al instalar en columna sobre una lavadora, el tubo ha de quedar horizontal o vertical. El tubo de ventilación no debe estar colgando.
- No montar filtros en el extremo del tubo, porque el filtro podría bloquearse y perjudicar el funcionamiento de la secadora.
- No conectar el tubo de ventilación al sistema de calefacción.
- Usar solamente descargas aisladas de la humedad.

Sin tubo de ventilación

- Usar la secadora en ambientes amplios y bien ventilados.
- Evitar que se forme polvo en la habitación.
- La distancia desde la pared a la salida del aire tiene que ser por lo menos 10 cm.

REVERSIBILIDAD DE LA PUERTA

Para fijar la puerta transparente en el lado opuesto

1. Desenchufar el aparato.
2. Abrir la puerta.
3. Utilizando un destornillador, girar en 90° el perno de cierre colocado en la parte superior de la puerta y sacarlo.
4. Desatornillar los dos tornillos de la bisagra de la puerta y sacarla.
5. Soltar los dos tornillos que hay por encima y debajo del sistema de bloqueo de la puerta.
6. Para desmontar el cierre de la puerta:

- Utilizando un destornillador empujar hacia abajo el gancho colocado en la parte superior. Tirar del mismo hacia fuera y sacar el cierre.

7. Para fijar la puerta en el lado opuesto, hacer lo siguiente:

- Invertir la puerta.
- Fijarla con los dos tornillos colocados en la parte deseada.
- Volver a atornillar el cierre de la puerta en la parte opuesta.
- Volver a montar los dos tornillos arriba y abajo del cierre de la puerta.

8. Volver a atornillar el perno de cierre en la parte superior de la puerta.

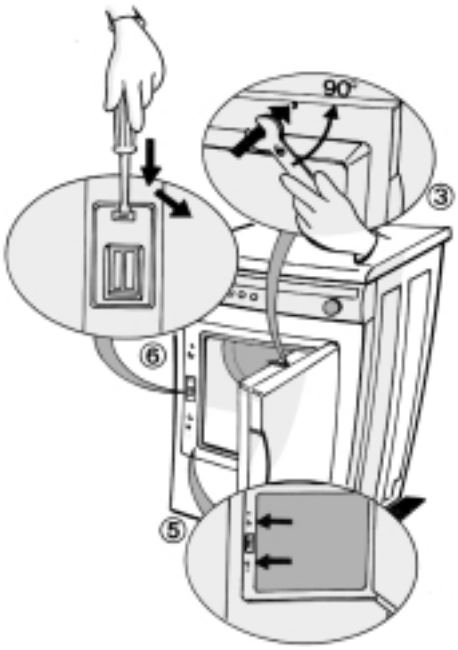

MANTENIMIENTO

1. Limpiar la superficie exterior del aparato con un detergente líquido. No usar productos abrasivos.
2. Limpiar el filtro después de cada ciclo de secado.
3. Si el filtro de pelusas está sucio, limpiarlo con un cepillo suave.
4. Limpiar la pelusa de la junta de la puerta y de su interior usando un trapo húmedo.

GUÍA PARA LA BÚSQUEDA DE AVERÍAS

Si la secadora no funciona correctamente, verificar los puntos siguientes antes de llamar a un técnico cualificado.

El tiempo de secado es demasiado largo / la ropa no está completamente seca:

- ¿Ha sido seleccionado el tiempo o el programa de secado correcto?
- ¿Estaba bien centrifugada la ropa? (velocidad de centrifugado de la lavadora inferior a 800 rpm)?
- ¿Acaso está sucio el filtro? (piloto encendido, si hay)?

Después de un corte de corriente, restablecer el funcionamiento de la secadora (secadora electrónica).

La secadora no funciona:

- ¿Está bien enchufada?
- ¿Hay un corte de luz?
- ¿Se ha quemado el fusible?
- ¿Está cerrada bien la puerta?
- ¿Ha sido seleccionado el programa o el tiempo de secado?
- ¿Ha sido pulsada la tecla de puesta en marcha (**Start**)?

El piloto del filtro está encendido (si hay):

- ¿Está limpio el filtro?
- ¿Está obstruido el tubo de ventilación?

ASISTENCIA

Antes de llamar al Servicio de Asistencia:

1. Verificar si no es posible resolver el problema sin ayuda (consultar la “Guía para la búsqueda de averías”).
2. Volver a activar el programa para ver si el inconveniente ha desaparecido.

Si después de dichos controles la secadora no funciona correctamente, contactar al servicio de asistencia más cercano.

Indicar siempre:

- el tipo de avería
- el tipo y modelo exacto de la secadora
- el número de asistencia visible a la derecha en la apertura de la puerta
- la dirección completa y el número telefónico.

SERVICE 0000 000 00000