INSTRUCŢIUNI DE SIGURANŢĂ

IMPORTANT: TREBUIE CITITE ȘI RESPECTATE

Înainte de a utiliza aparatul, citiţi aceste instrucţiuni privind siguranţa.
Păstraţi-le la îndemână pentru a le putea consulta și pe viitor.
Aceste instrucţiuni sunt valabile numai dacă simbolul ţării în care este utilizat aparatul este prezent pe acesta. Dacă simbolul corespunzător ţării în care este utilizat aparatul nu este prezent pe acesta, este necesar să consultaţi instrucţiunile tehnice, deoarece acestea conţin informaţiile necesare privind modificarea aparatului în funcţie de condiţiile de utilizare specifice ţării respective.
ATENŢIE: Utilizarea unui aparat de gătit cu funcţionare pe gaz are ca rezultat generarea de căldură, umiditate și produși combustibili în încăperea în care acesta este instalat. Asiguraţi-vă că bucătăria este bine ventilată, mai ales atunci când aparatul este în funcţiune: menţineţi deschise orificiile de aerisire sau instalaţi un dispozitiv de ventilare mecanică (hotă cu extracţie mecanică). Utilizarea intensivă și îndelungată a aparatului ar putea impune necesitatea unei ventilări suplimentare, de exemplu, deschiderea ferestrei sau o modalitate mai eficientă de ventilare, prin creșterea nivelului de ventilarea mecanică atunci când este cazul.
Aceste instrucţiuni și aparatul în sine furnizează avertismente importante privind siguranţa, care trebuie respectate întotdeauna. Producătorul nu își asumă nicio răspundere pentru nerespectarea acestor instrucţiuni de siguranţă, pentru utilizarea necorespunzătoare a aparatului sau pentru setarea incorectă a butoanelor de comandă.
Dacă informaţiile din acest manual nu sunt respectate cu stricteţe, s-ar putea produce un incendiu sau o explozie, acestea putând avea ca rezultat pagube materiale sau vătămări corporale.

AVERTISMENTE PRIVIND SIGURANŢA

Copiii foarte mici (0-3 ani) și mici (3-8 ani) nu trebuie lăsaţi să se apropie de aparat, cu excepţia cazurilor în care sunt supravegheaţi în permanenţă.
Copiii cu vârsta de peste 8 ani și persoanele cu capacităţi fizice, senzoriale sau mintale reduse sau fără experienţă și cunoștinţe pot folosi acest aparat doar dacă sunt supravegheate sau au fost instruite cu privire la utilizarea în siguranţă și înţeleg riscurile implicate. Copiii nu trebuie să se joace cu aparatul. Curăţarea și întreţinerea nu trebuie să fie efectuate de către copii fără a fi supravegheaţi.
AVERTIZARE: Aparatul și părţile sale accesibile se înfierbântă în timpul utilizării; copiii cu vârste mai mici de 8 ani nu trebuie lăsaţi să se apropie de aparat, cu excepţia cazurilor în care sunt supravegheaţi în permanenţă.
AVERTIZARE: Evitaţi să atingeţi rezistenţele sau suprafaţa internă - pericol de arsuri.
Nu lăsaţi niciodată aparatul nesupravegheat în timpul deshidratării alimentelor.
Dacă se poate utiliza o sondă cu aparatul, folosiţi exclusiv o sondă de temperatură recomandată pentru acest cuptor.
Nu amplasaţi articole vestimentare sau materiale inflamabile lângă aparat până când nu s-au răcit complet toate componentele.
Uleiurile și grăsimile supraîncălzite se aprind ușor. Fiţi întotdeauna atenţi când preparaţi alimente bogate în grăsimi, ulei sau când adăugaţi alcool (de ex. rom, coniac, vin) - pericol de incendiu.
Folosiţi mănuși de protecţie pentru a scoate tăvile și accesoriile, având grijă să nu atingeţi rezistenţele.
La finalizarea procesului de preparare, aveţi grijă ca, atunci când deschideţi ușa, să lăsaţi aerul fierbinte sau aburii să iasă treptat, înainte de a umbla în aparat.
Nu blocaţi orificiile de ventilare a aerului fierbinte din partea frontală a cuptorului.

UTILIZAREA PERMISĂ

ATENŢIE: Aparatul nu trebuie să fie pus în funcţiune prin intermediul unui temporizator extern sau al unui sistem de comandă la distanţă separat.
Acest aparat este destinat exclusiv uzului casnic, fiind interzisă utilizarea sa în scop profesional.
Nu utilizaţi aparatul afară.
Nu depozitaţi substanţe explozive sau inflamabile, precum doze de aerosoli, nu amplasaţi și nu utilizaţi benzină sau alte materiale inflamabile în interiorul sau în apropierea aparatului: Dacă aparatul este pus în funcţiune din greșeală, ar putea lua foc.
Nu este permisă nicio altă utilizare (de ex. încălzirea încăperilor).

INSTALAREA

Manevrarea și instalarea aparatului trebuie să fie efectuate de două sau mai multe persoane. Folosiţi mănuși de protecţie pentru a despacheta și instala aparatul.
Conexiunile electrice și racordurile pentru gaz trebuie să fie efectuate în conformitate cu normele locale.
AVERTIZARE: Modificarea aparatului și a metodei de instalare a acestuia sunt esenţiale în vederea utilizării corecte și în siguranţă a aparatului în toate ţările ale căror simboluri nu sunt specificate pe acesta.
Folosiţi regulatoare de presiune potrivite pentru presiunea gazului precizată în instrucţiuni.

Racord rigid (din cupru sau oţel).
Dacă presiunea gazului diferă de cea recomandată, la ţeava de admisie trebuie montat un regulator de presiune corespunzător în conformitate cu normele naţionale în vigoare
Încăperea trebuie să fie prevăzută

cu un sistem de extracţie a aerului care să elimine din incintă gazele combustibile. Acesta poate consta dintr-o hotă sau un ventilator electric care se activează automat de fiecare dată când aparatul este pornit.
De asemenea, în încăpere trebuie să fie permisă circulaţia liberă a aerului, deoarece acesta este absolut necesar pentru o ardere normală. Debitul de aer nu trebuie să fie de sub 2 m^3/h per kW de putere instalată.
Sistemul de circulaţie a aerului poate extrage aerul direct din exterior prin intermediul unei conducte cu o secţiune transversală internă de cel puţin 100 cm^2; deschiderea nu trebuie să fie blocată.
De asemenea, acest sistem poate asigura indirect aerul necesar pentru ardere, adică din încăperile adiacente prevăzute cu conducte de circulaţie a aerului, conform descrierii anterioare. Totuși, aceste încăperi nu trebuie să fie camere de zi, dormitoare sau să comporte riscul de izbucnire a unui incendiu.
Gazul petrolier lichefiat cade pe planșeu deoarece are o greutate mai mare decât cea a aerului.
Astfel, încăperile în care se află butelii de GPL trebuie să fie de asemenea prevăzute cu orificii de aerisire pentru a se permite eliminarea gazului în cazul scurgerii acestuia. În consecinţă, buteliile de GPL, încărcate parţial sau complet, nu trebuie să fie instalate sau depozitate în încăperi sau spaţii de depozitare aflate sub nivelul solului (pivniţe etc.). Este recomandat ca în încăpere să fie depozitată numai butelia utilizată, aceasta fiind poziţionată într-un loc ferit de căldura produsă de sursele externe (cuptoare, șemineuri, sobe etc.) care ar putea determina creșterea temperaturii buteliei la o valoare de peste 50 °C.
Utilizaţi un dulap adecvat pentru a asigura funcţionarea corespunzătoare a aparatului: pentru a instala cuptorul sub un blat (consultaţi diagrama) sau pentru a-l încorpora într-un corp de mobilier de bucătărie, dulapul trebuie să aibă dimensiunile precizate în imagine.
Pentru a asigura o ventilare corespunzătoare, panoul din spate al dulapului trebuie să fie scos. Este recomandat să instalaţi cuptorul sprijinit pe două șipci din lemn sau pe o suprafaţă complet plană cu o deschidere de cel puţin 45 x 560 mm, conform indicaţiilor din imagine.

RACORDAREA LA GAZ

AVERTIZARE: Înainte de instalare, asiguraţi-vă că condiţiile de distribuţie de la nivel local (tipul de gaz și presiunea gazului) sunt compatibile cu configuraţia aparatului.
Verificaţi dacă presiunea de alimentare cu gaz este conformă cu valorile specificate în tabelul 1 („Specificaţii privind arzătorul și duza”).
AVERTIZARE: Valorile de reglare a aparatului sunt specificate pe etichetă (sau pe plăcuţa cu date tehnice).
AVERTIZARE: Acest aparat nu este conectat la un dispozitiv de evacuare a produselor de ardere. Dispozitivul trebuie să fie instalat și conectat în conformitate cu normele în vigoare privind instalarea. Trebuie să se acorde o atenţie deosebită cerinţelor relevante privind ventilarea.
Dacă aparatul este racordat la o sursă de alimentare cu gaz lichefiat, șurubul de reglare trebuie să fie strâns cât mai mult posibil.
IMPORTANT: Când se folosește alimentarea cu gaz de la butelie, butelia sau recipientul de gaz trebuie să fie așezate în mod adecvat (orientare verticală).
AVERTIZARE: Această operaţie trebuie să fie efectuată de un tehnician calificat.
Folosiţi numai furtunuri metalice flexibile sau rigide pentru racordul de gaz.
Racord rigid (din cupru sau oţel)
Racordul la sistemul de alimentare cu gaz trebuie să fie efectuat astfel încât să nu se exercite presiuni asupra aparatului.
Pe rampa de alimentare a aparatului este prezent un racord în forma literei L reglabil care este prevăzut cu o garnitură care previne scurgerile. Garnitura trebuie să fie înlocuită întotdeauna după rotirea racordului (garnitura este livrată împreună cu aparatul).
Racordul conductei de alimentare cu gaz este un racord 1/2 cilindric filetat de tip tată.
Racordarea unei ţevi din oţel inoxidabil flexibile și fără sudură la un racord filetat
Racordul conductei de alimentare cu gaz este un racord 1/2 cilindric filetat de tip tată. Ţevile trebuie să fie instalate astfel încât să nu aibă niciodată o lungime mai mare de 2000 mm atunci când sunt complet extinse. Odată ce a fost realizată racordarea, asiguraţi-vă că ţeava metalică flexibilă nu intră în contact cu nicio componentă mobilă și că nu este presată.
Utilizaţi numai ţevi și garnituri care sunt conforme cu normele naţionale.
IMPORTANT: Dacă se utilizează un furtun din oţel inoxidabil, acesta trebuie instalat astfel încât să nu atingă nicio componentă mobilă a mobilierului (de exemplu, un sertar). Acesta trebuie să treacă printr-o zonă în care nu există obstacole și care să permită examinarea furtunului pe toată lungimea sa.
Aparatul trebuie să fie racordat la reţeaua e alimentare cu gaz sau la butelia de gaz în conformitate cu normele naţionale. Înainte de a efectua racordarea, asiguraţi-vă că aparatul este compatibil cu tipul de gaz pe care doriţi să îl utilizaţi. Dacă nu există compatibilitate, urmaţi instrucţiunile de la paragraful „Adaptarea la diferite tipuri de gaz”.
După racordarea la alimentarea cu gaz, verificaţi etanșeitatea folosind apă cu săpun. Aprindeţi arzătoarele și rotiţi butoanele de la poziţia de maxim 1* la poziţia de minim 2* pentru a verifica stabilitatea flăcării.

ADAPTAREA PENTRU DIFERITE TIPURI DE GAZ

Pentru adaptarea la diferite tipuri de gaz în scopul adaptării

cuptorului la un tip de gaz diferit de cel pentru care a fost proiectat (indicat pe etichetă), parcurgeţi aceste etape simple:
Înlocuirea duzei arzătorului cuptorului
1. Deschideţi complet ușa cuptorului.
2. Culisaţi în afară placa de bază a cuptorului.

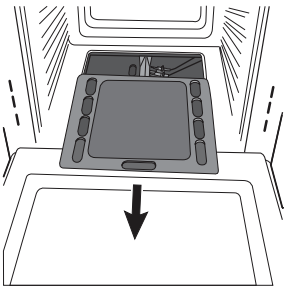

3. Desfiletaţi șuruburile de fixare a arzătorului.
4. Scoateţi șurubul „V" și apoi arzătorul.

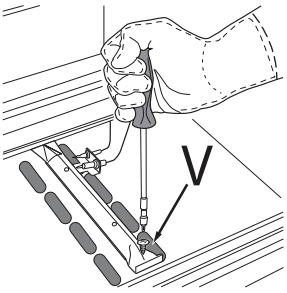

5. Desfiletaţi duza arzătorului cuptorului utilizând o cheie tubulară specială pentru duze sau, preferabil, o cheie tubulară de 7 mm și înlocuiţi-o cu o duză adecvată pentru noul tip de gaz (consultaţi tabelul 1).

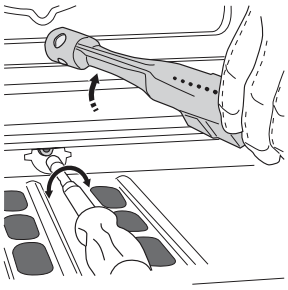

6. Înlocuiţi toate piesele parcurgând în ordine inversă etapele descrise anterior.
De asemenea, aveţi grijă să montaţi placa de bază a cuptorului în poziţia sa iniţială.
Instalarea și reparaţiile trebuie să fie efectuate de către un tehnician calificat, în conformitate cu instrucţiunile fabricantului și cu normele locale referitoare la siguranţă. Nu reparaţi și nu înlocuiţi nicio piesă a aparatului, dacă acest lucru nu este indicat în mod expres în manualul de utilizare.
Efectuarea operaţiilor de instalare de către copii este interzisă. Nu lăsaţi copiii în apropierea aparatului în timpul instalării. Nu lăsaţi ambalajele (saci din plastic, bucăţi de polistiren etc.) la îndemâna copiilor în timpul instalării și după finalizarea acesteia.
După despachetarea aparatului, asiguraţi-vă că nu a fost deteriorat în timpul transportului. Dacă apar probleme, contactaţi dealerul sau cel mai apropiat serviciu de asistenţă tehnică post-vânzare.
Înainte de orice operaţie de instalare, aparatul trebuie să fie deconectat de la reţeaua de alimentare cu energie electrică.
În timpul instalării, aveţi grijă ca aparatul să nu deterioreze cablul de alimentare.
Activaţi aparatul numai atunci când instalarea a fost finalizată.
După instalare, partea inferioară a aparatului nu trebuie să mai fie accesibilă.
Executaţi toate operaţiunile de decupare a mobilei înainte de a introduce aparatul și înlăturaţi cu grijă toate așchiile de lemn și rumegușul.
Nu obstrucţionaţi deschiderea minimă dintre blatul de lucru și marginea superioară a cuptorului.
Demontaţi cuptorul de pe suportul din polistiren doar în momentul instalării.
Nu instalaţi aparatul în spatele unei uși decorative - Pericol de incendiu.

AVERTISMENTE PRIVIND ALIMENTAREA CU ENERGIE ELECTRICĂ

Pentru ca instalarea să fie conformă cu normele de siguranţă în vigoare, este necesar un întrerupător omnipolar cu o distanţă minimă între contacte de 3 mm și aparatul trebuie să fie împământat.
În cazul în care cablul de alimentare este deteriorat, înlocuiţi-l cu unul echivalent. Cablul de alimentare trebuie înlocuit numai de către un tehnician calificat, în conformitate cu instrucţiunile producătorului și cu normele de siguranţă în vigoare. Contactaţi un centru de service autorizat.
Aparatul trebuie să poată fi deconectat de la reţeaua electrică fie prin scoaterea ștecherului din priză (dacă ștecherul este disponibil), fie prin intermediul unui întrerupător multipolar de reţea situat în amonte de priză, în conformitate cu standardele naţionale privind siguranţa electrică.
Plăcuţa cu datele tehnice este vizibilă pe marginea frontală a cuptorului, când se deschide ușa.
În cazul în care este necesară înlocuirea cablului de alimentare, contactaţi un centru de service autorizat.
IMPORTANT: Datele privind tensiunea și consumul de energie sunt indicate pe plăcuţa cu date tehnice
Dacă ștecherul prevăzut nu este adecvat pentru priza dumneavoastră, contactaţi un tehnician calificat.
Cablul de alimentare trebuie să fie suficient de lung pentru a putea conecta aparatul la reţeaua de alimentare cu energie electrică, după ce a fost încastrat în mobilă.
Nu trageţi de cablul de alimentare.
Nu utilizaţi prelungitoare, prize multiple sau adaptoare.
Nu puneţi în funcţiune acest aparat dacă a fost deteriorat cablul de alimentare sau ștecherul, dacă nu funcţionează corect, sau dacă a fost deteriorat sau a căzut pe jos.
Menţineţi cablul la distanţă de suprafeţele fierbinţi.
După finalizarea instalării, componentele electrice nu trebuie să mai fie accesibile pentru utilizator.
Nu atingeţi aparatul dacă aveţi părţi ale corpului umede și nu-l utilizaţi când sunteţi desculţi.
Cablul de alimentare trebuie să fie suficient de lung pentru a putea conecta aparatul la reţeaua de alimentare cu energie electrică, după ce a fost încastrat în mobilă.
Nu trageţi de cablul de alimentare.
Împământarea acestui aparat este obligatorie prin lege.

Cablul trebuie să fie verificat cu regularitate și înlocuit doar de tehnicieni autorizaţi în conformitate cu instrucţiunile producătorului şi cu normele de siguranţă în vigoare.

UTILIZAREA CORECTĂ

Dacă întâmpinaţi dificultăţi când rotiţi butoanele arzătoarelor, vă rugăm să contactaţi Serviciul de asistenţă tehnică post-vânzare în vederea înlocuirii robinetului arzătorului dacă acesta este defect.
Deschiderile destinate ventilării și dispersiei căldurii nu trebuie să fie niciodată acoperite.
Atunci când introduceţi raftul în interiorul cuptorului, asiguraţi-vă că opritorul este orientat în sus și că se află în partea din spate a cavităţii.

CURĂŢAREA ŞI ÎNTREŢINEREA

Nu curăţaţi niciodată aparatul utilizând aparate de curăţare cu aburi sau aparate de curăţare cu presiune.
AVERTIZARE: Înainte de a înlocui becul, asiguraţi-vă că aparatul este oprit, pentru a evita posibilitatea electrocutării.
Nu utilizaţi substanţe abrazive de curăţare sau răzuitoare metalice ascuţite pentru a curăţa ușa de sticlă a aparatului; acestea pot zgâria suprafaţa, ceea ce poate duce la spargerea sticlei.
Purtaţi mănuși de protecţie în timpul operaţiilor de curăţare și întreţinere.
Înainte de orice operaţie de întreţinere, aparatul trebuie să fie deconectat de la reţeaua de alimentare cu energie electrică.
Asiguraţi-vă că aparatul s-a răcit înainte de a efectua orice operaţie de curăţare sau întreţinere.
Pentru a evita deteriorarea dispozitivului electric de aprindere, nu-l utilizaţi atunci când arzătoarele nu sunt montate în locașurile lor.
Nu curăţaţi niciodată aparatul utilizând aparate de curăţare cu aburi sau aparate de curăţare cu presiune.
Purtaţi mănuși de protecţie în timpul operaţiilor de curăţare și întreţinere.

Exclusiv pentru România

TABELUL 1 - Specificaţii privind arzătorul și duza acestuia			**Gaz lichefiat**				**Gaz natural**	
Arzător	Putere calorifică kW (valoare calorică brută)*		By-pass 1/100	Duză 1/100	Debit* g/h		Duză 1/100	Debit* l/h
	Nominală	Debit caloric	(mm)		***	**	(mm)	
Cuptor	2,60	1,00	46	75	189	186	119	248
Alimentare Presiuni	Nominală (mbari)				28-30	37	20	
	Minimă (mbari)				20	25	17	
	Maximă (mbari)				35	45	25	
*	Gaz uscat, la 15 °C și 1013,25 mbari							
**	Propan P.C.S. = 50,37 MJ/kg							
***	Butan P.C.S. = 49,47 MJ/Kg							
	Gaze naturale P.C.S. = 37,78 MJ/m3							
	Gaz aerian P.C.S. = 15,87 MJ/m3							

TABELUL 2 - Instalaţia de gaz	
Categoria	Putere nominală kW
II2H3B/P	**2,60** (189 g/h - G30) (186 g/h - G31)

RECOMANDĂRI PENTRU PROTECŢIA MEDIULUI ÎNCONJURĂTOR

ELIMINAREA AMBALAJULUI

Ambalajul este reciclabil în proporţie de 100% şi este marcat cu simbolul reciclării ♻. Diferitele părţi ale ambalajului nu trebuie aruncate la întâmplare, ci trebuie reciclate în conformitate cu normele stabilite de autorităţile locale.

ELIMINAREA APARATELOR ELECTROCASNICE UZATE

Atunci când eliminaţi aparatul uzat, faceţi-l inutilizabil tăind cablul de alimentare și scoţând uşile și grătarele (dacă intră în dotare), astfel încât copiii să nu poată pătrunde cu uşurinţă în interior și să rămână blocaţi.
Acest aparat este fabricat din materiale reciclabile ♻ sau reutilizabile. Eliminaţi-l în conformitate cu normele locale referitoare la eliminarea deșeurilor.

Pentru informaţii ulterioare referitoare la eliminarea, valorificarea și reciclarea aparatelor electrocasnice, contactaţi autorităţile locale competente, serviciul de eliminare a deșeurilor menajere sau magazinul de unde aţi cumpărat aparatul.
Acest aparat este marcat în conformitate cu Directiva europeană 2012/19/UE privind deșeurile de echipamente electrice și electronice (DEEE).
Asigurându-vă că acest produs este eliminat în mod corect, contribuiţi la prevenirea potenţialelor consecinţe negative asupra mediului înconjurător și sănătăţii persoanelor, consecinţe care ar putea fi cauzate de eliminarea necorespunzătoare a acestui produs.

Simbolul de pe produs sau de pe documentele care îl însoţesc indică faptul că acest aparat nu trebuie eliminat ca deșeu menajer, ci trebuie predat la un centru de colectare corespunzător, pentru reciclarea echipamentelor electrice și electronice.

RECOMANDĂRI PENTRU ECONOMISIREA ENERGIEI

Preîncălziţi cuptorul numai dacă se specifică astfel în tabelul cu informaţii privind modul de preparare sau în reţeta dumneavoastră.
Folosiţi forme de copt închise la culoare, lăcuite sau emailate, pentru că absorb căldura mai bine.

DECLARAŢIE DE CONFORMITATE

Acest aparat, care a fost proiectat pentru a veni în contact cu produse alimentare, este în conformitate cu Regulamentul european CE nr. 1935/2004.

Acest aparat îndeplinește cerinţele de proiectare ecologică prevăzute de Regulamentele europene nr. 65/2014 și nr. 66/2014, în conformitate cu standardul european EN 15181.

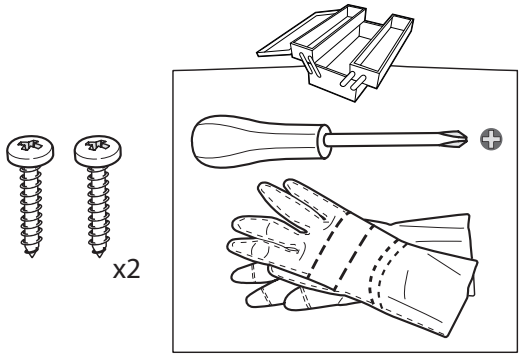
x2

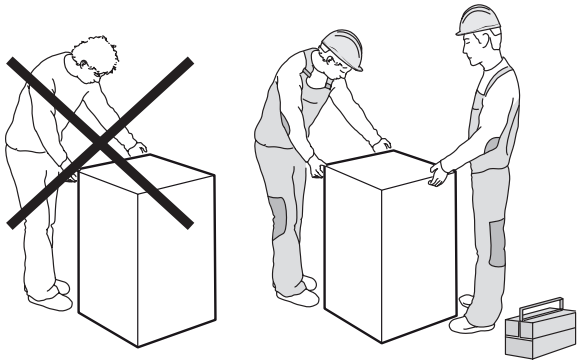

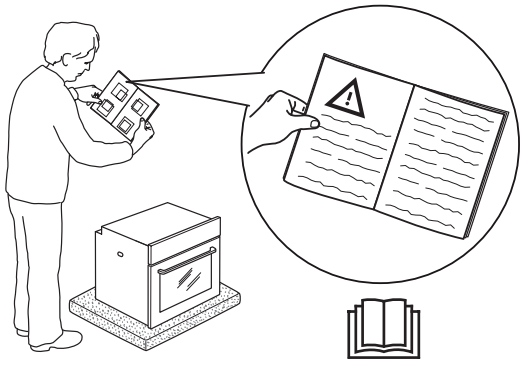

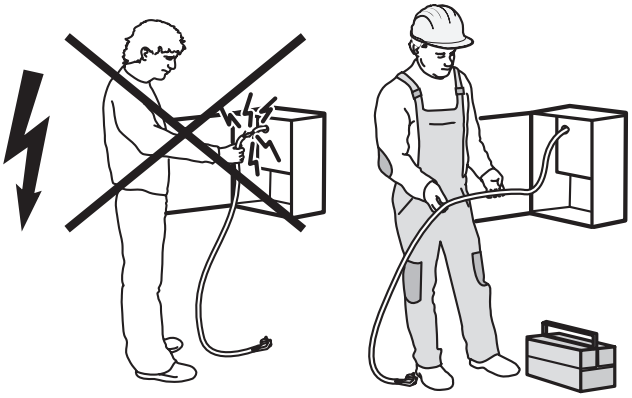

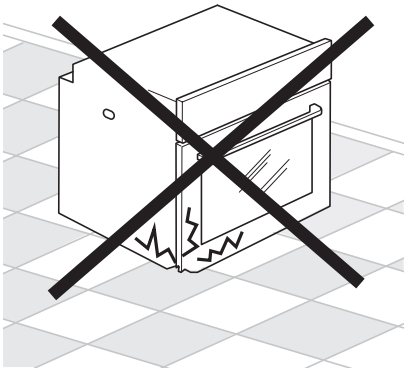

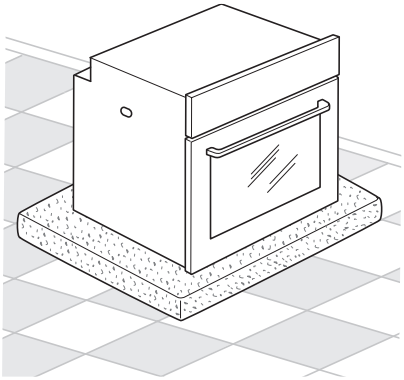

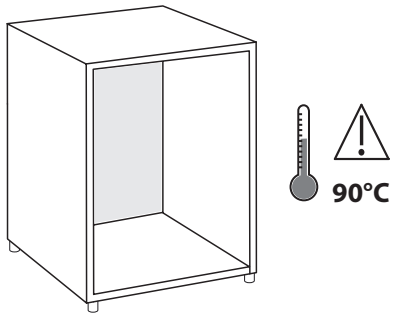
90°C

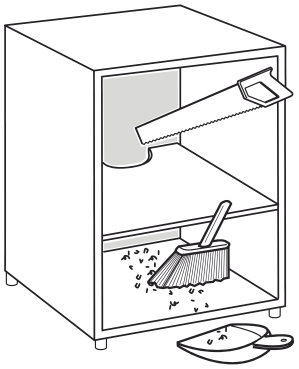

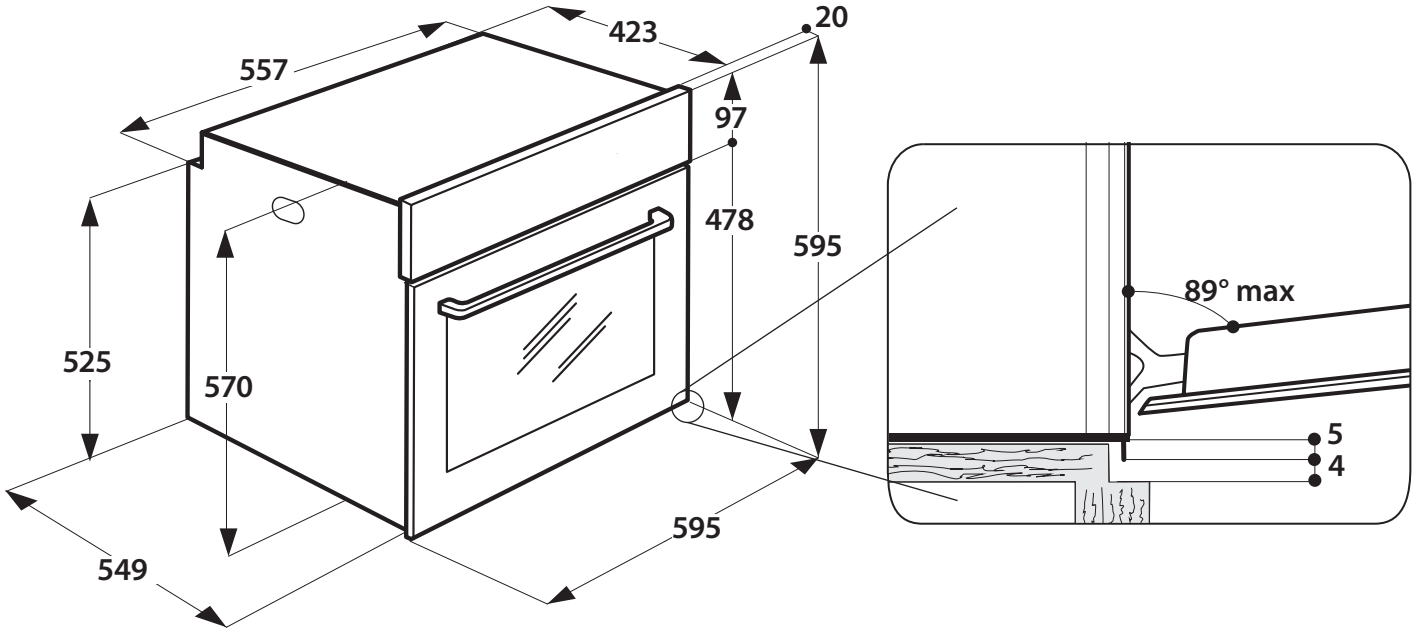
557
423
20
97
478
595
525
570
549
595
89° max
5
4

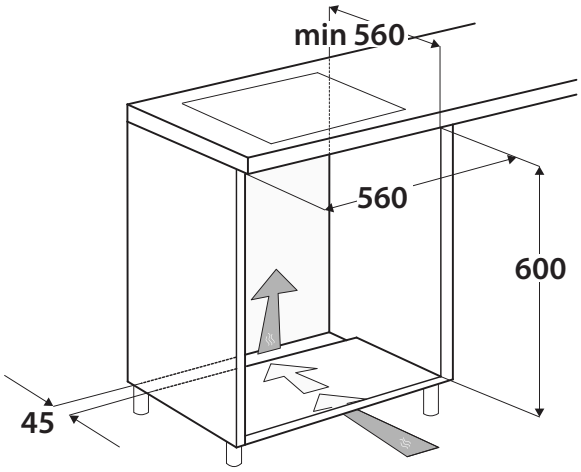
min 560
560
600
45

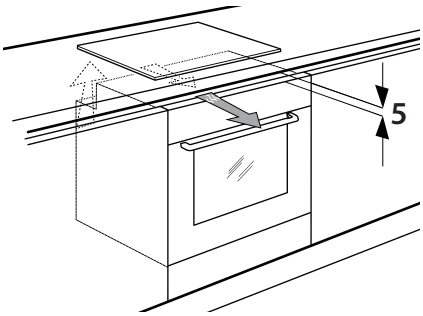
5

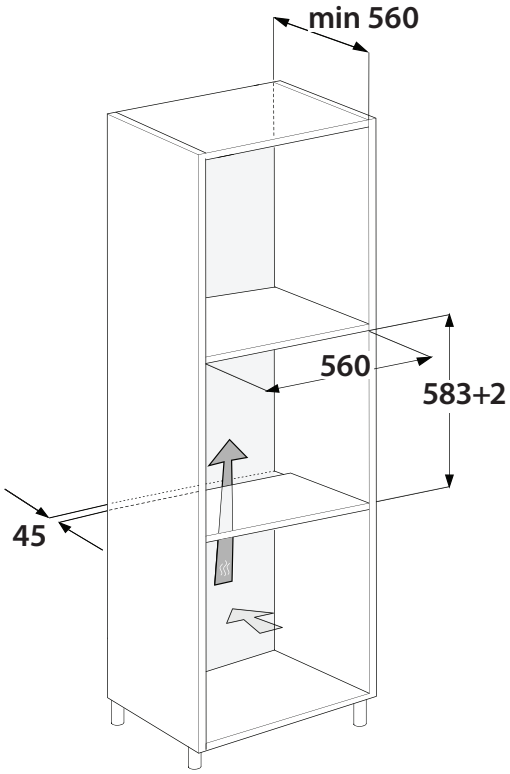
min 560
560
583+2
45

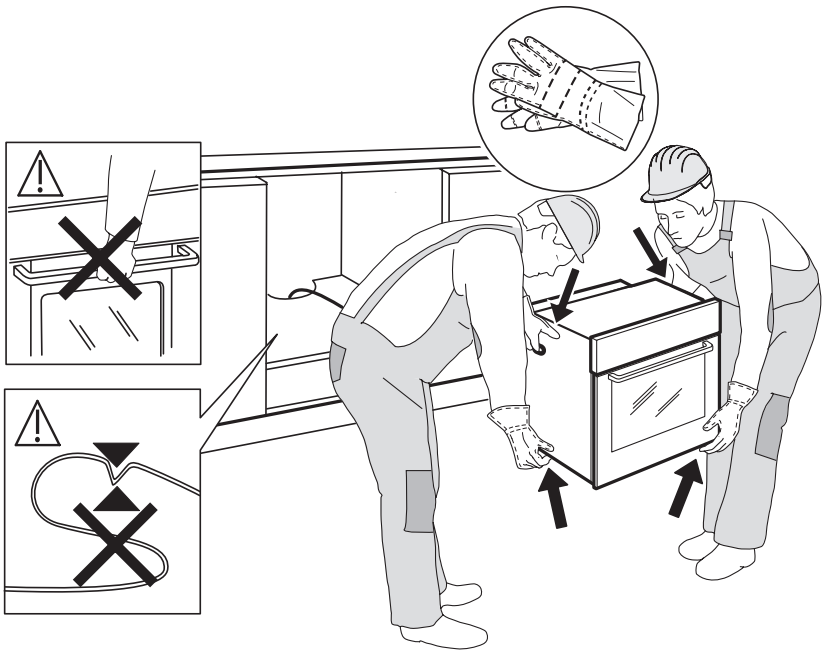

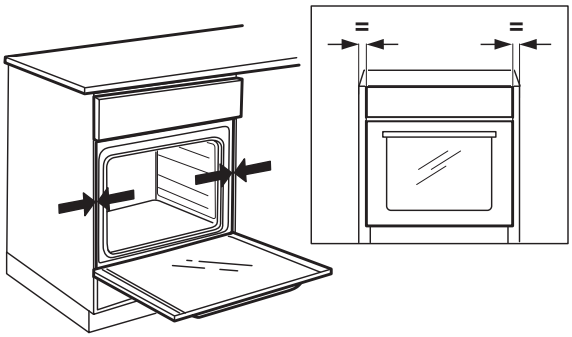

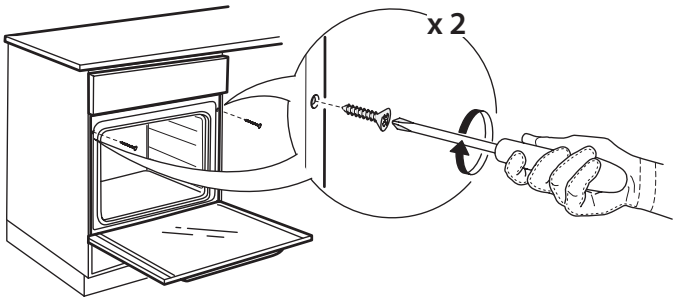

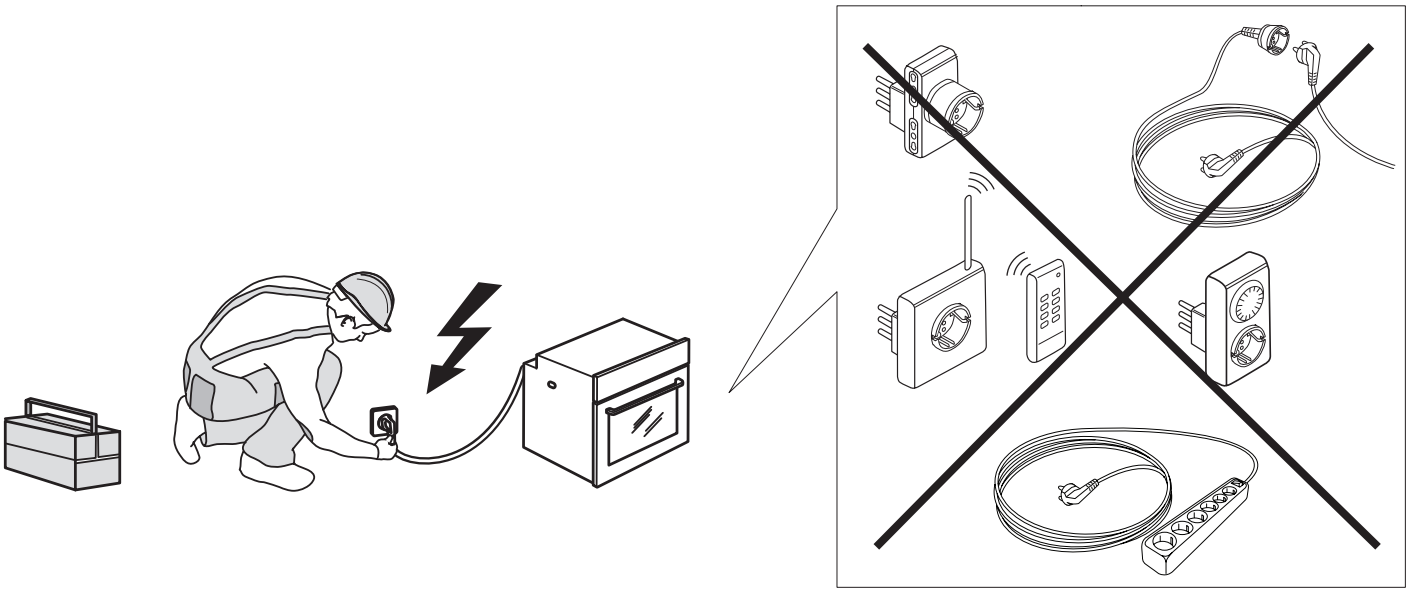

Whirlpool EMEA S.p.A.
via Carlo Pisacane n.1
20016 Pero (MI), Italy

4 0 0 0 1 0 8 7 3 6 3 2

Printed in Italy