Whirlpool

SENSING THE DIFFERENCE

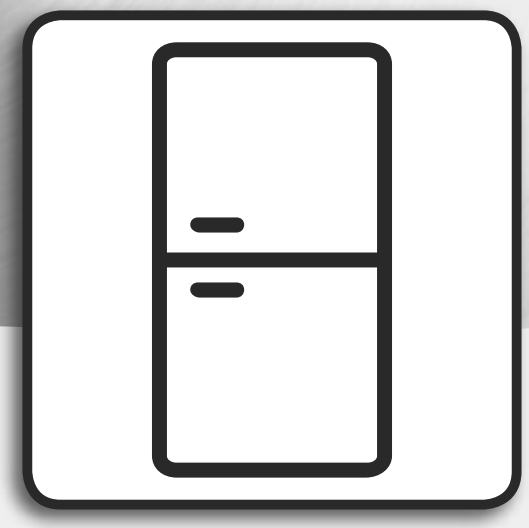

Sveikatos ir saugos, naudojimo ir priežiūros

bei **įrengimo** vadovas

www.whirlpool.eu/register

LIETUVIŠKAI 3

Whirlpool
SENSING THE DIFFERENCE

LIETUVIŲ

SVEIKATOS IR SAUGOS, NAUDOJIMO IR PRIEŽIŪROS bei ĮRENGIMOVADOVAI

DĖKOJAME, KAD ĮSIGIJOTE „WHIRLPOOL“ GAMINĮ.
Kad galėtumėte tinkamai pasinaudoti pagalba,
užregistruokite savo prietaisą svetainėje **www.whirlpool.eu/register**

Rodyklė

Sveikatos ir saugos vadovas
SAUGUMO REKOMENDACIJOS 4
SVARBI SAUGOS INFORMACIJA 4
APLINKOS APSAUGA 7
ATITIKTIES DEKLARACIJA 8

Naudojimo ir priežiūros vadovas
GAMINIO APRAŠYMAS 9
PRIETAISAS 9
VALDYMO SKYDELIS 10
TECHNINIAI DUOMENYS 10
DURELĖS 11
ŠALDYTUVO ŠVIESA 11
LENTYNOS 11
VENTILIATORIUS IR ANTIBAKTERINIS FILTRAS 11
„NO-FROST“ ŠALDYTUVO SKYRIUS 11
„NO-FROST“ ŠALDIKLIO SKYRIUS 12
PRIEDAI 12
KAIP NAUDOTIS PRIETAISU 13
NAUDOJIMAS PIRMĄ KARTĄ 13
ĮRENGIMAS 13
KASDIENIS NAUDOJIMAS 14
MAISTO LAIKYMO PATARIMAI 17
REKOMENDACIJOS, KAIP ELGTIS, JEI PRIETAISAS NENAUDOJAMAS 21
VALYMAS IR PRIEŽIŪRA 22
TRIKČIŲ ŠALINIMAS IR PASLAUGŲ PO PARDAVIMO TARNYBA 23
VEIKIMO GARSAI 23
TRIKČIŲ ŠALINIMO VADOVAS 24
APTARNAVIMO PO PARDAVIMO TARNYBA 26

Įrengimo vadovas 27

Whirlpool
SENSING THE DIFFERENCE

SAUGUMO REKOMENDACIJOS

SVARBI SAUGOS INFORMACIJA

JŪSŲ IR KITŲ ASMENŲ SAUGA LABAI SVARBI.

Šiame vadove bei ant prietaiso pateikti svarbūs saugos perspėjimai, kuriuos būtina perskaityti ir kurių visada privaloma laikytis.

Tai yra perspėjimo dėl saugos simbolis.
Šis simbolis perspėja apie galimą pavojų, dėl kurio jūs ar kiti gali susižeisti ar mirtinai susižaloti.
Visi saugos pranešimai bus pateikiami su saugos simboliu kartu su žodžiu **PAVOJUS** arba **ĮSPĖJIMAS**. Šie žodžiai reiškia:

⚠ PAVOJUS

Nurodo pavojingą situaciją; jei jos nevengsite, patirsite rimtą traumą.

⚠ ĮSPĖJIMAS

Nurodo pavojingą situaciją; jei jos nevengsite, galite patirti rimtą traumą.

Visuose perspėjimuose dėl saugos pateikiama konkreti informacija apie esamą galimą pavojų ir nurodoma, kaip sumažinti traumos, žalos ir elektros smūgio pavojų, kuris kyla netinkamai naudojant prietaisą. Būtinai laikykitės toliau pateiktų instrukcijų. Nesilaikant šių instrukcijų kyla pavojus.
Gamintojas negali prisiimti atsakomybės už žalą, atsiradusią nesilaikant šio vadovo instrukcijų.
Gamintojas neprisiima atsakomybės už asmenų ar gyvūnų traumas ar turto sugadinimą, jei nesilaikoma anksčiau pateiktų rekomendacijų ir atsargumo priemonių.

Saugokite šias instrukcijas ir turėkite jas po ranka, kad galėtumėte pasižiūrėti ateityje.

Nelaikykite sprogiųjų medžiagų, pvz., aerozolių, prie prietaiso ir nenaudokite benzino ar kitų degiųjų medžiagų šalia jo.

Išmesdami prietaisą pasirūpinkite, kad jis būtų nebenaudojamas – nupjaukite maitinimo laidą ir išimkite dureles bei lentynas (jei yra), kad vaikai negalėtų lengvai patekti į vidų ir užstrigti ten.

Šiame prietaise nėra CFC.
Šaltnešio kontūre naudojamo šaldymo skysčio sudėtyje yra R600a (HC).
Prietaisai su izobutanu (R600a): izobutanas yra gamtinės dujos, nekenkiančios aplinkai, bet yra degios. Todėl užtikrinkite, kad šaltnešio kontūro vamzdžiai nebūtų pažeisti. Ištuštindami šaltnešio grandinę būkite ypač atsargūs, jei pažeisti vamzdžiai.

C pentanas naudojamas kaip porodaris izoliacinėse putose;

⚠ ĮSPĖJIMAS

Nepažeiskite prietaiso šaltnešio kontūro vamzdžių.

⚠ ĮSPĖJIMAS

Naudokite tik gamintojo rekomenduojamas mechanines, elektrines ar chemines priemones atitirpinimui paspartinti.

⚠ ĮSPĖJIMAS

Prietaiso skyriuose nenaudokite ir nedėkite elektrinių prietaisų, nebent juos rekomenduotų gamintojas.

⚠ ĮSPĖJIMAS

Ledų ir (arba) vandens automatai, tiesiogiai nesujungti su vandens tiekimu, turėtų būti pripildyti tik geriamo vandens.

⚠ ĮSPĖJIMAS

Neuždenkite prietaiso vėdinimo angų.

⚠ ĮSPĖJIMAS

Ledų ir (arba) vandens automatai turi būti prijungti prie vandens linijos, per kurią tiekiamas tik geriamasis vanduo, o vandens slėgis yra nuo 0,17 iki 0,81 MPa (1,7 ir 8,1 bar).

Siekiant užtikrinti tinkamą vėdinimą, prietaiso šonuose ir viršuje reikia palikti tarpą. Atstumas nuo prietaiso galinės dalies iki sienos turi būti bent 50 mm.
Jei šis atstumas bus mažesnis, padidės prietaiso energijos sąnaudos.

GAMINIO NAUDOJIMO PASKIRTIS

Šis prietaisas yra skirtas naudoti buityje. Draudžiama prietaisą naudoti komerciniais tikslais. Gamintojas neprisiima atsakomybės netinkamo naudojimo arba neteisingo valdiklių įjungimo atveju.

Prietaisas nėra skirtas valdyti išoriniu laikmačiu ar atskira nuotolinio valdymo sistema.

Nenaudokite prietaiso lauke.

Šis prietaisas skirtas naudoti namų ūkyje ir panašiose patalpose, pavyzdžiui: - parduotuvių, biurų ir kitų įstaigų darbuotojų virtuvėse;
- ūkių gyvenamosiose patalpose, viešbučiuose, moteliuose ir kitose gyvenamosiose patalpose;
– nakvynės vietose, kur patiekiami pusryčiai (angl. „Bed and Breakfast“);
– maitinimo ir panašiose ne mažmeninei prekybai skirtose patalpose.

Šio prietaiso viduje įtaisyta lemputė naudojama tik buitiniuose prietaisuose; ji netinka namų patalpoms apšviesti (EB reglamentas 244/2009).

ĮRENGIMAS

Prietaisą įjunkite tik užbaigus įrengimo darbus.

Įrengimo ir remonto darbus turi atlikti kvalifikuotas technikas; jis privalo vadovautis gamintojo instrukcijomis ir vietinėmis saugos taisyklėmis. Prietaisą remontuoti ar jo dalis keisti galima tik tuo atveju, jei tai nurodyta naudotojo vadove.

Mūvėkite apsaugines pirštines, kai išpakuojate ir montuojate prietaisą.

Prieš vykdant bet kokius įrengimo darbus, prietaisą būtina atjungti nuo elektros tinklo. Išpakavę prietaisą, patikrinkite, ar jis nebuvo pažeistas transportuojant. Jei kyla problemų, kreipkitės į prekybos atstovą arba artimiausią techninės priežiūros po pardavimo tarnybą.

Pasirūpinkite, kad įrengiant prietaisas nepažeistų maitinimo kabelio.

Prietaisą perkelti ir įrengti turi du ar daugiau žmonių.

Įrengiant prietaisą įsitikinkite, kad visos keturios kojelės tvirtai remiasi į grindis (jei ne, sureguliuokite jas), o tada patikrinkite, ar prietaisas pastatytas lygiai (naudokitės gulsčiuku).

Prieš įjungdami prietaisą, palaukite dvi valandas – taip užtikrinsite, kad šaltnešio grandinė bus optimalios būklės.

Užtikrinkite, kad prietaisas nestovėtų šalia šilumos šaltinio.

SU ELEKTRA SUSIJĘ ĮSPĖJIMAI

Įsitikinkite, kad duomenų lentelėje nurodyta įtampa atitinka jūsų namų įtampą.

Maitinimo srovės parametrai yra nurodyti duomenų lentelėje.
Pagal taisykles prietaisą reikalaujama įžeminti.
Tam, kad įrengimas atitiktų esamus saugos reglamentus, būtina naudoti visų polių jungiklį, kuriame tarpas tarp kontaktų negali būti mažesnis nei 3 mm.

Jei maitinimo laidas pažeistas, jį reikia pakeisti identišku nauju laidu. Maitinimo laidą pakeisti turi tik kvalifikuotas specialistas, vadovaudamasis gamintojo instrukcijomis ir galiojančiais saugos nurodymais. Kreipkitės į įgaliotąjį techninės priežiūros centrą.

Prietaisą įrengus, jo elektros komponentai turi būti nepasiekiami naudotojui.
Maitinimo laidas turi būti pakankamai ilgas, kad, prietaisą įstačius į korpusą, jo ilgio pakaktų įjungti į elektros lizdą. Nenaudokite ilgintuvo.

Whirlpool
SENSING THE DIFFERENCE

Netempkite prietaiso maitinimo laido.
Jei prietaise yra laidas su kištuku, nenaudokite lizdinių šakotuvų.

Jei prietaise yra laidas su kištuku, tačiau jis netinka turimam kištukiniam lizdui, kreipkitės į kvalifikuotą techniką.

Prietaiso nelieskite jokia drėgna kūno dalimi, jo nenaudokite būdami basi.

Prietaiso nenaudokite: jei pažeistas elektros laidas arba kištukas, jei prietaisas veikia netinkamai arba jei jis buvo pažeistas arba numestas.
Elektros laido ir kištuko nenardinkite į vandenį. Laidą laikykite atokiai nuo karštų paviršių.

Kai naudojate likutinės srovės grandinės pertraukiklį (RCCB), naudokite tik pažymėtą modelį.

Prietaisas skirtas naudoti vietose, kur temperatūra atitinka šių diapazonų ribas pagal duomenų lentelėje nurodytą klimato tipą.
Jei prietaisą ilgą laiką veikia temperatūra, neatitinkanti nurodyto diapazono ribų, jo veikimas gali sutrikti.
Klimato klasė, aplinkos temp. (°C)
SN nuo 10 iki 32
N nuo 16 iki 32
ST nuo 16 iki 38
T nuo 16 iki 43

ELEKTROS PRIJUNGIMAS TIK DIDŽIOJOJE BRITANIJOJE IR AIRIJOJE

Saugiklio pakeitimas.
Jei šio prietaiso maitinimo kabelis sumontuotas su prijungtu BS 1363A 13 amp kištuku su saugikliu, šio tipo kištuko saugiklį pakeisti naudokite A.S.T.A. patvirtintą BS 1362 tipo saugiklį:

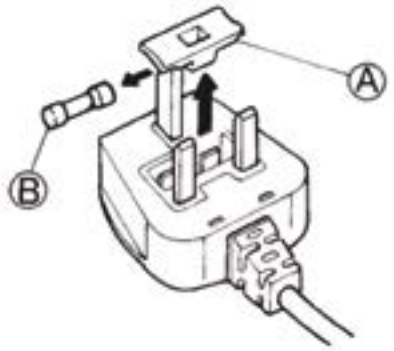

1. Nuimkite saugiklių dangtelį (A) ir ištraukite saugiklį (B).
2. Į saugiklių dangtelį įkiškite 13 A saugiklį.
3. Abu sumontuokite kištuke.
Svarbu:
Saugiklių dangtelis turi būti iš naujo uždedamas, kai saugiklis pakeičiamas, ir, jei pametamas dangtelis, kištuko negalima naudoti be tinkamo dangtelio. Tinkamas dangtelis atpažįstamas pagal spalvą arba spalvotus žodžius ant pagrindinio kištuko.
Keičiami saugiklių dangčiai parduodami vietinėse elektros prekių parduotuvėse.

Skirta tik naudotojams Airijos Respublikoje
Dėl naudojimo D. Britanijoje pateikta informacija bus dažnai taikoma, bet trečiasis kištuko tipas ir lizdas (2 kontaktų, šoninio įžeminimo) taip pat naudojami.

Kištukinis lizdas ir kištukas (galioja abiems šalims)
Jei paruoštas kištukas netinka elektros lizdui, susisiekite su Aptarnavimo po įsigijimo tarnyba dėl tolesnių instrukcijų. Nemėginkite pakeisti kištuko patys. Tą atlikti turi kvalifikuotas specialistas, vadovaudamasis gamintojo instrukcijomis ir galiojančiais saugos nurodymais.

TINKAMAS NAUDOJIMAS

Šaldytuvą naudokite tik šviežiam maistui laikyti, o šaldymo kamera skirta tik šaldytam maistui laikyti, šviežiam maistui šaldyti ir ledo kubeliams daryti.

Nedėkite nesuvynioto maisto tiesiai ant vidinių šaldytuvo ar šaldymo kameros paviršių.

Prietaisuose gali būti specialūs maisto laikymo skyreliai.
Jeigu kitaip nenurodyta specialiame prietaiso lankstinuke, juos galima pašalinti, išlaikant tas pačias funkcijas.
Nenurykite ledų pakuočių (yra kai kuriuose modeliuose) turinio (nenuodingas).

Nevalgykite ledų kubelių ar kitų ledų formų iškart išėmę jas iš šaldymo kameros, nes jie gali sukelti šalčio nudegimus.

Filtras, esantis po ventiliatoriaus gaubtu, veikiant šaldytuvui visuomet turi būti vietoje.
Šaldymo kameroje nelaikykite stiklinių talpų su skysčiais, nes jos gali skilti.

Neužstatykite ventiliatoriaus (jei yra) maisto produktais.
Įdėję maistą patikrinkite, ar tinkamai uždarėte skyriaus

Whirlpool
SENSING THE DIFFERENCE

duris, ypač šaldymo kameros.

Pažeisti tarpikliai turėtų būti pakeisti kiek įmanoma greičiau.

VAIKŲ SAUGA

Labai maži vaikai (0–3 metų) ir maži vaikai (3–8 metų) turi būti atokiai, nebent yra visą laiką prižiūrimi.

Šį prietaisą gali naudoti vaikai nuo 8 metų ir vyresni bei asmenys, turintys psichinį, jutiminį ar protinį neįgalumą arba tie, kuriems trūksta patirties arba žinių, jei jie yra prižiūrimi ir supažindinami su saugiu prietaiso naudojimu bei supranta su tuo susijusius pavojus. Neleiskite vaikams žaisti su prietaisu. Neprižiūrimi vaikai neturėtų valyti ir prižiūrėti prietaiso. Pakuotės medžiagas (plastikinius maišelius, polistirolą ir kt.) laikykite vaikams nepasiekiamoje vietoje.

VALYMAS IR PRIEŽIŪRA

Prieš atliekant bet kokius valdymo ar priežiūros darbus, prietaisą būtina atjungti nuo elektros tinklo.

Niekada nenaudokite valymo garais įrangos.

APLINKOS APSAUGA

PAKAVIMO MEDŽIAGŲ IŠMETIMAS

Pakavimo medžiagos yra 100 % perdirbamos ir pažymėtos perdirbimo simboliu:

Todėl įvairias pakuotės medžiagas reikia išmesti labai atsakingai ir griežtai laikantis vietos institucijų taisyklių, reglamentuojančių atliekų tvarkymą.

KAIP IŠMESTI BUITIES PRIETAISUS

Šis prietaisas pagamintas naudojant perdirbamas arba pakartotinai naudojamas medžiagas. Prietaisą išmeskite paisydami vietos atliekų išmetimo reglamentų.

Dėl išsamesnės informacijos apie buities elektros prietaisų apdorojimą, utilizavimą ir perdirbimą, kreipkitės į kompetentingą vietos instituciją, buities atliekų surinkimo tarnybą arba parduotuvę, kurioje pirkote prietaisą.

Šis prietaisas paženklintas pagal Europos direktyvos 2012/19/EB dėl elektros ir elektronikos įrangos atliekų (EEĮA) reikalavimus. Tinkamai utilizuodami šį gaminį padėsite išvengti neigiamo poveikio aplinkai ir žmonių sveikatai, kurį gali sukelti netinkamas šio gaminio atliekų tvarkymas.

Ant prietaiso arba pridedamų dokumentų esantis simbolis nurodo, kad su šiuo prietaisu negalima elgtis kaip su buitinėmis šiukšlėmis. Jį reikia atiduoti į atitinkamą surinkimo skyrių,

Whirlpool
SENSING THE DIFFERENCE

kad elektros ir elektronikos įranga būtų perdirbta.

ENERGIJOS TAUPYMO PATARIMAI

Prietaisą įrenkite sausoje, gerai vėdinamoje patalpoje toli nuo bet kokio šilumos šaltinio (pvz., radiatoriaus, viryklės ir t. t.), taip pat tokioje vietoje, kur nepatenka tiesioginiai saulės spinduliai. Jei reikia, naudokite izoliacinę plokštę.
Kad būtų garantuota pakankama ventiliacija, vadovaukitės įrengimo instrukcijomis. Nepakankama ventiliacija prietaiso galinėje dalyje padidina energijos suvartojimą ir sumažina šaldymo efektyvumą.

Vidinę prietaiso temperatūrą gali veikti aplinkos temperatūra, dažnas durelių atidarinėjimas, o taip pat ir prietaiso vieta. Nustatinėdami temperatūrą turėtumėte atsižvelgti į šiuos veiksnius. Kuo rečiau atidarinėkite duris.

Atitirpindami užšalusį maistą, laikykite jį šaldytuve. Žema šaldytų produktų temperatūra atšaldo šaldytuve esantį maistą.

Prieš dėdami į šaldytuvą šiltus gėrimus ar maistą, leiskite jiems atvėsti.

Šaldytuvo lentynėlių išdėstymas neturi jokios įtakos efektyviam energijos suvartojimui. Maistas ant lentynėlių turėtų būti dedamas taip, kad būtų užtikrinta tinkama oro cirkuliacija (maistas neturėtų liestis, tarp maisto produktų ir galinės sienos turi būti išlaikytas atstumas).

Galite padidinti šaldyto maisto laikymo erdvę išėmę krepšius ir, jei yra, „Stop Frost“ lentyną, išlaikydami tokį pat energijos suvartojimą.

Aukštos energijos klasės prietaisai turi didelio efektyvumo variklius, kurie veikia ilgiau, bet suvartoja mažiau elektros energijos. Nesijaudinkite, jei variklis toliau veikia ilgesnį laiką.

ATITIKTIES DEKLARACIJA

Šis prietaisas sukurtas laikyti maistui ir yra pagamintas laikantis EB reglamento Nr. 1935/2004.

Šis prietaisas sukurtas, pagamintas ir parduodamas laikantis šių reikalavimų:

› Žemos įtampos prietaisų direktyvos 2006/95/EB (keičiančios 73/23/EEB su vėlesniais pakeitimais);

› Direktyvos dėl elektromagnetinio suderinamumo 2004/108/EB saugos reikalavimai.
Prietaiso elektros sistemos saugumą galima užtikrinti tada, kai jis prijungtas prie patvirtintos įžeminimo sistemos.

Whirlpool
SENSING THE DIFFERENCE

GAMINIO APRAŠYMAS

PRIETAISAS

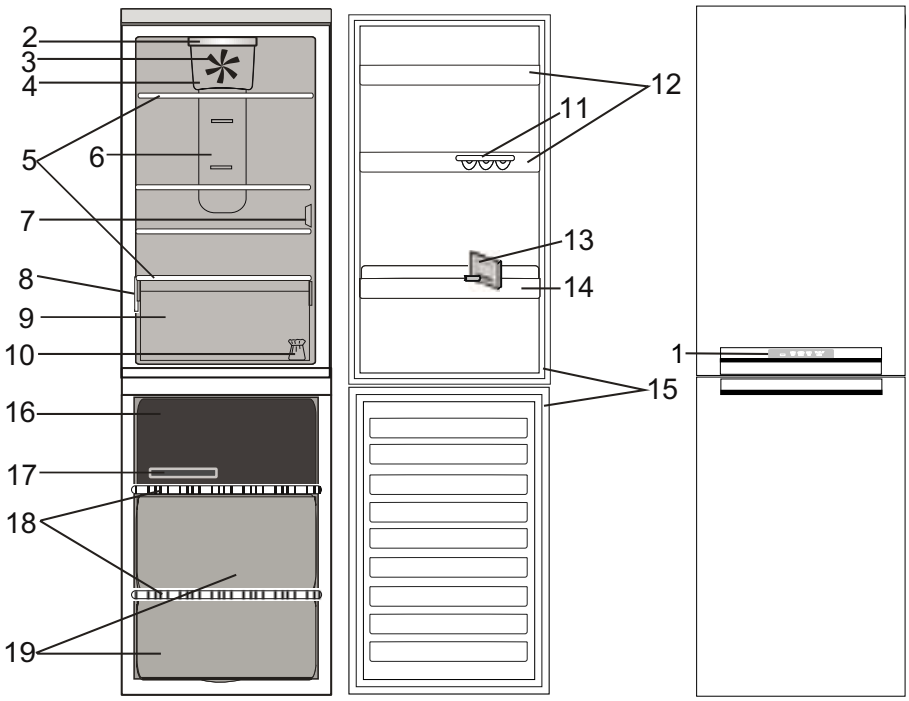

1. Valdymo skydelis
Šaldytuvo skyrius
2. LED apšvietimas
3. Ventiliatorius
4. Ventiliatoriaus dangtis ir antibakterinio filtro vieta
5. Lentynos
6. Daugiakrypčio šalto oro srauto zona
7. Jutiklio dangtelis
8. Duomenų plokštelė su komerciniu pavadinimu
9. Vaisių ir daržovių skyrius
10. Durelių atidarymo krypties keitimo komplektas
11. Kiaušinių dėklas
12. Dėklai durelėse
13. Butelių skirtukas
14. Butelių lentyna
15. Dangčio tarpiklis
Šaldiklio skyrius
15. Durelių sandarikliai
16. Viršutinis stalčius: šalčiausia dalis
geriausiai tinka šviežiam maistui užšaldyti
17. Ledukų padėklas
18. Lentynos
19. Šaldiklio stalčiai

Whirlpool
SENSING THE DIFFERENCE

VALDYMO SKYDELIS

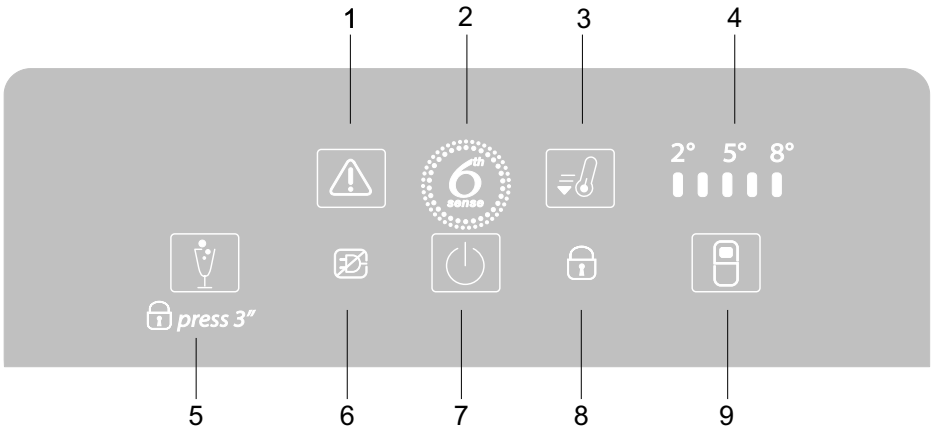

1. SIGNALO IŠJUNGIMO mygtukas / GARSO SIGNALO indikatorius
2. „6th SENSE FRESH CONTROL“ funkcija
3. GREITOJO ATŠALDYMO mygtukas
4. ŠALDYTUVO TEMPERATŪROS LED indikatoriai
5. POBŪVIO REŽ. mygtukas / MYGTUKŲ
UŽRAKTO mygtukas
6. ELEKTROS PERTRŪKIO SIGNALO indikatorius
7. ĮJUNGIMO / BUDĖJIMO REŽIMO mygtukas
8. MYGTUKŲ UŽRAKTO indikatorius
9. ŠALDYTUVO TEMPERATŪROS mygtukas

TECHNINIAI DUOMENYS

GAMINIO MATMENYS		
Aukštis	1 885	mm
Plotis	595	mm
Ilgis	655	mm
ŠALDYTUVO SKYRIAUS TALPA (L)	222	L
ŠALDIKLIO SKYRIAUS TALPA (L)	97	L
ATITIRPINIMO SISTEMA		
Šaldytuvas	Automatinis	
Šaldiklis	Automatinis	
TEMPERATŪROS PASIEKIMO LAIKAS (VAL.)	16	val.
ŠALDYMO GALIA (KG/24 VAL.)	4,0	kg/24 val.
ENERGIJOS SĄNAUDOS (KWH/24 VAL.)	0,66	kWh/24h
TRIUKŠMO LYGIS (DBA)	42	dBA
ENERGIJOS VARTOJIMO EFEKTYVUMO KLASĖ	A++	

Whirlpool
SENSING THE DIFFERENCE

DURELĖS

DURELIŲ ATIDARYMO KRYPTIES KEITIMO GALIMYBĖ

Pastaba. Galima pakeisti durelių atidarymo kryptį. Jei šią procedūrą atlieka techninės priežiūros po pardavimo tarnyba, garantija netaikoma.
Durelių atidarymo kryptį rekomenduojama keisti dviese.
Vadovaukitės nurodymais **įrengimo vadove.**

ŠALDYTUVO ŠVIESA

Apšvietimo sistemai šaldytuvo viduje naudojamos LED lemputės, kuriomis užtikrinamas geresnis apšvietimas
bei labai mažos energijos sąnaudos.
Jei LED apšvietimo sistema neveikia, kreipkitės į techninės priežiūros tarnybą, kad ją suremontuotų.

Svarbu: Šaldytuvo skyriaus apšvietimas įjungiamas, kai atidaromos šaldytuvo durelės. Jei dureles atviras paliksite ilgiau nei 10 min., apšvietimas automatiškai išsijungs.

LENTYNOS

Visas lentynas, durelių lentynas ir stalčius galima išimti.

VENTILIATORIUS IR ANTIBAKTERINIS FILTRAS

Ventiliatorius padeda geriau paskirstyti temperatūrą gaminio viduje, kad jame laikomi maisto produktai ilgiau išliktų švieži.
Pastaba. Neužstatykite oro įsiurbimo angos maisto produktais.
Jei prietaise įrengtas ventiliatorius, jame galima įstatyti ir antibakterinį filtrą.
Išimkite jį iš dėžutės daržovių stalčiuje ir įstatykite į ventiliatoriaus dangtelį, kaip parodyta paveikslėlyje.
Keitimo nurodymai pateikiami filtro dėžutėje.

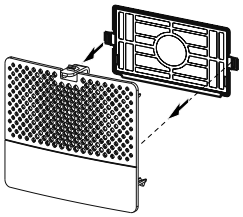

„NO-FROST“ ŠALDYTUVO SKYRIUS

Šaldytuvo skyriaus atitirpinimas atliekamas visiškai automatiškai.

Atitirpęs vanduo automatiškai patenka į išleidimo angą už daugiakrypčio šalto oro srauto zonos ir teka į talpyklą, iš kurios išgaruoja.

Whirlpool
SENSING THE DIFFERENCE

„NO-FROST“ ŠALDIKLIO SKYRIUS

„No Frost“ šaldikliuose šaltas oras cirkuliuoja aplink šaldymo skyrius, todėl nesusiformuoja ledas ir nereikia
skyriaus atitirpinti.

Šaldomi produktai neprišąla prie sienelių, etiketės išlieka įskaitomos, o šaldymo skyrius išlieka tvarkingas ir švarus.

PRIEDAI

KIAUŠINIŲ DĖKLAS

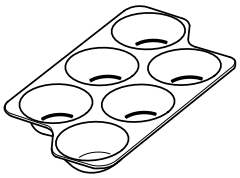

BUTELIŲ SKIRTUKAS

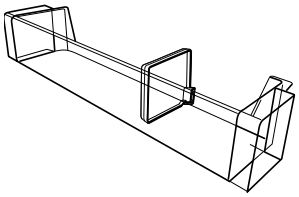

LEDUKŲ PADĖKLAS

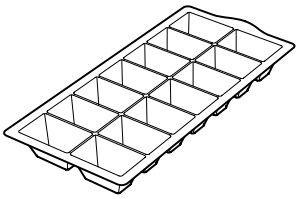

Whirlpool
SENSING THE DIFFERENCE

KAIP NAUDOTIS PRIETAISU

NAUDOJIMAS PIRMĄ KARTĄ

KAIP PRIETAISĄ PARENGTI NAUDOJIMUI

Prijungus prietaisą prie maitinimo šaltinio, jis pradeda veikti automatiškai.
Paleidę prietaisą ir, prieš dėdami maisto produktus, palaukite bent 4–6 val.

Kai prietaisą prijungiate prie maitinimo šaltinio, pradeda šviesti ekranas, kuriame maždaug 1 sek. pasirodo visos piktogramos. Užsidega numatytosios (gamyklinės) šaldytuvo skyriaus nustatymų reikšmės.

TEMPERATŪROS NUSTATYMAS

Gamykloje paprastai nustatoma vidutinė rekomenduojama prietaiso temperatūra.
Išsamesnė informacija apie temperatūros nustatymą pateikiama kasdienio naudojimo informacijos vadove.

Pastaba. Rodomi nustatymai atitinka vidutinę temperatūrą visame šaldytuve

ĮRENGIMAS

VIENO PRIETAISO ĮRENGIMAS

Siekiant užtikrinti tinkamą vėdinimą, prietaiso šonuose ir viršuje reikia palikti tarpą.
Atstumas nuo prietaiso galinės dalies iki sienos turi būti bent 50 mm.
Jei šis atstumas bus mažesnis, padidės prietaiso energijos sąnaudos.

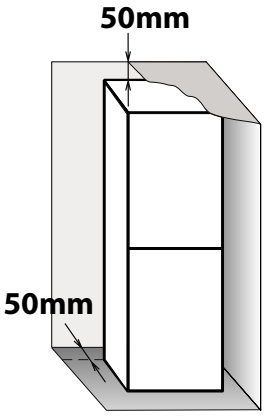

TARPIKLIŲ ĮSTATYMAS

Tarpiklius įstatykite viršutinėje ir apatinėje kondensatoriaus dalyje (pagal brėžinį) prietaiso gale.

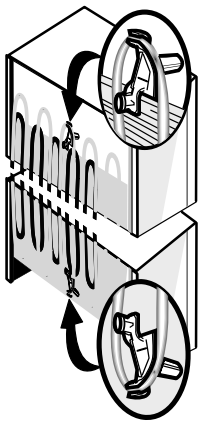

Whirlpool
SENSING THE DIFFERENCE

KASDIENIS NAUDOJIMAS

KAIP PADIDINTI ŠALDIKLIO SKYRIAUS TALPĄ

• Išimkite stalčius, jei reikia įdėti didelius produktus ar jų pakuotes.
• Maisto produktus dėkite tiesiai į šaldiklio skyriaus lentynas.
• Išimkite papildomus įdedamus priedus.

• Maisto produktais neuždenkite oro angų (galinėje sienelėje ir gaminio vidinės dalies apačioje).
• Visas lentynas ir stalčius galima išimti.

• Vidinę prietaiso temperatūrą gali veikti aplinkos temperatūra, dažnas durelių atidarinėjimas bei prietaiso vieta. Nustatinėdami temperatūrą turėtumėte atsižvelgti į šiuos veiksnius.
• Jei kitaip nenurodoma, prietaiso priedų indaplovėje neplaukite.

FUNKCIJOS

ĮJUNGIMAS / BUDĖJIMO REŽIMAS

Šia funkcija šaldytuvas įjungiamas arba perjungiamas į budėjimo režimą. Jei norite įjungti gaminio budėjimo režimą, **paspauskite ir 3 sek. palaikykite įjungimo / budėjimo režimo mygtuką**. Išsijungs visi indikatoriai, išskyrus įjungimo / budėjimo režimo piktogramos lemputę, kuri nurodo, kad prietaisas veikia budėjimo režimu.

Kai prietaisas veikia budėjimo režimu, šaldytuvo skyriaus apšvietimas neveikia. Atminkite, kad atliekant šį veiksmą, prietaisas nuo maitinimo neatjungiamas.
Jei norite vėl įjungti prietaisą, tiesiog paspauskite ir 3 sek. palaikykite įjungimo / budėjimo režimo mygtuką.

IŠMANUSIS EKRANAS

Ši papildoma funkcija gali būti naudojama norint taupyti energiją. Vadovaukitės kasdienio naudojimo vadove pateiktomis instrukcijomis ir įjunkite/ išjunkite funkciją.
Kai įjungiama išmaniojo ekrano funkcija, ekranas užgęsta ir lieka šviesti tik „Pro Fresh“ indikatorius. Norint reguliuoti temperatūrą ar naudoti kitas funkcijas, būtina suaktyvinti ekraną bet kokio mygtuko paspaudimu.
Jei per 15 sek. nebus atliktas joks veiksmas, ekranas vėl išsijungs ir bus matomas tik „Pro Fresh“ indikatorius.
Kai funkcija išjungiama, atkuriamas įprastas ekrano rodinys. Išmanusis ekranas išsijungia savaime, jei nutrūksta elektros tiekimas. Atminkite, kad ši funkcija neatjungia prietaiso nuo maitinimo, tik sumažina išorinio ekrano energijos sąnaudas.
Pastaba. Skelbiamos prietaiso energijos sąnaudos, kai išmaniojo ekrano funkcija įjungta.

Whirlpool
SENSING THE DIFFERENCE

„6TH SENSE FRESH CONTROL“ FUNKCIJA	Ši funkcija veikia automatiškai ir užtikrina optimalias sąlygas, reikalingas maisto produktams saugoti. Jei sąlygos pasikeičia, „6th Sense Fresh Control“ funkcija	nedelsiant atkuria optimalias sąlygas. Rezultatai akivaizdūs: produktai šaldytuvo skyriuje išlieka švieži iki 4 kartų ilgiau.
GREITASIS ATVĖSINIMAS	Šią funkciją rekomenduojama naudoti, kai į šaldiklio ar šaldytuvo skyrių ketinate dėti labai didelį produktų kiekį. Naudodamiesi „Fast Cool“ funkcija šaldytuvo ir šaldiklio skyriuje galite padidinti šaldymo galią.	**Pastaba:** „Fast Cool“ funkciją derėtų įjungti prieš sudedant šviežius maisto produktus šaldyti į šaldiklio skyrių, kad kuo labiau padidintumėte šaldymo galią.
POBŪVIO REŽIMO	Ši funkcija naudojama atvėsinti šaldiklio skyriuje sudėtus gėrimus. 30 min. nuo funkcijos pasirinkimo (šio laiko pakanka atvėsinti 0,75 l talpos butelį gėrimo ir nepažeidžiamas stiklas) mirksi simbolis ir veikia garso signalas: išimkite butelį iš šaldiklio	skyriaus ir paspauskite signalo išjungimo mygtuką, kad išjungtumėte garso signalą. **Svarbu:** Butelius šaldiklio skyriuje laikykite, tik kol veikia ši funkcija.
MYGTUKŲ UŽRAKTAS	Veikiant šiai funkcijai negalima keisti nustatymų ar išjungti prietaiso. Jei norite užrakinti mygtukus, paspauskite ir 3 sek. laikykite pobūvio režimo mygtuką, kol ekrane atsiras mygtukų užrakinimo indikatorius ir pasigirs garso signalas, patvirtinantis funkcijos pasirinkimą. Po 3 sek. mygtukų užrakto indikatorius užges. Jei veikiant mygtukų užrakto funkcijai paspausite kurį nors mygtuką (išskyrus	pobūvio režimo mygtuką), pasigirs garso signalas, o ekrane mirksės mygtukų užrakto indikatorius. Veikiant mygtukų užrakto funkcijai galima išjungti bet kurį garso signalą. Jei norite atrakinti mygtukus, pakartokite tą pačią procedūrą, kad ekrane atsirastų mygtukų užrakinimo indikatorius ir įsijungtų garso signalas, patvirtinantis funkcijos išjungimą. Po 1 sek. indikatorius užges.
MAITINIMO IŠJUNGIMO SIGNALAS	Prietaisas automatiškai stebi šaldiklio kameros temperatūrą, atsinaujinus elektros tiekimui. Jei šaldiklio kameroje pasiekiama teigiama temperatūra, pradeda mirksėti ilgo maitinimo išjungimo signalo piktograma ir įsijungia garso signalas, kai atsinaujina elektros tiekimas. Norėdami atstatyti signalą, vieną kartą paspauskite signalo atstatymo mygtuką. Jei veikia elektros pertrūkio signalas, rekomenduojama atlikti šiuos veiksmus: • Jei maistas šaldiklyje yra atitirpęs, bet vis dar šaltas, visą maistą iš šaldiklio skyriaus reikia perkelti į šaldytuvo skyrių ir suvartoti per 24 val. • Jei maistas šaldiklyje sušaldytas, tai	reiškia, kad nutrūkus elektros tiekimui maistas buvo atitirpęs, o atsinaujinus vėl užšalo. Tokį maistą valgyti nesaugu, nes atšildytas ir pakartotinai užšaldytas maistas netenka skonio, kokybės ir maistinės vertės. Tokiu atveju rekomenduojama tiesiog išmesti visą šaldiklyje esantį maistą. Nutrūkus elektros tiekimui ilgo maitinimo išjungimo signalas tam tikra prasme informuoja apie šaldiklyje esančio maisto kokybę. Ši sistema neužtikrina maisto kokybės ar saugaus jo vartojimo ir rekomenduojama naudotojui patikrinti bei įvertinti šaldiklio ir šaldytuvo skyriuose esančio maisto kokybę.

Whirlpool
SENSING THE DIFFERENCE

TEMPERATŪROS SIGNALAS	Garsinis signalas įsijungia, kai: • Prie elektros tinklo prijungiamas ilgą laiką nenaudotas prietaisas; • Temperatūra šaldiklio skyriuje yra per aukšta; • Šaldiklio skyriuje sudėto maisto kiekis viršija duomenų lentelėje nurodytą kiekį; • Šaldiklio durelės paliktos atidarytos ilgą laiką.	• Norėdami nutildyti garso signalą, vieną kartą paspauskite signalo išjungimo mygtuką. • Signalo indikatorius savaime išsijungia, kai temperatūra šaldiklio skyriuje nukrenta žemiau -10 °C.
ATIDARYTŲ DURELIŲ SIGNALAS	Atidarytų durelių signalas suveikia, kai ilgiau nei 2 min. paliekate atviras dureles.	Uždarykite dureles arba paspauskite garso signalo išjungimo mygtuką, kad nutildytumėte garso signalą.

Whirlpool
SENSING THE DIFFERENCE

MAISTO LAIKYMO PATARIMAI

ŠALDYTUVO SKYRIUS

Šaldytuvas yra puiki vieta maisto paruoštam maistui, šviežiems ar konservuotiems, pieno produktams, vaisiams ir daržovėms bei gėrimams laikyti.

ORO VENTILIACIJA

Pasitelkiant natūralią oro cirkuliaciją šaldytuve sukuriamos skirtingos temperatūros zonos. Šalčiausia yra iškart virš vaisių ir daržovių stalčiaus bei prie galinės sienelės. Šilčiausia – skyriaus viršuje, priekyje.

Jei ventiliacija nepakankama, padidėja energijos sąnaudos ir sumažėja šaldymo efektyvumas. Maistu ar kitais daiktais neuždenkite oro angų – jomis užtikrinama tinkama oro cirkuliacija ir padedama išlaikyti maisto produktus šviežius.

KAIP LAIKYTI ŠVIEŽIUS MAISTO PRODUKTUS IR GĖRIMUS

› Maistui laikyti naudokite perdirbamo plastiko, metalo, aliuminio ir stiklo indelius bei maistinę plėvelę.

› Skysčius ir maisto produktus, kurie gali skleisti stiprius kvapus arba būti jais paveikti, laikykite uždaruose indeliuose arba uždenkite.

› Maisto produktus, kurie išskiria daug etileno dujų arba yra jautrūs šioms dujoms, pavyzdžiui, vaisiai, daržovės ir salotos, visada reikia atskirti arba suvynioti, kad juos išlaikytumėte kuo ilgiau; pavyzdžiui, pomidorų nelaikykite kartu su kiviais ar kopūstais.

› Maisto produktų nelaikykite per arti vienų kitų, kad tarp jų galėtų tinkamai cirkuliuoti oras.

› Kad buteliai neišvirstų, galite pasinaudoti butelių laikikliu.

› Jei šaldytuve ketinate laikyti nedidelį maisto produktų kiekį, rekomenduojame naudoti lentynas virš vaisių ir daržovių stalčiaus, nes tai šalčiausia skyriaus vieta.

› Atminkite, kad maistu negalima uždengti oro angų.

KUR LAIKYTI ŠVIEŽIUS MAISTO PRODUKTUS IR GĖRIMUS

› Šaldytuvo lentynose: paruoštą maistą, tropinius vaisius, sūrį ir delikatesus.

› Šalčiausioje zonoje (virš vaisių ir daržovių stalčiaus): mėsą, žuvį, mėsos gaminius, pyragus.

› Vaisių ir daržovių stalčiuje: vaisius, salotas, daržoves.

› Durelėse: sviestą, uogienę, padažus, konservuotus produktus, skardines, butelius, gėrimų pakelius, kiaušinius.

Whirlpool
SENSING THE DIFFERENCE

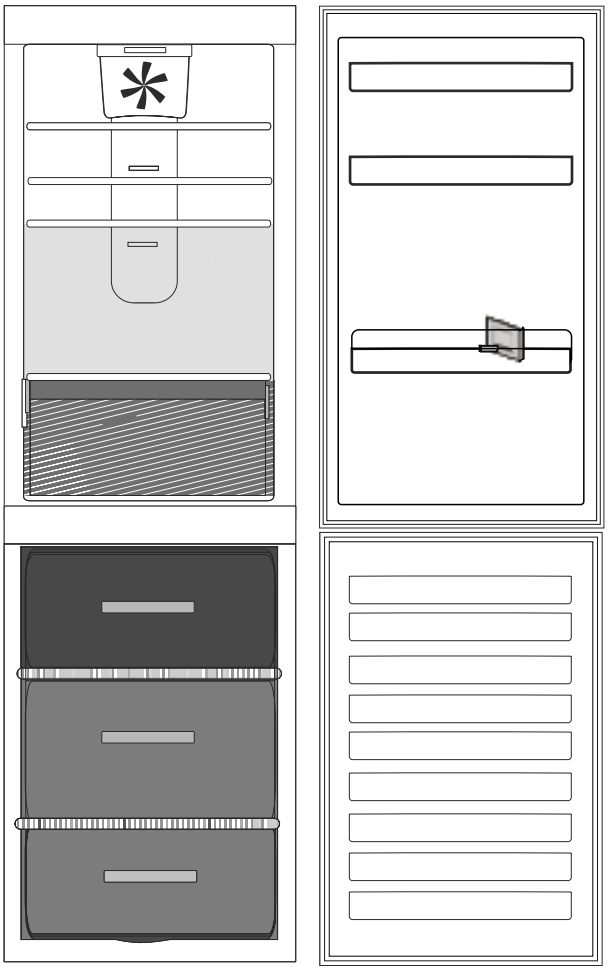

Legenda

TEMPERATŪROS ZONA
Rekomenduojama tropiniams vaisiams, skardinėms, gėrimams, kiaušiniams, padažams, konservuotiems produktams, sviestui ir uogienei laikyti.

VĖSI ZONA Rekomenduojama sūriui, pienui, kasdieniams produktams, delikatesams, jogurtui, mėsos gaminiams ir desertams laikyti.

VAISIŲ IR DARŽOVIŲ STALČIUS

ŠALDYMO ZONOS STALČIUS (ŽEMIAUSIOS TEMPERATŪROS ZONA) Rekomenduojama šviežiems / paruoštiems maisto produktams šaldyti.

ŠALDIKLIO STALČIAI

Pastaba
Pilka spalva legendoje nesutampa su stalčių spalva

Whirlpool
SENSING THE DIFFERENCE

ŠALDIKLIO SKYRIUS

Šaldiklis yra puiki vieta šaldytiems produktams laikyti, ledukams gaminti ir šviežiems maisto produktams užšaldyti.
Didžiausias šviežių maisto produktų kiekis kilogramais, kurį galima užšaldyti per 24 val., yra nurodytas duomenų plokštelėje (…kg/24 val.).
Jei šaldiklyje ketinate laikyti nedidelį maisto produktų kiekį, rekomenduojame naudoti šalčiausias šaldiklio skyriaus zonas, kurios atitinka vidurinę dalį.

ŠVIEŽIŲ MAISTO PRODUKTŲ ŠALDYMO IR LAIKYMO PATARIMAI

› Visus šaldomus produktus rekomenduojama pažymėti ir nurodyti datą. Taip bus lengviau pasirinkti maisto produktus ir žinosite, kada juos geriausia suvartoti. Atšildytų produktų dar kartą nešaldykite.

› Prieš šaldydami, įvyniokite ir užsandarinkite šviežius maisto produktus naudodami: aliuminio foliją, maistinę plėvelę, oro ir vandens nepraleidžiančius plastikinius maišelius, polietileno indelius su dangteliais ar šaldymo indelius, skirtus maistui šaldyti.

› Kad būtų išlaikyta aukšta šaldyto maisto kokybė, ruošiamas šaldyti maistas turi būti šviežias, prinokęs ir geriausios kokybės.

› Šviežios daržovės ir vaisiai turėtų būti užšaldomi iš karto tik nuskinti, jei norima išsaugoti visą jų pradinę maistinę vertę, konsistenciją, spalvą ir kvapą. Kai kuriuos mėsos produktus, labiausiai žvėrieną, prieš šaldant reikia pašvinkinti.

› Visuomet palikite karštą maistą atvėsti prieš dėdami jį į šaldiklį.

› Visiškai ar iš dalies atšildytą maistą iškart suvalgykite.
Nebešaldykite pakartotinai, nebent maistas buvo apdorotas jį atitirpinus. Jei buvo apdorotas (virtas, keptas ir t. t.), atitirpintas maistas gali būti užšaldomas pakartotinai.

› Nešaldykite butelių su skysčiu.

› Greitojo šaldymo funkciją naudokite šaldymo procesui paspartinti (žr. kasdienio naudojimo vadovą).

ŠALDYTI MAISTO PRODUKTAI: PIRKIMO PATARIMAI

Įsigydami šaldytus maisto produktus:

› Įsitikinkite, kad jų pakuotė nepažeista (užšaldytas maistas pažeistoje pakuotėje gali būti sugedęs). Jei pakuotė išsipūtusi ar turi drėgnų dėmių, gali būti, kad ji nebuvo laikoma optimaliomis sąlygomis ir jau pradėjo atitirpti.

› Apsipirkdami šaldytus produktus pirkite pačioje pabaigoje ir vežkitės juos termomaišelyje.

› Vos grįžę į namus, iškart įdėkite šaldytus gaminius į šaldiklį.

› Jei maisto produktai iš dalies atšilo, nebešaldykite jų dar kartą. Suvartokite per 24 valandas.

› Venkite temperatūros pokyčių arba kiek įmanoma juos sumažinkite. Laikykitės ant pakuotės nurodyto naudojimo laiko.

› Visuomet vadovaukitės laikymo informacija, nurodyta ant pakuotės.

Whirlpool
SENSING THE DIFFERENCE

ŠALDYTŲ MAISTO PRODUKTŲ LAIKYMO LAIKAS

MĖSA	*mėn.*	**TROŠKINIAI**	*mėn.*	**VAISIAI**	*mėn.*
Jautiena	8–12	Mėsa, paukštiena	2–3	Obuoliai	12
Kiauliena, veršiena	6–9	**PIENO PRODUKTAI**		Abrikosai	8
Ėriena	6–8	Sviestas	6	Gervuogės	8–12
Triušiena	4–6	Sūris	3	Juodieji / raudonieji serbentai	8–12
Malta mėsa / subproduktai	2–3	Tiršta grietinėlė	1–2	Vyšnios	10
Dešrelės	1–2	Ledai	2–3	Persikai	10
PAUKŠTIENA		Kiaušiniai	8	Kriaušės	8–12
Vištiena	5–7	**SRIUBOS IR PADAŽAI**		Slyvos	10
Kalakutiena	6	Sriuba	2–3	Avietės	8–12
Kogalviai	2–3	Mėsos padažas	2–3	Braškės	10
VĖŽIAGYVIAI		Paštetas	1	Rabarbarai	10
Moliuskai, omaras	1–2	Daržovių troškinys	8	Vaisių sultys (apelsinų, citrinų, greipfrutų)	4–6
Krabas, omaras	1–2	**TEŠLOS GAMINIAI IR DUONA**		**DARŽOVĖS**	
KIAUKUTINIAI		Duona	1–2	Šparagai	8–10
Austrės, geldelės	1–2	Pyragai (paprasti)	4	Bazilikas	6–8
ŽUVIS		Tortas (pyragai)	2–3	Pupelės	12
Riebiosios žuvys (lašiša, silkė, skumbrė)	2–3	Lietiniai su įdaru	1–2	Artišokai	8–10
Liesosios žuvys (menkė, jūrų liežuvis)	3–4	Nekepta tešla	2–3	Brokoliai	8–10
		Apkepas su įdaru	1–2	Briuseliniai kopūstai	8–10
		Pica	1–2	Žiediniai kopūstai	8–10
				Morkos	10–12
				Salierų stiebai	6–8
				Grybai	8
				Petražolė	6–8
				Pipirai	10–12
				Žirneliai	12
				Vijoklinės pupelės	12
				Špinatai	12
				Pomidorai	8–10
				Cukinija	8–10

Whirlpool
SENSING THE DIFFERENCE

REKOMENDACIJOS, KAIP ELGTIS, JEI PRIETAISAS NENAUDOJAMAS

IŠVYKSTATE / ATOSTOGAUJATE

Jei namuose ketinate nebūti ilgesnį laiką, rekomenduojama maisto produktus suvartoti, o prietaisą atjungti, kad būtų taupoma energija.

PERSIKELIATE

1. Išimkite visas vidines dalis.

2. Gerai jas suvyniokite ir sutvirtinkite lipnia juosta, kad jos nebarškėtų ar nepasimestų.

3. Pasukite reguliuojamas kojeles, kad jos nesiliestų prie atraminio paviršiaus.

4. Uždarykite ir užfiksuokite dureles lipnia juosta, tada lipnia juosta prie prietaiso priklijuokite maitinimo laidą.

NUTRŪKO ELEKTROS TIEKIMAS

Jei nutrūko elektros energijos tiekimas, paskambinkite į elektros tiekėjo biurą ir pasiklauskite, kiek truks, kol gedimas bus pašalintas.

Pastaba. Atminkite, kad pilnas prietaisas ilgiau išliks šaltas nei pripildytas iš dalies.

Jei ant maisto produktų vis dar matyti ledo kristalų, juos galima užšaldyti vėl, tačiau dėl to gali būti paveiktos skonio ir kvapo savybės.

Jei maisto produktų būklė prasta, juos geriau išmesti.

Jei elektros tiekimas nutrūko iki 24 valandų. Prietaiso dureles laikykite uždarytas. Tai padės jame laikomus produktus kuo ilgiau išlaikyti šaltus.

Jei elektros tiekimas nutrūko ilgiau nei 24 valandas. Ištuštinkite šaldiklio skyrių ir susidėkite maisto produktus į nešiojamąjį šaldiklį. Jei tokio šaldiklio ar netikro ledo pakuočių neturite, pabandykite suvartoti maistą, kuris genda greičiau.

Ištuštinkite ledukų padėklą.

Whirlpool
SENSING THE DIFFERENCE

VALYMAS IR PRIEŽIŪRA

⚠ ĮSPĖJIMAS

Prieš vykdydami valymo arba techninės priežiūros darbus, būtinai prietaisą atjunkite nuo elektros tinklo arba atjunkite elektros tiekimą.

Niekada nenaudokite šveičiamųjų priemonių. Šaldytuvo dalių niekada nevalykite degiais skysčiais.

⚠ ĮSPĖJIMAS

Nenaudokite valymo garu.

Mygtukų ir valdymo skydelio ekrano negalima valyti alkoholiu ar alkoholinėmis priemonėmis, tik sausa šluoste.

› Periodiškai valykite prietaisą šluoste, suvilgyta drungnu vandeniu su neutraliu plovikliu, kuris yra specialiai skirtas šaldytuvo vidui valyti.

› Prietaiso išorę ir durelių gumas valykite drėgna šluoste, tada nusausinkite sausa šluoste.

› Kondensatorius prietaiso galinėje dalyje turi būti valomas reguliariai naudojant siurblį.

Svarbu:

› Mygtukų ir valdymo skydelio ekrano negalima valyti alkoholiu ar alkoholinėmis priemonėmis, tik sausa šluoste.

› Šaldymo sistemos žarnelės yra šalia atitirpinimo padėklo, todėl jos gali įkaisti. Periodiškai nuvalykite jas siurbliu.

Whirlpool
SENSING THE DIFFERENCE

TRIKČIŲ ŠALINIMAS IR PASLAUGŲ PO PARDAVIMO TARNYBA

PRIEŠ KREIPDAMIESI Į PASLAUGŲ PO PARDAVIMO TARNYBĄ...

Veikimo trikčių paprastai kyla dėl smulkmenų, todėl tokias triktis galite nustatyti ir išspręsti patys be jokių įrankių.

VEIKIMO GARSAI

Iš prietaiso sklindantys garsai yra normalus dalykas, nes jame yra keli ventiliatoriai ir varikliai, kuriais reguliuojamas veikimas – jie automatiškai įsijungia ir išsijungia.

KAI KURIUOS VEIKIMO GARSUS GALIMA SUMAŽINTI:

› Išlyginus prietaisą ir įrengiant jį ant lygaus paviršiaus.

› Atskyrus prietaisą nuo baldų ir saugant, kad jis prie jų nesiliestų.

› Patikrinus, ar vidiniai komponentai yra tinkamose vietose.

› Patikrinus, ar buteliai ir indeliai nesiliečia vieni su kitais.

KELETAS VEIKIMO GARSŲ, KURIUOS GALITE GIRDĖTI

Švilpiantis garsas, kai prietaisą įjungiate pirmą kartą arba po ilgo nenaudojimo.

Gurguliuojantis garsas, kai šaldymo skystis teka per žarneles.

BRRR garsas girdimas veikiant kompresoriui.

Zvimbiantis garsas, kai suveikia vandens vožtuvas ar ventiliatorius.

Traškantis garsas, kai suveikia kompresorius.

SPRAGTELĖJIMAS, kai suveikia termostatas, kuris reguliuoja, ar dažnai reikia įjungti kompresorių.

Whirlpool
SENSING THE DIFFERENCE

GEDIMŲ ŠALINIMO VADOVAS

Problema	*Galima priežastis*	*Sprendimas*
PRIETAISAS NEVEIKIA.	Gali būti trikčių dėl elektros tiekimo.	› Patikrinkite, ar maitinimo laidas prijungtas prie veikiančio kištukinio lizdo su tinkama įtampa. › Patikrinkite, ar veikia namų elektros sistemos apsaugos įtaisai ir saugikliai
ATITIRPINIMO PADĖKLE YRA VANDENS	Tai normalu, kai oras šiltas, drėgnas. Padėklas gali būti net iki pusės pripildytas.	› Įsitikinkite, kad prietaisas yra pastatytas tiesiai, o vanduo nebėga per kraštus.
PRIETAISO KRAŠTAI, KURIE LIEČIASI SU DURELIŲ GUMA, ŠILTI	Tai nėra defektas. Tai normalu, kai oras šiltas ir kai veikia kompresorius.	
NEVEIKIA APŠVIETIMAS	Gali reikėti lemputę pakeisti. Gali būti, kad prietaisas įjungtas / veikia budėjimo režimu	› Įsitikinkite, ar veikia namų elektros sistemos apsaugos įtaisai ir saugikliai. › Patikrinkite, ar maitinimo laidas prijungtas prie veikiančio kištukinio lizdo su tinkama įtampa. › Jei perdega LED lemputės, naudotojas turi skambinti į techninės priežiūros centrą, kad jo darbuotojai jas pakeistų lemputėmis, kurių galima įsigyti tik mūsų techninio aptarnavimo centruose arba pas įgaliotuosius atstovus.
ATRODO, KAD VARIKLIS VEIKIA PER ILGAI	Variklio veikimo laikas priklauso nuo įvairių dalykų: durelių atidarymų skaičiaus, šaldytuve laikomo maisto kiekio, kambario temperatūros, temperatūros valdiklių nustatymų.	› Įsitikinkite, kad prietaiso valdikliai nustatyti tinkamai. › Patikrinkite, ar į prietaisą nėra pridėta labai didelio maisto produktų kiekio. › Patikrinkite, ar ne per dažnai darinėjamos durelės. › Patikrinkite, ar tinkamai uždarytos durelės.

Whirlpool
SENSING THE DIFFERENCE

PRIETAISO TEMPERATŪRA PER AUKŠTA	Priežastys gali būti įvairios (žr. skyrių „Sprendimai“)	› Įsitikinkite, kad kondensatorius (prietaiso galinėje dalyje) nėra apdulkėjęs arba apsivėlęs. › Įsitikinkite, kad prietaiso durelės uždarytos tinkamai. › Įsitikinkite, kad prietaiso durelės gumos įstatytos tinkamai. › Karštomis dienomis arba jei kambaryje labai šilta, varikliai normaliai veikia ilgiau. › Jei prietaiso durelės ilgam paliekamas atviros arba į šaldytuvą įdedamas labai didelis produktų kiekis, variklis veiks ilgiau, kad atvėsintų prietaiso vidų.
DURELĖS NETINKAMAI ATSIDARO IR UŽSIDARO	Priežastys gali būti įvairios (žr. skyrių „Sprendimai“)	› Patikrinkite, ar durelėms netrukdo maisto pakuotės. › Patikrinkite, ar vidinės dalys ar ledukų automatas yra savo vietoje. › Patikrinkite, ar durelių gumos yra švarios ir nelimpa. › Įsitikinkite, kad prietaisas pastatytas lygiai.

Whirlpool
SENSING THE DIFFERENCE

TECHNINĖ PRIEŽIŪRA PO PARDAVIMO

PRIEŠ SKAMBINDAMI PASLAUGŲ PO PARDAVIMO TARNYBAI

1. Vadovaudamiesi skyriaus **GEDIMŲ ŠALINIMO VADOVAS** patarimais pamėginkite triktį išspręsti patys.

2. Prietaisą išjunkite ir vėl įjunkite, kad patikrintumėte, ar triktis nepašalinama.

JEI ATLIKUS ŠIAS PATIKRAS TRIKTIS NEPAŠALINAMA, KREIPKITĖS Į ARTIMIAUSIĄ PASLAUGŲ PO PARDAVIMO TARNYBĄ.

Jei reikia pagalbos, skambinkite garantiniame lankstinuke nurodytu numeriu arba vykdykite nurodymus, pateikiamus svetainėje **www.whirlpool.eu**

Visada pateikite:
- trumpą gedimo aprašymą;
- prietaiso tipą ir tikslų modelį;
- techninės priežiūros numerį (numeris po žodžio „Service“ ant duomenų lentelės). Techninės priežiūros numeris taip pat nurodytas garantijos knygelėje;
- savo tikslų adresą;
- savo telefono numerį.

SERVICE 0000 000 00000

Jei reikalingas remontas, kreipkitės į įgaliotą paslaugų po pardavimo tarnybą (tuomet būsite tikri, jog bus naudojamos originalios atsarginės dalys ir remontas bus atliktas tinkamai).

Gamintojas:
„Whirlpool Europe s.r.l.“ - Socio Unico
Viale Guido Borghi 27
21025 Comerio (VA)
Italy

Whirlpool
SENSING THE DIFFERENCE

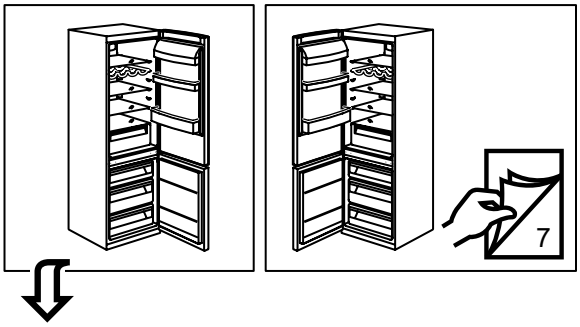

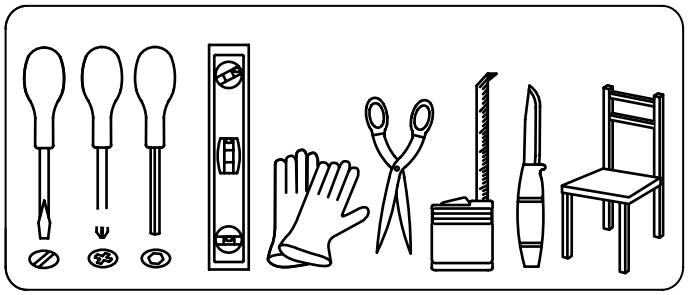

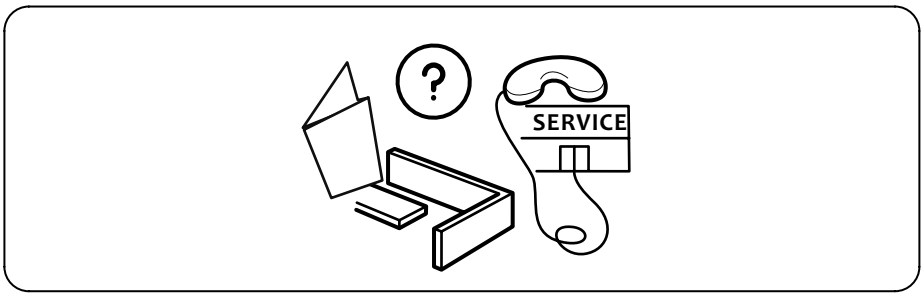

Whirlpool
SENSING THE DIFFERENCE

1.

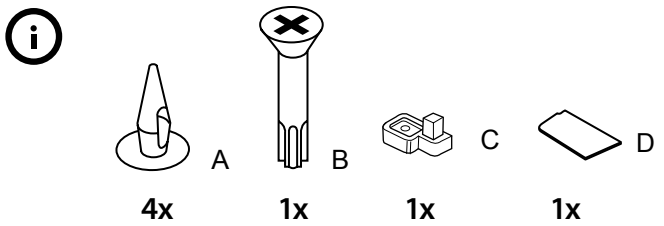

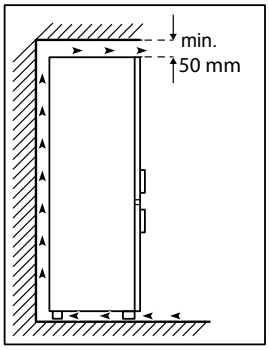

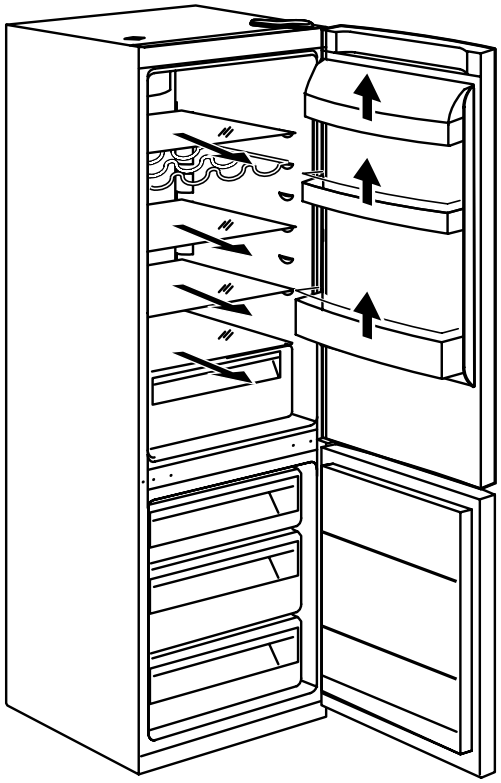

2.

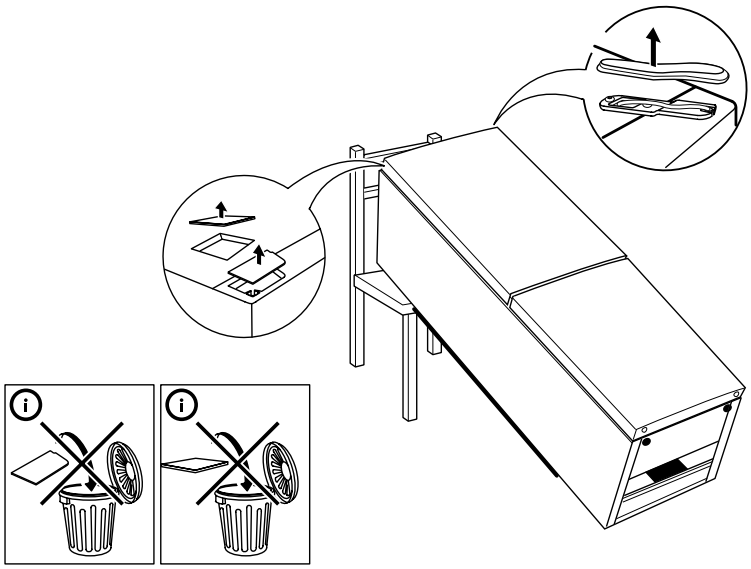

3.

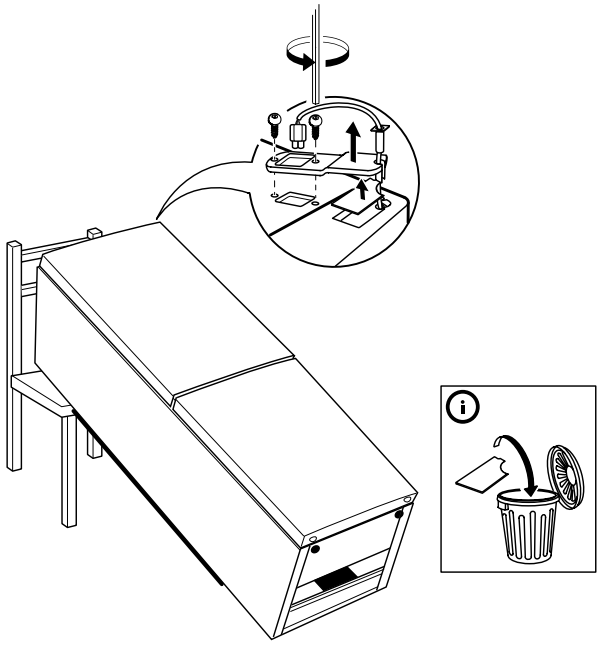

Whirlpool
SENSING THE DIFFERENCE

4.

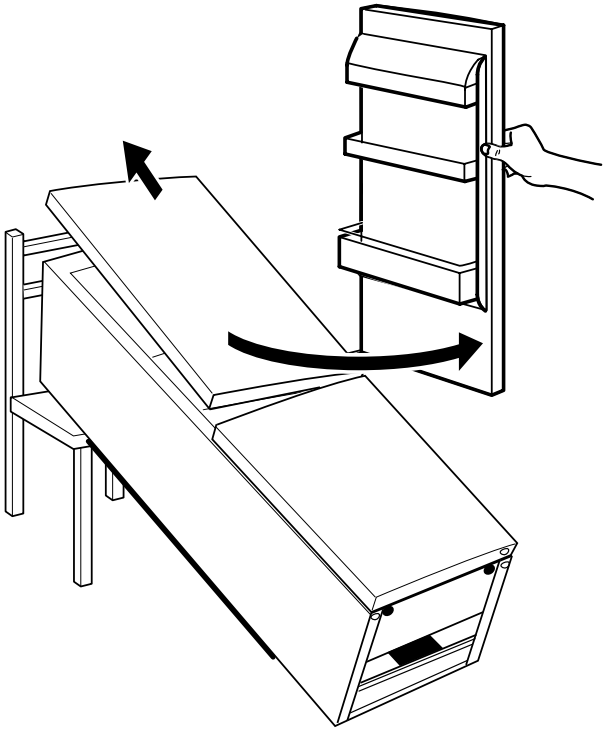

5.

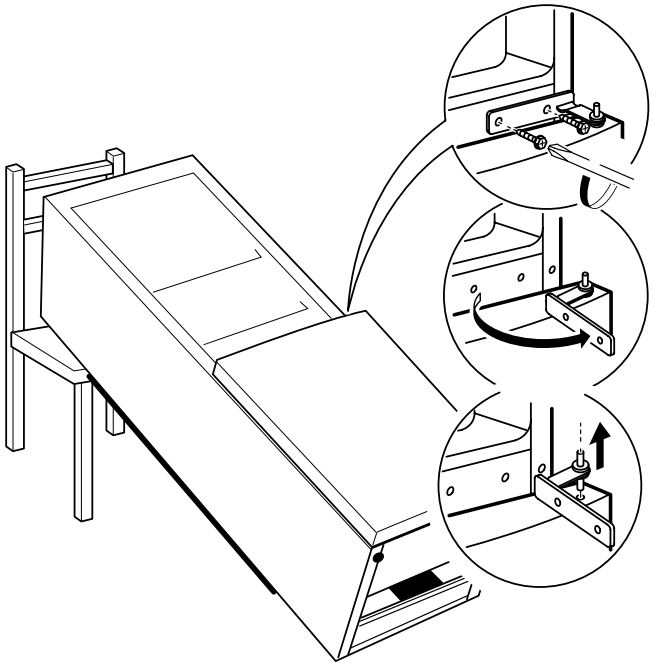

6.

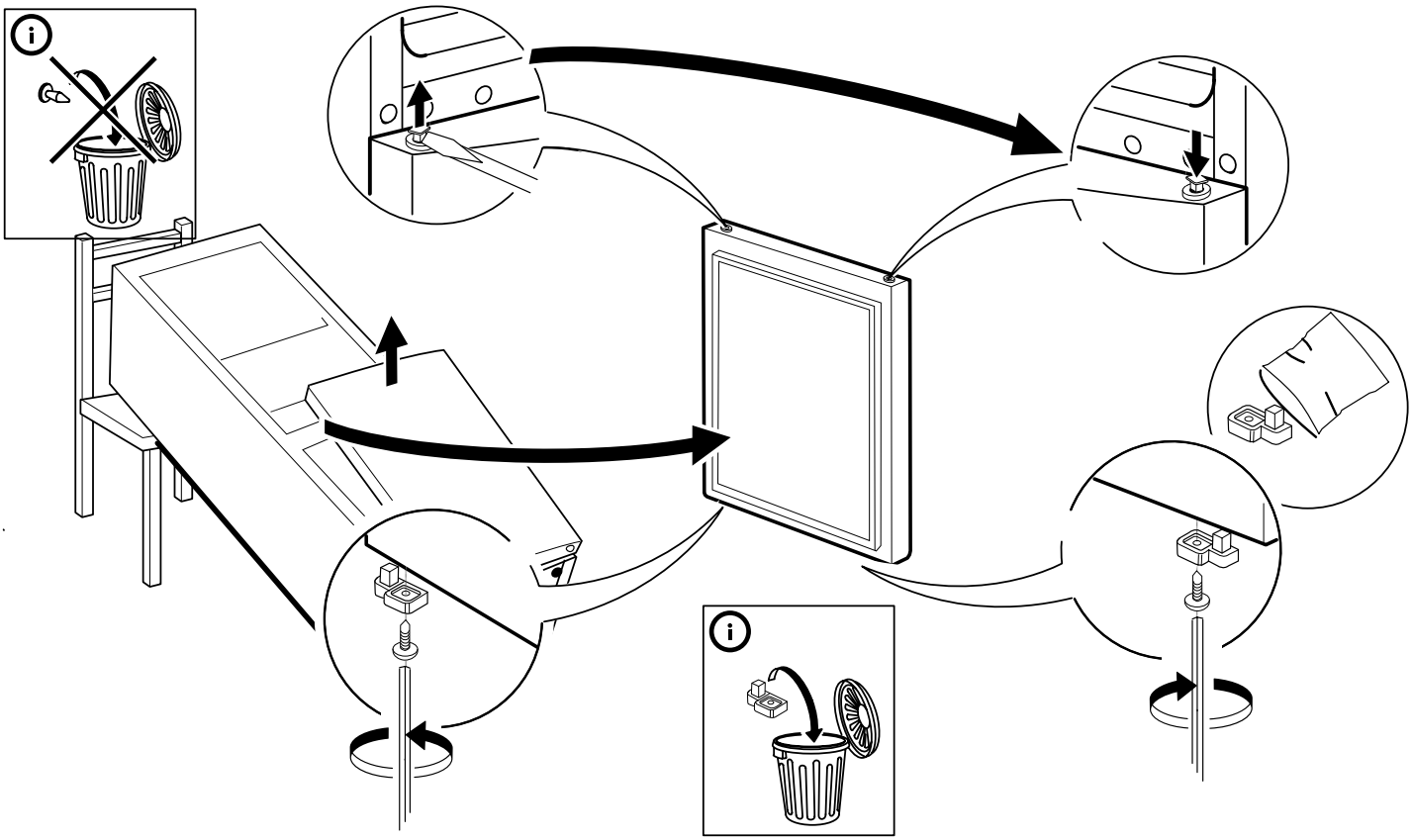

Whirlpool
SENSING THE DIFFERENCE

7.

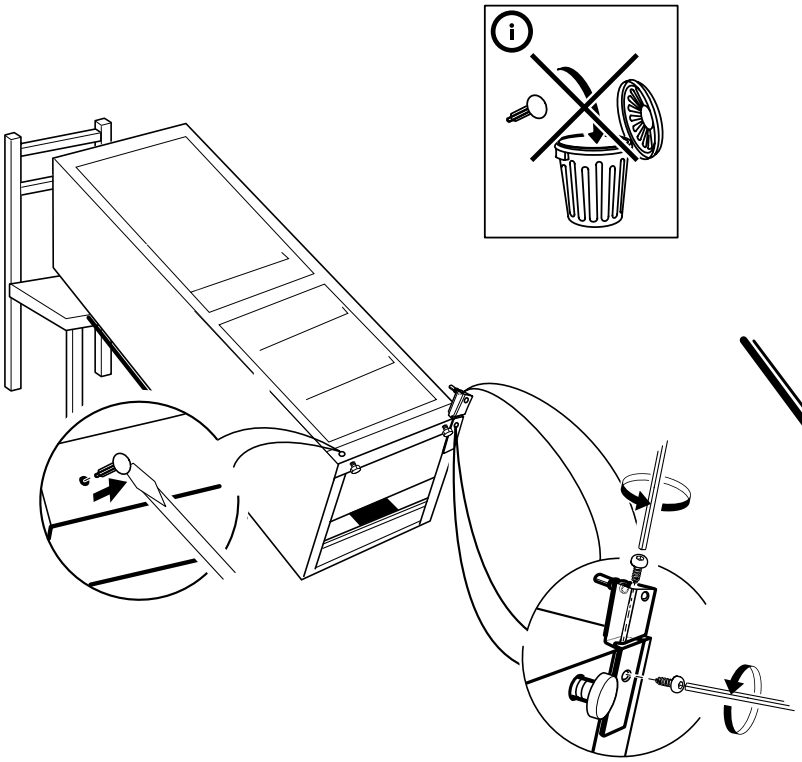

8.

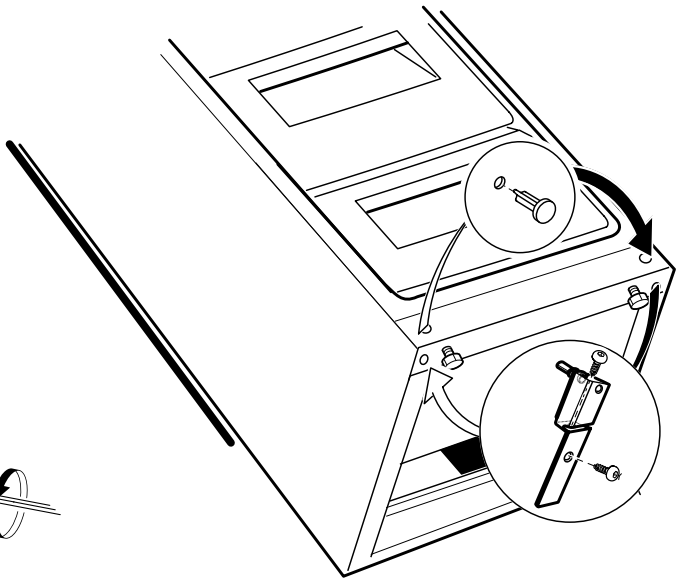

9.

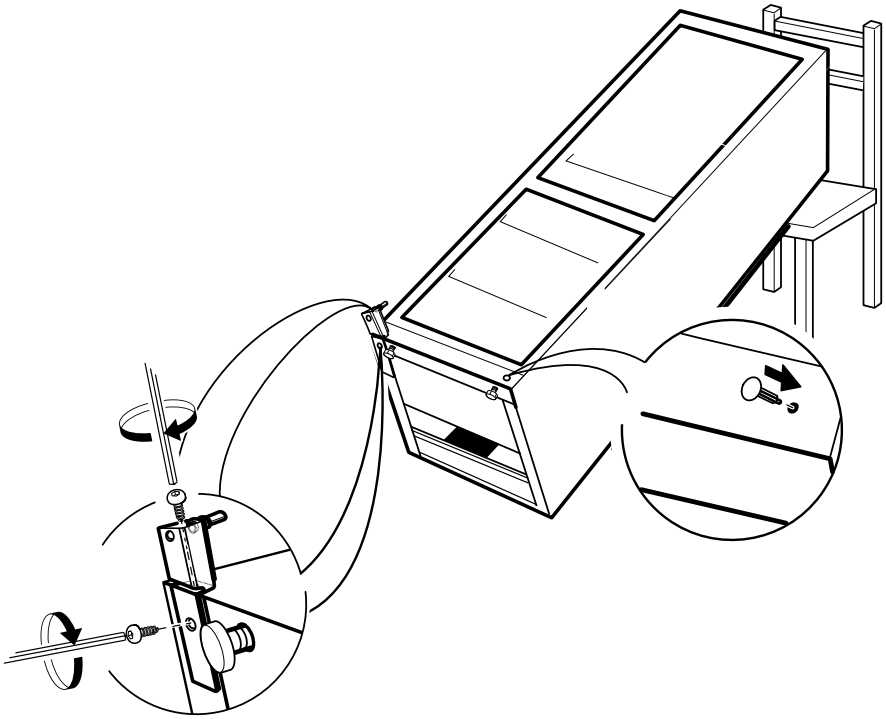

Whirlpool
SENSING THE DIFFERENCE

10.

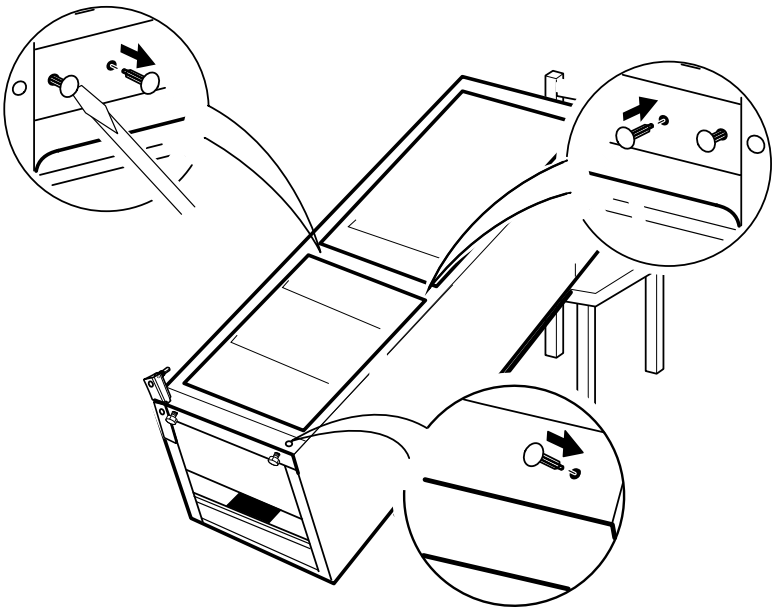

11.

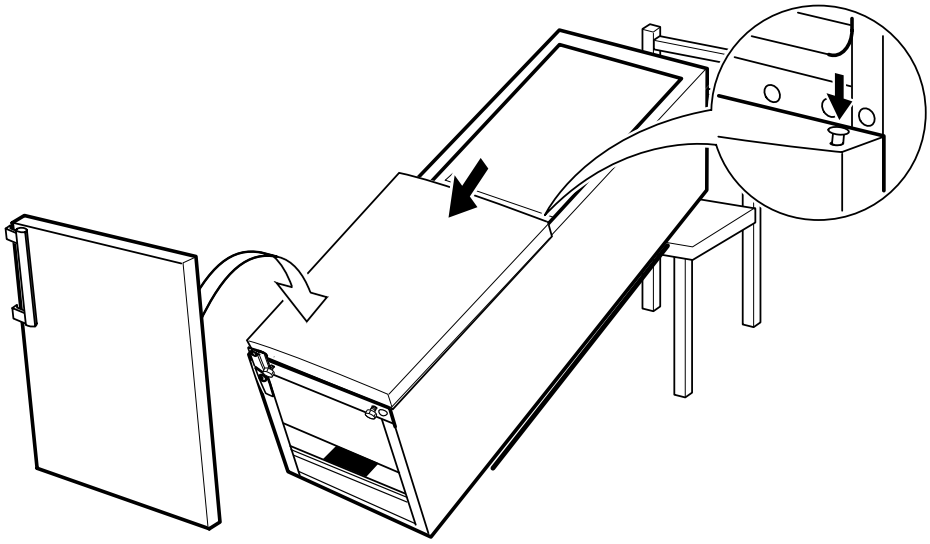

Whirlpool
SENSING THE DIFFERENCE

12.

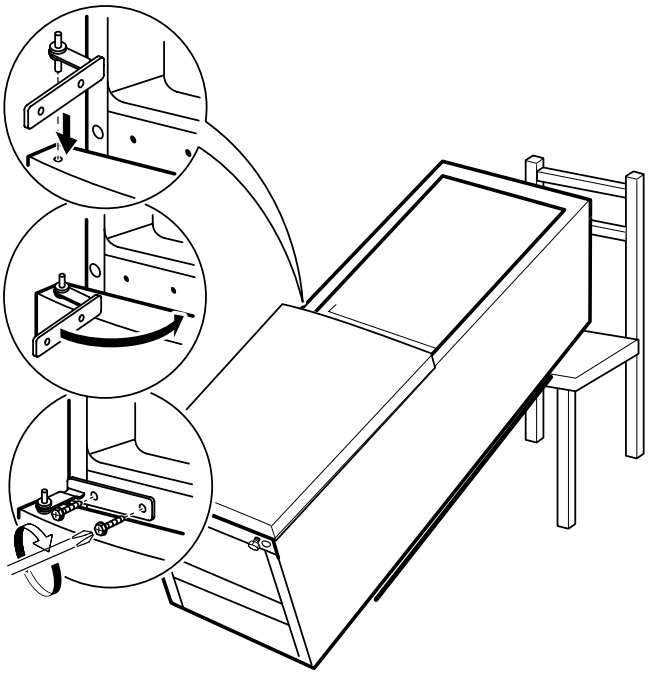

13.

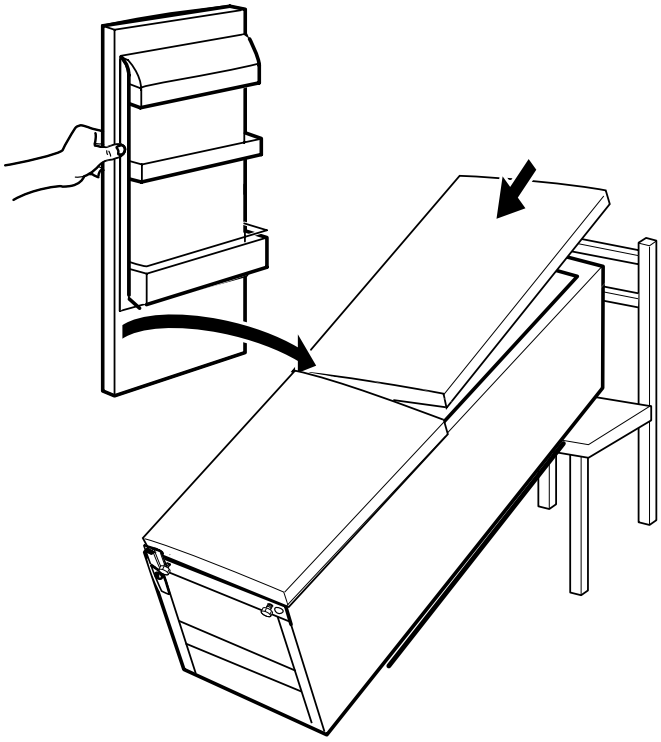

14.

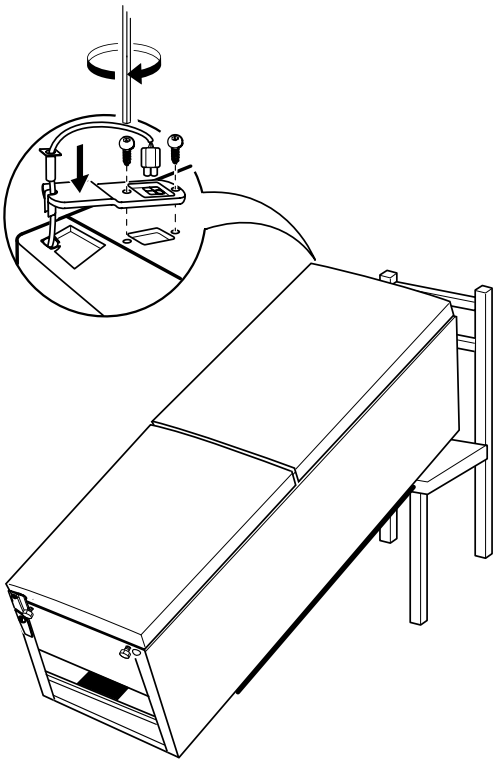

15.

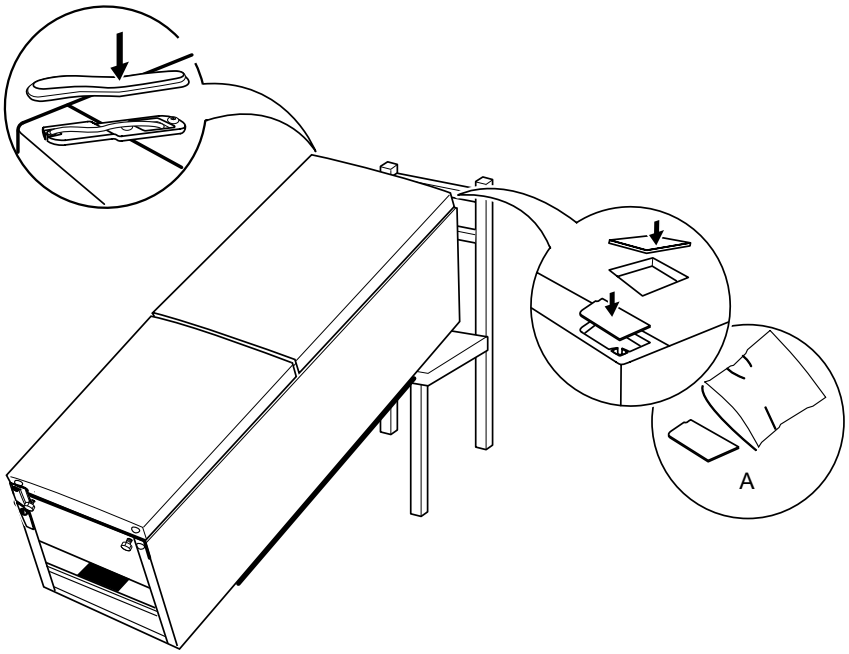

Whirlpool
SENSING THE DIFFERENCE

16.

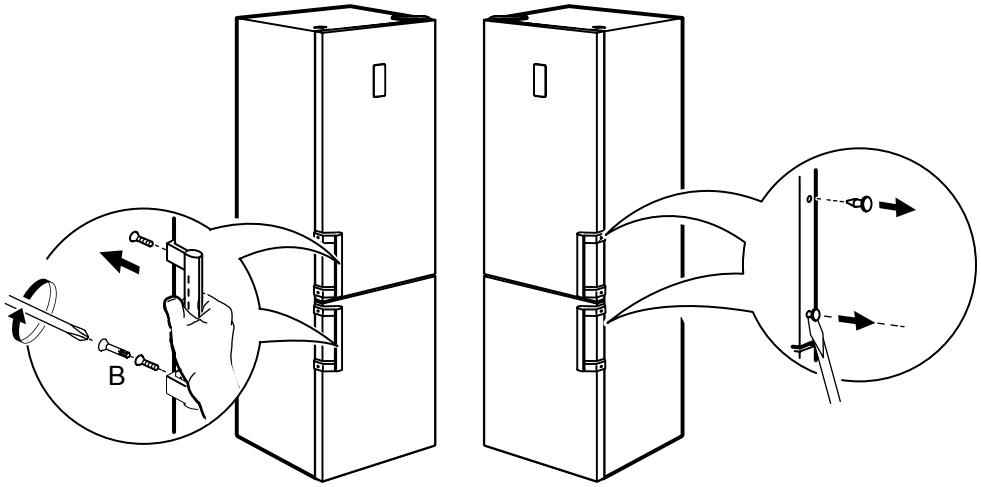

17.

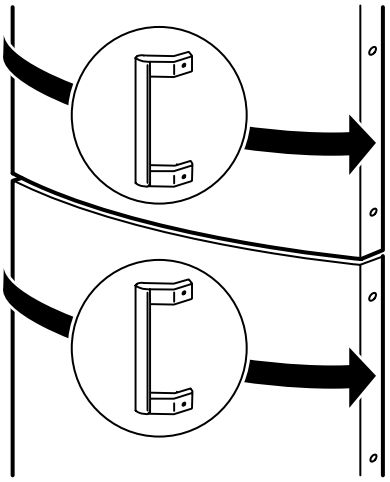

18.

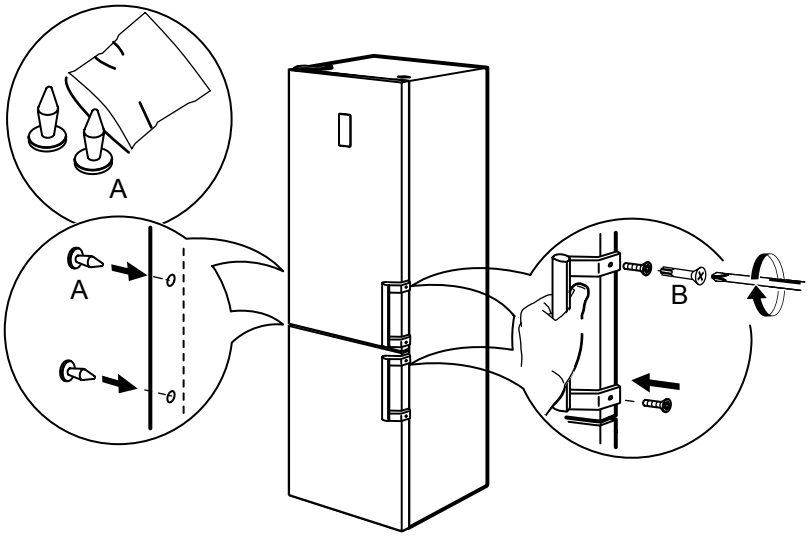

19.

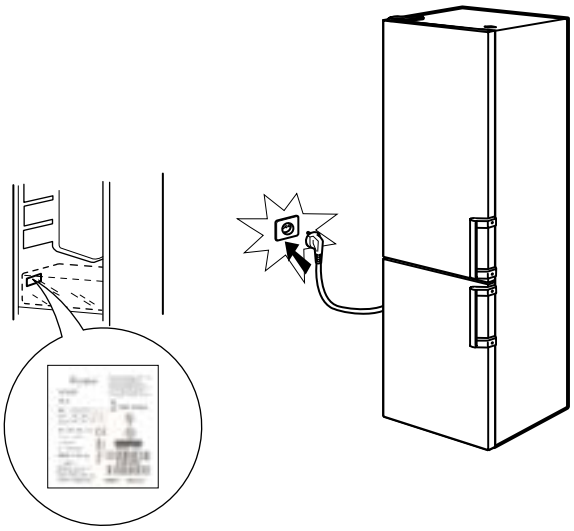

Whirlpool
SENSING THE DIFFERENCE

LT

400010810162

„Whirlpool®“ yra registruotas „Whirlpool USA“ prekės ženklas

Whirlpool

SENSING THE DIFFERENCE