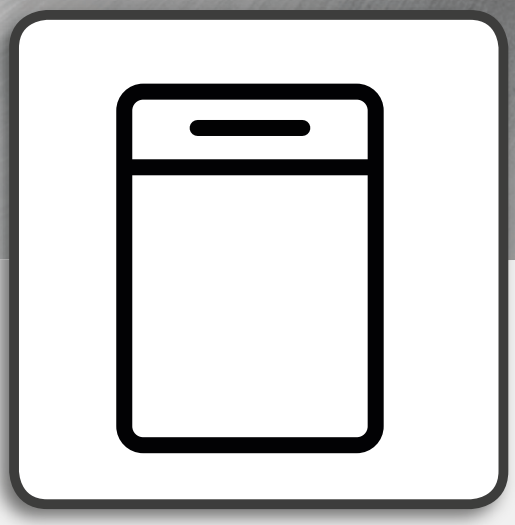

Guía de salud y seguridad y de **instalación**

Tervishoiu ja ohutuse ning **paigaldamise juhend**

Աջության և Անվտանգության և Տեղադրման Ուղեցույց

Ден соолук жана коопсуздук жана орнотуу нускамасы

Денсаулық және қауіпсіздік және **Орнату нұсқаулығы**

Sveikatos ir saugos bei **įrengimo vadovas**

Veselības un drošības un **Montāžas instrukcija**

Instrukcja bezpieczeństwa i **instalacji**

Guia de saúde e segurança e **instalação**

Здоровье и безопасность, Установка

ES *ESPAÑOL*

Guía de Salud y Seguridad e Instalación 3
Guía de instalación 33

ET *EESTI*

Tervishoiu- ja ohutusjuhend 6
Paigaldusjuhend 33

HY *ՀԱՅԵՐԵՆ*

Առողջության և Անվտանգության ուղեցույց 9
Տեղադրման ուղեցույց 33

KY *КЫРГЫЗЧА*

Ден-соолук жана коопсуздук колдонмосу 12
Орнотуу колдонмосу 33

KZ *ҚАЗАҚ*

Денсаулық пен қауіпсіздік нұсқаулығы 15
Орнату нұсқаулығы 33

LT *LIETUVIŲ*

Sveikatos ir saugos vadovas 18
Sumontavimo instrukcijos 33

LV *LATVISKI*

Veselības un drošības instrukcija 21
Uzstādīšanas pamācība 33

PL *POLSKI*

Zasady bezpieczeństwa i ochrony zdrowia 24
Instrukcje instalacji urządzenia 33

PT *PORTUGUÊS*

Guia de Saúde e Segurança 27
Guia de Instalação 33

RU *РУССКИЙ*

Здоровье и безопасность 30
Установка 33

INSTRUCCIONES DE SEGURIDAD

ES IMPORTANTE QUE LEA Y SIGA LAS SIGUIENTES RECOMENDACIONES

Antes de usar el aparato, lea atentamente estas instrucciones de seguridad.
Guarde las instrucciones para poderlas consultar en el futuro.
Este manual y el propio aparato contienen advertencias de seguridad que se deben leer y seguir en todo momento.
El fabricante declina cualquier responsabilidad derivada del incumplimiento de estas instrucciones de seguridad, del uso indebido del aparato o del ajuste incorrecto de los mandos.

ADVERTENCIAS DE SEGURIDAD

Los niños menores de 8 años deben mantenerse alejados del aparato, a menos que estén bajo vigilancia constante. Tanto los niños a partir de 8 años como las personas cuyas capacidades físicas, sensoriales o mentales estén disminuidas o que carezcan de la experiencia y conocimientos necesarios podrán utilizar este aparato únicamente bajo supervisión o si reciben las instrucciones necesarias para utilizarlo de forma segura y comprenden los riesgos a los que se exponen.
Los niños no deberán jugar con el aparato. Los niños no deberán realizar tareas de limpieza ni de mantenimiento sin supervisión.

USO PERMITIDO

ATENCIÓN: El aparato no está destinado a ponerse en funcionamiento por medio de un temporizador externo ni de un sistema de mando a distancia por separado.
Este aparato se ha diseñado únicamente para uso doméstico, no para uso profesional.
No utilice el electrodoméstico al aire libre.
No almacene sustancias explosivas ni inflamables, como aerosoles, ni coloque ni utilice gasolina u otros materiales inflamables encima o cerca del aparato: podría producirse un incendio si el aparato se enciende de manera accidental.
Este electrodoméstico está destinado a un uso en ambientes domésticos o similares:

- áreas de cocina en oficinas, tiendas y otros;
- granjas;
- habitaciones de hotel, moteles y otros entornos de tipo residencial;
- Entornos tipo pensiones.

El aparato se debe usar solamente para lavar vajilla doméstica de acuerdo con las instrucciones de este manual.
Se tiene que cerrar la llave del agua y desenchufar el aparato al final de cada ciclo y antes de limpiarlo o de llevar a cabo cualquier tarea de mantenimiento.
También hay que desconectarlo cuando se presenten anomalías.

INSTALACIÓN

La manipulación e instalación del electrodoméstico la deben realizar dos o más personas.
Utilice guantes de protección para desembalar e instalar el equipo.
La instalación y las reparaciones deben estar a cargo de un técnico cualificado, de conformidad con las instrucciones del fabricante y con la normativa local. No realice reparaciones ni sustituya piezas del aparato a menos que así se indique específicamente en el manual del usuario.
Los niños no deben llevar a cabo el proceso de instalación.
Mantenga a los niños alejados durante la instalación.
Mantenga todos los materiales de embalaje (bolsas de plástico, piezas de poliestireno, etc.) fuera del alcance de los niños durante y después de instalar el aparato.
Tras desembalar el aparato, compruebe que no ha sufrido daños durante el transporte. Si observa algún problema, póngase en contacto con el distribuidor o con el Servicio Postventa más cercano.
El electrodoméstico debe desconectarse de la red eléctrica antes de efectuar cualquier operación de instalación.
Durante la instalación, compruebe que el electrodoméstico no provoca daños en el cable de alimentación.
No active el aparato hasta haberlo instalado por completo.
Las conexiones a la red hídrica deben ser efectuadas por un técnico cualificado de conformidad con las instrucciones del fabricante y las normas de seguridad locales.

Hay que conectar el aparato a la toma de agua con mangueras nuevas. Las mangueras viejas no se deben reutilizar.
Todos los tubos deben estar bien sujetos para evitar que puedan soltarse durante el funcionamiento.
Respete las normas de la empresa suministradora de agua. Presión del suministro de agua 0,05 - 1,0 MPa.
La temperatura de entrada del agua depende del modelo de lavavajillas. Si en la manguera de entrada pone «25 °C máx.», la temperatura máxima permitida del agua es de 25 °C. Para todos los demás modelos, la temperatura máxima permitida del agua es de 60 °C.
No corte los tubos; si el aparato posee sistema antiderrame, no sumerja la caja de plástico del tubo de conexión en el agua.
Si la longitud de los tubos no es suficiente, diríjase al distribuidor.
Los tubos de entrada y salida del agua no deben estar doblados ni estrangulados -
Antes de utilizar el aparato por primera vez, controle la estanqueidad de los tubos de alimentación y desagüe.
Una vez que el electrodoméstico está ya en funcionamiento, el acceso a la parte trasera del electrodoméstico debería limitarse en la medida de lo posible, colocándolo por ejemplo a una distancia razonable de la pared trasera y de los muebles colindantes.
Durante la instalación, asegúrese de que las cuatro patas son estables y descansan sobre el suelo, ajústelas si es necesario y, a continuación, compruebe si el aparato está perfectamente nivelado usando un nivel de burbuja.
Si se instala el aparato al final de una serie de unidades y el panel lateral es accesible, la zona de la bisagra tiene que estar tapada para evitar el riesgo de aplastamiento.
Para lavavajillas con orificios de ventilación en la base, dichos orificios no se deben obstruir con una alfombra.

CABLEADO ELÉCTRICO

Para que la instalación sea conforme a las normas de seguridad vigentes se requiere un interruptor omnipolar con una distancia mínima de 3 mm y que el aparato esté conectado a tierra.
Si el cable de conexión a la red está dañado, deberá sustituirse por otro igual. El cable de conexión a la red solo puede ser sustituido por un técnico cualificado siguiendo las instrucciones del fabricante y la normativa de seguridad vigente. Póngase en contacto con un centro de asistencia técnica autorizado. Si está equipado con un enchufe que no sea el adecuado para su toma de corriente, póngase en contacto con un técnico cualificado.
El cable de alimentación debe ser suficientemente largo para permitir la conexión del aparato, una vez empotrado en el mueble, a la red eléctrica. No tire del cable de alimentación.
No utilice alargadores, regletas ni adaptadores. No ponga en marcha el aparato si tiene un cable de alimentación o un enchufe estropeados, si no funciona correctamente, o si ha sufrido daños o caídas.
Mantenga el cable alejado de superficies calientes. Una vez terminada la instalación, los componentes eléctricos no deberán quedar accesibles para el usuario. No toque el electrodoméstico con partes del cuerpo húmedas y no lo utilice con los pies descalzos.

USO CORRECTO

El agua del lavavajillas no es potable.
El número máximo de servicios se indica en la ficha del producto.
La puerta no se debe dejar abierta, ya que podría ocasionar un riesgo de tropiezo.
La puerta abierta del lavavajillas solo puede soportar el peso del cesto cargado al extraerlo.
No ponga objetos sobre la puerta, ni se siente o se suba en ella.
Utilice únicamente detergente y aditivos de abrillantado especiales para lavavajillas automáticos.
ADVERTENCIA: Los detergentes de lavavajillas son muy alcalinos. Pueden ser extremadamente peligrosos si se ingieren. Evite el contacto con la piel y los ojos y mantenga a los niños alejados del lavavajillas cuando la puerta esté abierta.
Compruebe que el cajón del detergente esté vacío cuando se haya completado el ciclo de lavado.
Almacene el detergente, el abrillantador y la sal fuera del alcance de los niños.
ADVERTENCIA: Los cuchillos y otros utensilios con puntas afiladas se deben cargar en el cesto con las puntas hacia abajo o colocados en posición horizontal.

Se tiene que cerrar la llave del agua y desenchufar el lavavajillas al final de cada programa y antes de limpiarlo o de llevar a cabo cualquier tarea de mantenimiento.
También hay que desconectar el lavavajillas cuando se presenten anomalías.

LIMPIEZA Y MANTENIMIENTO
No utilice aparatos de limpieza al vapor.
Utilice guantes de protección para la limpieza y el mantenimiento.
El equipo debe desconectarse de la red eléctrica antes de efectuar cualquier operación de mantenimiento.

PROTECCIÓN DEL MEDIO AMBIENTE

ELIMINACIÓN DEL MATERIAL DE EMBALAJE
El material de embalaje es 100 % reciclable y está marcado con el símbolo de reciclaje :

Por lo tanto, deberá desechar las diferentes piezas del embalaje de forma responsable, respetando siempre las normas locales sobre residuos.

ELIMINACIÓN DE ELECTRODOMÉSTICOS
Cuando deseche el electrodoméstico, haga que resulte inutilizable cortando el cable de alimentación y retirando las puertas y las baldas (si las hubiera) para que los niños no puedan trepar por el interior y quedar atrapados.
Este aparato ha sido fabricado con material reciclable o reutilizable. Debe desecharse de acuerdo con la normativa local al respecto.
Para obtener información más detallada sobre el tratamiento, recuperación y reciclaje de aparatos eléctricos domésticos, póngase en contacto con las autoridades locales, con el servicio de recogida de residuos urbanos, o con la tienda en la que adquirió el aparato.
Este aparato lleva la marca de conformidad con la Directiva europea 2012/19/EU relativa a los residuos de aparatos eléctricos y electrónicos (RAEE).

Al garantizar la correcta eliminación de este producto, se ayudará a evitar posibles consecuencias negativas para el medio ambiente y la salud humana, que podrían ser el resultado de una eliminación inadecuada del producto.

El símbolo que incluye el aparato o la documentación que lo acompaña indica que no puede tratarse como un residuo doméstico, sino que debe entregarse en un punto de recogida adecuado para el reciclado de aparatos eléctricos y electrónicos.

DECLARACIÓN DE CONFORMIDAD

Este electrodoméstico se ha diseñado, fabricado y comercializado de acuerdo con las normas de las directivas de la CE: LVD 2014/35/UE, EMC 2014/30/UE y RoHS 2011/65/UE.

Este electrodoméstico se ha diseñado, fabricado y distribuido de acuerdo con las normas de ecodiseño y etiquetaje energético de las Directivas de la CE: 2009/125/CE y 2010/30/ UE.

OHUTUSJUHISED

NENDE LUGEMINE JA JÄRGIMINE ON OLULINE

Enne seadme kasutuselevõttu lugege need ohutusjuhised läbi.
Hoidke juhend hilisemaks kasutamiseks alles.
Selles kasutusjuhendis ja seadmel endal on olulised hoiatused, mida tuleb lugeda ja pidevalt järgida.
Tootja keeldub igasugusest vastutusest nende ohutusjuhiste täitmata jätmise, seadme vale kasutamise või juhtelementide ebaõige seadistamise tagajärgede eest.

OHUTUSALASED HOIATUSED

Väga väikesed (0–3-aastased) ja väikesed lapsed (3–8-aastased) tuleb seadmest eemal hoida, kui neid pidevalt ei jälgita.
Lapsed alates 8. eluaastast ja piiratud füüsiliste, sensoorsete või vaimsete võimetega või kogemuste või teadmisteta isikud võivad seadet kasutada ainult juhul, kui nende tegevust jälgitakse või neid on seadme ohutu kasutamise osas juhendatud ja kui nad mõistavad sellega seotud ohtusid. Lapsed ei tohi seadmega mängida. Lapsed ei tohi seadet ilma täiskasvanu järelevalveta puhastada ega hooldada.

LUBATUD KASUTUSVIIS

ETTEVAATUST Seade ei ole mõeldud kasutamiseks välise taimeri või eraldi kaugjuhtimissüsteemiga.
Seade on mõeldud koduseks, mitte professionaalseks kasutamiseks.
Ärge kasutage seadet välitingimustes!
Ärge hoidke seadmes tule- või plahvatusohtlikke aineid, nt aerosoolipurke, samuti ärge pange seadmesse ega kasutage selle läheduses bensiini või muid tuleohtlikke materjale: seadme kogemata sisselülitamine võib põhjustada tulekahju.
Seade on ette nähtud kasutamiseks kodumajapidamistes ja teistes sarnastes funktsioonides, näiteks:

- kaupluste, kontorite ja teiste töökeskkondade köökides;
- talumajapidamistes;
- hotellides ja muudes majutusasutustes klientidele kasutamiseks;
- võõrastemaja-tüüpi asutustes.

Seadet tohib kasutada ainult koduste sööginõude pesemiseks vastavalt selle juhendi juhistele.
Iga pesutsükli lõpus, samuti enne masina puhastamist või ükskõik milliseid hooldustöid tuleb veekraan sulgeda ja pistik seinast eemaldada.
Samuti tuleb seade igasuguse rikke korral elektrivõrgust eemaldada.

PAIGALDAMINE

Seadet peab tõstma ja paigaldama kaks või enam inimest. Kasutage seadme lahtipakkimisel ja paigaldamisel kaitsekindaid.
Seadet võib paigaldada ja remontida kvalifitseeritud tehnik vastavalt tootja juhistele ja kohalikele ohutuseeskirjadele. Ärge parandage ega vahetage mõnda seadme osa, kui seda kasutusjuhendis otsesõnu ei soovitata.
Seadme paigaldustöödel ei tohi osaleda lapsed. Hoidke lapsed paigaldamise ajal seadmest eemal. Hoidke pakkematerjale (kilekotid, polüstüreen jne) paigaldamise ajal ja järel lastele kättesaamatus kohas.
Veenduge pärast seadme lahtipakkimist, et see ei ole transportimisel viga saanud. Probleemide korral võtke ühendust edasimüüja või lähima teenindusega.
Paigaldamistööde ajal peab seade olema vooluvõrgust lahutatud.
Jälgige paigaldamise ajal, et seade ei kahjustaks toitejuhet.
Aktiveerige seade alles pärast seda, kui paigaldus on lõpetatud.
Veevarustusega ühendamise peab teostama kvalifitseeritud tehnik vastavalt tootjate juhistele ning asjakohastele kohalikele ohutuseeskirjadele.
Seadme ühendamiseks veevõrku tuleb kasutada uusi voolikukomplekte. Vanu voolikuid taaskasutada ei tohi.
Kõik voolikud peavad olema korralikult fikseeritud, et vältida nende lahtitulemist kasutamise ajal.
Kinni tuleb pidada kõigist kohaliku veevärgi eeskirjadest.
Veevarustuse surve 0,05 - 1,0 MPa.
Sissevõetava vee temperatuur sõltub pesumasina mudelist. Kui seadme sissevõtuvoolikul on märge "25 °C max", on maksimaalne lubatav temperatuur 25 °C. Kõigi muude mudelite puhul võib sissevõetava vee

maksimumtemperatuur olla 60°C.
Ärge lõigake voolikuid; juhul kui seade on varustatud WaterStop-süsteemiga, ärge pange sissevõtuvoolikut sisaldavat plastikümbrist vette.
Kui voolikud pole piisavalt pikad, võtke ühendust oma kohaliku edasimüüjaga.
Veenduge, et sisselaske- ja äravooluvoolikud poleks voltis ega kokku surutud. Enne seadme esmakasutamist kontrollige vee sissevõtu- ja äravooluvoolikut lekete suhtes.
Kasutamise ajal peab juurdepääs seadme tagaosale olema piiratud selleks sobival moel, näiteks lükates seadme seinale või mööblile lähedale.
Paigaldamisel tuleb veenduda, et seadme kõik neli jalga toetuvad kindlalt põrandale.
Reguleerige neid vastavalt vajadusele ja kontrollige, et seade oleks rõhtloodis (kasutage vesiloodi).
Seadme paigaldamisel seadmete rivi lõppu nii, et külgpaneel on juurdepääsetav, tuleb hingedega piirkond muljumise vältimiseks kinni katta.
Nõudepesumasinate puhul, millel on põhjas ventilatsiooniavad, tuleb jälgida, et vaip avasid ei sulgeks.

ELEKTRIGA SEOTUD HOIATUSED

Lähtuge paigaldamisel kehtivatest ohutuseeskirjadest; vajalik on kõiki poolusi lahutav (omnipolaarne) lahklüliti kontaktivahega mitte alla 3 mm, samuti peab seade olema maandatud.
Kui voolujuhe on kahjustatud, asendage see uue täpselt samatüübilisega. Toitejuhet tohib vahetada ainult kvalifitseeritud tehnik vastavalt tootja juhistele ja kehtivatele ohutuseeskirjadele. Võtke ühendust volitatud teeninduskeskusega. Kui seadmele paigaldatud pistik ei sobi teie seinakontaktiga, võtke ühendust kvalifitseeritud tehnikuga.
Toitekaabel peab olema piisavalt pikk, et ulatuda korpusse paigaldatud seadmest põhivooluvarustuseni. Ärge tõmmake toitejuhet!
Ärge kasutage pikendusjuhtmeid, „vargapesi“ ega adaptereid. Ärge kasutage seadet, kui selle toitekaabel või pistik on defektne, kui see ei tööta korralikult või kui see on kahjustatud või maha kukkunud! Hoidke toitekaabel eemal tulistest pindadest!
Elektriühendus peab jääma kasutajale ligipääsetavaks ka pärast paigaldamist. Ärge puudutage seadet ühegi märja kehaosaga ega käsitsege seda paljajalu olles!

ÕIGE KASUTAMINE

Nõudepesumasinas olev vesi ei ole joomiskõlblik.
Masinase paigutatavate nõude maksimaalne arv on toodud tootelehel.
Masina ust ei tohi lahti jätta, sest nii võib selle otsa komistada.
Nõudepesumasina avatud uks suudab kanda ainult väljatõmmatud täidetud riiulit.
Ärge asetage avatud uksele esemeid, ärge istuge ega astuge sellele.
Kasutage ainult automaatnõudepesumasinale mõeldud pesu- ja loputusvahendeid.
HOIATUS! Nõudepesumasina pesuvahendid on tugevalt aluselised. Allaneelamisel võivad need olla väga ohtlikud. Vältige kokkupuudet naha ja silmadega, samuti hoidke lapsed lahtise uksega nõudepesumasinast eemal.
Pärast pesutsüklit veenduge, et pesuvahendi konteiner on tühi.
Hoidke pesuvahendit, loputusvahendit ja soola lastele kättesaamatus kohas.
HOIATUS! Noad ja muud terava otsaga söögiriistad tuleb korvi paigutada terava otsaga allapoole või asetada masinasse horisontaalselt.
Iga pesuprogrammi järel, samuti enne masina puhastamist või ükskõik milliseid hooldustöid tuleb masina veekraan kinni keerata ja pistik seinakontaktist eemaldada.
Samuti tuleb seade igasuguse rikke korral elektrivõrgust eemaldada.

PUHASTAMINE JA HOOLDUS

Ärge kasutage aurpuhastusseadmeid.
Puhastamisel ja hooldamisel kandke kaitsekindaid.
Hooldustööde ajaks peab seade olema vooluvõrgust lahutatud.

KESKKONNAKAITSE

PAKKEMATERJALIDEST VABANEMINE
Pakkematerjal on 100% ringlussevõetav ja märgistatud taaskasutussümboliga

Pakendi osadest tuleb vabaneda kohusetundlikult ja täies vastavuses kohalike jäätmekäitluseeskirjadega.

MAJAPIDAMISSEADMETE UTILISEERIMINE
Seadme äraviskamisel muutke see mittekasutatavaks, lõigates ära toitejuhtme ning eemaldades uksed ja riiulid (kui need on olemas), et lapsed ei saaks seadmesse ronida ega sinna sisse kinni jääda.

See seade on toodetud taaskasutatavatest materjalidest. Vabanege seadmest vastavalt kohalikele jäätmekäitlusnõuetele.
Täpsema teabe saamiseks majapidamisseadmete jäätmekäitluse kohta pöörduge oma kohalikku omavalitsusse, majapidamisseadmete kogumispunkti või poodi, kust seadme ostsite.
Seade on märgistatud vastavalt Euroopa elektri- ja elektroonikaseadmete jäätmete (WEEE) direktiivile 2012/19/EÜ.
Selle toote õige jäätmekäitluse tagamisega aitate vältida võimalikke kahjulikke tagajärgi loodusele ja inimeste tervisele, mis võivad kaasneda, kui toodet käideldakse valesti.
Seadmel või seadmega kaasas oleval dokumentatsioonil

toodud sümbol näitab, et seadet ei tohi käidelda olmejäätmena, vaid see tuleb toimetada lähimasse elektri-ja elektroonikaseadmete kogumiskohta ümbertöötlemiseks.

VASTAVUSDEKLARATSIOON

See seade on konstrueeritud, toodetud ja turustatud vastavalt järgmiste EÜ direktiivide nõuetele: LVD 2014/35/EL, EMC 2014/30/EL ja RoHS 2011/65/EL.

See seade on konstrueeritud, toodetud ja turustatud vastavuses järgmiste EL ökodisaini ja energiamärgistuse direktiivide nõuetega: 2009/125/EÜ ja 2010/30/EL.

ԱՆՎՏԱՆԳՈՒԹՅԱՆ ՑՈՒՑՈՒՄՆԵՐ

ԿԱՐԵՎՈՐ Է ԿԱՐԴԱԼ ԵՎ ԴԻՏԱՐԿԵԼ

Նախքան սարքավորումն օգտագործելը ուշադիր կարդացեք անվտանգության ցուցումները: Պահեք դրանք ձեռքի տակ հետագա օգտագործման համար:
Այս ցուցումներն ու սարքավորումները պարունակում են կարևոր անվտանգության նախազգուշացումներ, որոնք պետք է դիտարկել ցանկացած ժամանակ: Արտադրողը որևէ պատասխանատվություն չի կրում այս անվտանգության ցուցումներին չհետևելու, սարքերի ոչ պատշաճ օգտագործման և վերահսկողության համակարգի սխալ տեղադրման համար:

ԱՆՎՏԱՆԳՈՒԹՅԱՆ ՆԱԽԱԶԳՈՒՇԱՑՈՒՄՆԵՐ

Շատ փոքր (0-3 տարեկան) և փոքր երեխաներին (3-8 տարեկան) պետք է հեռու պահել սարքերից և շարունակաբար վերահսկել:
8 տարեկան և ավելի երեխաները, ինչպես նաև այն անձիք ովքեր ունեն թույլ ֆիզիկական, զգայական և մտավոր կարողություններ և սարքերի վերաբերյալ փորձի և գիտելիքի պակաս, կարող են առնչվել այդ սարքերի հետ, եթե նրանց տրվել է դրանց օգտագործման համար անհրաժեշտ անվտանգության ցուցումներ, ինչպես նաև գիտակցում են թե ինչպիսի վտանգ են դրանք պարունակում: Երեխաները չպետք է խաղան սարքերի հետ: Դրանց մաքրումը և պահպանումը չպետք է իրականացվի երեխաների կողմից առանց խորհրդատվության:

ԹՈՒՅԼԱՏՐԵԼԻ ՕԳՏԱԳՈՐԾՈՒՄ

ՋԳՈՒՇԱՑՈՒՄ. Այս սարքավորումը նախատեսված չէ արտաքին ժամանակաչափի կամ հեռակառավարվող համակարգի միջոցով գործարկելու համար:
Այս սարքավորումը նախատեսված է բացառապես տնային օգտագործման համար, այլ ոչ թե պրոֆեսիոնալ օգտագործման:
Չի կարելի սարքն օգտագործել դրսում:
Չի կարելի պահել պայթուցիկ կամ դյուրավառ նյութեր, ինչպիսիք են աերոզոլների տարաները, ինչպես նաև դնել կամ օգտագործել բենզին կամ այլ դյուրավառ նյութեր սարքի մոտ, քանի որ հրդեհ կարող է բռնկվել, եթե սարքավորումը պատահաբար միացված լինի:
Այս սարքավորումը նախատեսված է կենցաղում և նմանատիպ միջավայրերում օգտագործելու համար, ինչպիսիք են՝

- խանութներում, գրասենյակներում և այլ աշխատանքային միջավայրերում աշխատակազմի համար նախատեսված խոհանոցային տարածքները,
- գյուղատնտեսական տները,
- հյուրանոցներից, մոթելներից և այլ բնակելի միջավայրերից օգտվող հաճախորդները,
- անկողնային նախաճաշի համար նախատեսված միջավայրերը,

Սարքավորումը պետք է օգտագործել միայն կենցաղային սպասք լվանալու համար՝ ըստ
այս ձեռնարկում նշված
ցուցումների:
Ջրամատակարարման ծորակը պետք է անջատել և խրոցակը հանել էլեկտրական վարդակից յուրաքանչյուր փուլի վերջում, ինչպես նաև սարքավորումը մաքրելուց և պահպանման որևէ աշխատանք իրականացնելուց առաջ:
Անջատեք սարքավորումը ցանկացած անսարքության դեպքում:

ՏԵՂԱԴՐՈՒՄ

Սարքավորումը պետք է տեղադրեն երկու կամ ավելի անձիք: Պետք է օգտագործել պաշտպանիչ ձեռնոցներ սարքը փաթեթավորումից հանելու և տեղադրելու համար:
Տեղադրումը և վերանորոգումը պետք է իրականացվի որակյալ տեխնիկի կողմից ըստ արտադրողի ցուցումների և տեղի անվտանգության կանոնների: Չի կարելի վերանորոգել կամ փոխել սարքի որևէ մաս, եթե տվյալ արտադրանքի ձեռնարկում նշված չէ:
Երեխաները չպետք է կատարեն տեղադրման աշխատանքներ: Հեռու պահել երեխաներին սարքավորումը տեղադրելիս: Փաթեթավորման նյութերը (պլաստմասե արկղեր, պենոպոլիստիրոլե մասեր և այլն) պետք է հեռու պահել երեխաներից տեղադրման ժամանակ և դրանից հետո:
Սարքավորումը փաթեթավորումից հանելուց հետո պետք է համոզվել, որ այն չի վնասվել տեղափոխման ժամանակ: Խնդիրների դեպքում կապ հաստատեք մատակարարի կամ Ձեր մոտակա Վաճառված Ապրանքների Սպասարկման Ծառայության հետ:
Սարքավորումը չպետք է միացված լինի հոսանքին նախքան տեղադրելը:
Տեղադրման ընթացքում համոզվեք որ սարքավորումը չի վնասել հոսանքի մալուխը:
Ակտիվացրեք սարքավորումը միայն երբ տեղադրումն ավարտել եք:
Գլխավոր ջրամատակարարման միացումը պետք է իրականացվի որակավորված տեխնիկի կողմից՝ համաձայն արտադրողի ցուցումների և տեղի անվտանգության կանոնների:
Սարքավորումը պետք է միացնել գլխավոր ջրամատակարարմանը՝ օգտագործելով նոր փողրակներ: Հին փողրակները չպետք է նորից օգտագործվեն:
Բոլոր փողրակները պետք է շատ ապահով ձգել, որպեսզի օգտագործման ընթացքում դրանք չթուլանան:
Ջրի հետ կապված բոլոր կարգավորումները պետք է

համապատասխան լինեն:
Ջրամատակարարման ճնշում 0.05 - 1.0 ՄՊա:
Ներհոս ջրի ջերմաստիճանը կախված է աման լվանալու մեքենայի մոդելից: Եթե տեղադրված ներքին փողրակի վրա նշված է «25°C max», ապա ջրի թույլատրելի մաքսիմում ջերմաստիճանը 25°C է: Մյուս բոլոր մոդելների դեպքում թույլատրելի մաքսիմում ջերմաստիճանը 60°C է:
Չի կարելի կարել փողրակները և, ջրամատակարարման դադարեցման համակարգով ապահովված սարքավորումների դեպքում, չի կարելի պլաստմասե պատյանով ներքին փողրակը ընկղմել ջրի մեջ:
Եթե փողրակները բավականաչափ երկար չեն, ապա կապ հաստատեք Ձեր տեղամասի մատակարարի հետ:
Համոզվեք, արդյոք ներհոսքի և արտահոսքի փողրակները ոլորված կամ ճզմված չեն: Նախքան սարքավորումն առաջին անգամ օգտագործելը՝ստուգեք արդյոք ներհոսքի և արտահոսքի փողրակները չեն կաթում:
Օգտագործման ընթացքում սարքավորման ետևի պատը պետք է անհասանելի լինի, օրինակ՝ չի կարելի սարքը մոտեցնել պատին կամ կահույքին:
Սարքավորումը տեղադրելիս համոզվեք, արդյոք չորս ոտիկները կայուն են և դիպչում են հատակին՝ կարգավորելով դրանք համապատասխանաբար, և ստուգեք արդյոք այն կատարելապես հարթ է՝օգտագործելով հարթաչափ:
Եթե սարքավորումը տեղադրում եք տվյալ շարքի ամենավերջում՝ կողային պանելը դարձնելով հասանելի, ապա անհրաժեշտ է ծխնիի տարածքը փակել՝ դրա ջարդվելու հավանականությունը կանխելու համար:
Այն սպասք լվանալու մեքենաները, որոնք հատակին ունեն օդափոխության համար նախատեսված բացվածքներ, գորգը չպետք է խոչընդոտ հանդիսանա դրանց համար:

ԷԼԵԿՏՐԱՏԵԽՆԻԿԱԿԱՆ ՆԱԽԱԶԳՈՒՇԱՑՈՒՄՆԵՐ

Որպեսզի տեղադրումը համապատասխանի ընթացիկ անվտանգության կանոնների՝ անհրաժեշտ է միևիմում 3 մմ շփման բացով եռաթև վարդակ, ինչպես նաև կատարել սարքի հողանցում:
Եթե հոսանքի մալուխը վնասվել է, փոխարինեք այն դրան համարժեք մալուխով: Հոսանքի մալուխը պետք է փոխի միայն որակավորված տեխնիկը ըստ արտադրողի ցուցումների և ընթացիկ անվտանգության կանոնների: Կապ հաստատեք լիազորված սպասարկման կենտրոնի հետ:
Անհրաժեշտ է կապ հաստատել որակավորված տեխնիկի հետ, եթե նախատեսված խրոցակը չի համապատասխանում Ձեր վարդակին:
Հոսանքի մալուխը պետք է բավականաչափ երկար լինի սարքին միացնելու համար: Չի կարելի ֆաշել հոսանք մատակարարող մալուխը:
Չի կարելի օգտագործել երկարացման լարեր, բազմաթիվ վարդակներ կամ ադապտերներ:
Չի կարելի օգտագործել սարքավորումը, եթե այն ունի վնասված լարեր կամ վարդակ, կամ եթե այն պատշաճ կերպով չի աշխատում, կամ եթե այն վնասվել կամ ընկել է: Անհրաժեշտ է լարը հեռու պահել տաք մակերեսներից: Էլեկտրական բաղադրիչները չպետք է հասանելի լինեն օգտագործողին տեղադրելուց հետո: Չի կարելի դիպչել սարքավորմանը մարմնի որևէ թաց մասով և չի կարելի այն շահագործել երբ ոտաբոբիկ եք:

ՋԻՇՏ ՕԳՏԱԳՈՐԾՈՒՄ

Սպասք լվանալու մեքենայի ջուրը խմելու ջուր չէ:
Տեղային կարգավորումների մասին տրված է արտադրանքի թերթիկում:
Չի կարելի դուռը թողնել բաց վիճակում, ֆանի որ այն կարող է վտանգ ներկայացնել:
Աման լվանալու մեքենայի բաց թողնված դուռը կարող է միայն հեռարան հանդիսանալ բեռնված դարակը դուրս բերելիս:
Չի կարելի վրան դնել առարկաներ, ինչպես նաև նստել կամ կանգնել դրա վրա:
Օգտագործեք միայն ավտոմատ սպասք լվանալու մեքենայի համար նախատեսված ախտահանող և պարզաջրող հավելանյութեր:
ՆԱԽԱԶԳՈՒՇԱՑՈՒՄ. Սպասք լվանալու մեքենայի ախտահանող միջոցները խիստ ալկալային են: Դրանք կարող են խիստ վտանգավոր լինել, եթե հանկարծ կուլ տաք: Խուսափեք մաշկի և աչքերի հետ դրանց շփումից և հեռու պահեք երեխաներից, երբ սպասք լվանալու մեքենայի դուռը բաց է:
Ստուգեք՝ արդյոք լվացող անոթը դատարկ է լվացման փուլի ավարտից հետո:
Ախտահանող, պարզաջրող և աղային նյութերը պետք է հեռու պահել երեխաներից:
ՆԱԽԱԶԳՈՒՇԱՑՈՒՄ. Դանակները և այլ պարագաներ, որոնք ունեն սուր ծայրեր, պետք է դնել զամբյուղի մեջ՝ ծայրերը դեպի ներքև կամ հորիզոնական դիրքով:
Ջրամատակարարման ծորակը պետք է անջատել և վարդակը հանել էլեկտրական խրոցակից յուրաքանչյուր ծրագրի վերջում, ինչպես նաև մեքենան մաքրելուց և պահպանման որևէ աշխատանք իրականացնելուց առաջ:
Ցանկացած անսարքության դեպքում անհրաժեշտ է սարքավորումն անջատել:

ՄԱՔՐՈՒՄԸ ԵՎ ՊԱՀՊԱՆՈՒՄԸ

Չի կարելի օգտագործել գոլորշիով մաքրող սարք:
Մաքրման և պահպանման համար անհրաժեշտ է կրել պաշտպանիչ ձեռնոցներ:
Սարքավորումը պետք է անջատել հոսանքի մատակարարումից, նախքան պահպանման որևէ աշխատանք կատարելը:

ՊԱՀՊԱՆԵԼ ՄԻՋԱՎԱՅՐԸ

ՓԱԹԵԹԱՎՈՐՄԱՆ ՆՅՈՒԹԵՐԻ ՀԵՌԱՑՈՒՄ

Փաթեթավորման նյութը 100%-ով վերամշակման ենթակա է և նշված է այդ նշանով.

Փաթեթավորման տարբեր մասերը պետք է հեռացնել պատշաճ կերպով և աղբի հեռացման տեղի իրավական կանոնների համապատասխան:

ԿԵՆՑԱՂԱԾԻՆ ՏԵԽՆԻԿԱՑԻ ՀԵՌԱՑՈՒՄ

Սարքավորումը հեռացնելիս անհրաժեշտ է այն հանել օգտագործումից՝ անջատելով հոսանքի մալուխը և հեռացնելով դռները ու դարակները (եթե առկա են), որպեսզի երեխաները չկարողանան հայտնվել այնտեղ և փակվեն դրանց մեջ:

Այս սարքավորումն արտադրված է վերամշակվող կամ վերաօգտագործվող նյութերից: Դրա հեռացումն անհրաժեշտ է կատարել տեղի աղբահանման կանոնների համապատասխան:
Կենցաղային էլեկտրատեխնիկաների վերանորոգման և վերամշակման վերաբերյալ ինֆորմացիա ստանալու համար անհրաժեշտ է կապ հաստատել Ձեր տեղամասի կենցաղային աղբի հավաքման ծառայության հետ կամ դիմել այն խանութը որտեղից գնել եք սարքավորումը:
Այս սարքավորումը նշված է ըստ Եվրոպական հրահանգի 2012/19/ԵՄ, Թափոնների էլեկտրական և էլեկտրոնային սարքավորումներ:
Համոզվելով որ այս արտադրանքը հեռացվել է պատշաճ կերպով, դրանով օգնած կլինեք կանխելու հնարավոր բացասական հետևանքները շրջակա միջավայրի և մարդու առողջության վրա, որը կարող է առաջանալ տվյալ արտադրանքի ոչ պատշաճ աղբահանության արդյունքում:
Արտադրանքի վրա կամ դրա փաստաթղթերում նշված

նշանը ցույց է տալիս որ այն չպետք է մշակվի որպես կենցաղային աղբ այլ պետք է տեղափոխել համապատասխան կենտրոն, որտեղ կատարվում է էլեկտրական և էլեկտրոնային սարքերի վերամշակում:

ՀԱՄԱՊԱՏԱՍԽԱՆՈՒԹՅԱՆ ՀԱՅՏԱՐԱՐԱԳԻՐ

Այս սարքավորումը նախագծվել, կառուցվել և բաշխվել է համաձայն ԵՀ կանոնակարգերի.
ՑԼՀ 2014/35/ԵՄ, ԷՄՀ 2014/30/ ԵՄ և ՎՆՍ 2011/65/ԵՄ):

Այս սարքավորումը նախագծվել, կառուցվել և բաշխվել է համաձայն ԵՀ հրահանգների էկոդիզայնի և էներգիայի պիտակավորման պահանջների. 2009/125 / ԵՀ և 2010/30 / ԵՄ:

КООПСУЗДУК НУСКАМАЛАРЫ

ОКУУ ЖАНА КӨҢҮЛ БУРУУ МААНИЛҮҮ

Шайманды колдоноордон мурда бул коопсуздук нускамаларын көңүл коюп окуңуз.
Аларды келээрки эскертүүлөргө чейин колго жакын кармаңыз.
Бардык убакытта колдонуу үчүн бул нускамалар менен шаймандын өзү маанилүү коопсуздук боюнча эскертүүлөрдү камсыз кылат.
Шайман туура эмес колдонгон же туура эмес жөнгө салынган болсо, өндүрүүчү бул коопсуздук нускамаларын колдонуу жөндөмсүздүгү боюнча жоопкерчиликти четке кагат.

КООПСУЗДУК ЭСКЕРТҮҮЛӨР

Өтө жаш (0дөн 3 жашка чейин) жана жаш балдар (3төн 8 жашка чейин) көзөмөл астында болбогон кезде, шаймандан алыс болушу керек. 8 жаштагы жана бул жаштан өйдө балдар жана физикалык, сезгич же акыл жөндөмдүүлүгү чектелген же тажрыйбасы жана билими жетишпеген адамдар бул шайманды көзөмөл астында же коопсуздук нускамалар берилгенде гана колдоно алышат жана коркунуч келерин түшүнүшү керек.
Балдар шайман менен ойнобошу зарыл. Көзөмөл жок балдар тарабынан тазалоо же колдонуучуларды тейлөө жүргүзүлбөшү керек.

УРУКСАТ БЕРИЛГЕН КОЛДОНУУ

ЭСКЕРТҮҮ: Шайман тышкы таймер же өзүнчө пульт тутуму менен башкарууга жасалган эмес.
Бул шайман профессионалдык эмес, үйдө гана колдонуу үчүн.
Шайманды эшикте колдонбоңуз.
Шаймандын ичине же жанына аэрозоль банкалары сыяктуу жарылуучу же тез өрт алуучу заттарды жана бензин же башка тез өрт алуучу материалдарды койбоңуз: эгерде шайман этиятсыздык менен иштетилсе, өрт чыгып кетиши мүмкүн.
Шайман үйдүн ичинде жана ушул сыяктуу төмөнкүлөргө колдонууга жасалган:

- дүкөндөрдөгү, кеңселердеги жана башка жумуш чөйрөлөрдөгү жумушчулар үчүн ашкана аянтчаларында;
- айыл-чарба үйлөрү ;
- мейманканалардагы, мотелдердеги жана башка турак-үй чөйрөлөрүнүн түрлөрү;
- уктоо жана тамактануу сыяктуу чөйрөлөрдө.

Шайман, үй-чарба идиш-аяктарын жууга гана колдонуу керек,
бул нускамадагы көрсөтмөлөргө ылайык.
Суу камсыздоо краны өчүрүлүшү керек жана сайгыч ар бир айлампанын аягында жана шайманды тазалоодон же оңдоо ишин жүргүзүүдөн мурда электрдик розеткадан суурулушу керек.
Бузулган жагдайда, шайманды дагы ажыратыңыз.

ОРНОТУУ

Шайман эки же көп адамдар тарабынын көтөрүлүшү жана орнотулушу зарыл.
Таңгагын чечүү жана шайманды орнотуу үчүн коргой турган кол капты колдонуңуз.
Өндүрүүчүнүн колдонмолору жана жергиликтүү коопсуздук эрежелерине ылайык орнотуу жана оңдоо тажрыйбалуу техник тарабынан жүргүзүлүшү керек. Колдонуучунун колдонмосунда көрсөтүлгөндү эске албастан шаймандын бир да бөлүгүн оңдоого жана алмаштырууга болбойт.
Орнотуу иштери балдар тарабынан жүргүзүлбөшү керек. Орнотуу учурунда балдарды жолотпоңуз.
Орнотуу учурунда жана андан кийин балдар жете турган жерден чогултуу материалдарын (пластик баштыгын, полистирол бөлүктөрүн ж.б.) алыс кармаңыз.
Шаймандын таңгагын чечкенде ташып жеткирүү учурунда ага зыян келтирилбегендигин текшериңиз. Көйгөйлөр бар болсо сатуучу же сизге жакын жайгашкан Сатып алгандан кийинки тейлөө кызматына кайрылыңыз.
Орнотуу иштерин жүргүзгөнгө чейин шайман электр тогунан ажыратылышы зарыл.
Орнотуу иштеринин жүрүшүндө шайман электр кабелине зыян келтирилбегендигин ырастаңыз.
Орнотуу толугу менен бүткөндөн кийин гана шайманды кошуңуз.
Суу камсыздоо түтүгүнө туташтырууну,

өндүрүүчүлөрдүн көрсөтмөлөрүнө ылайык жана жергиликтүү коопсуздук көзөмөлдөөлөргө ылайык, квалификациясы бар гана техникалык адис жасашы керек.
Шайманды суу камсыздоо түтүгүнө жаны түтүк топтомун колдонуу менен туташтыруу керек. Эски түтүк топтомдору кайра колдонулбашы керек.
Бардык шлангдарды иштеп жаткан учурда бошоп кетүүдөн алдын алууга, бекем кыпчытуу керек.
Бардык жергиликтүү суу мыйзамын көзөмөлдөөлөргө баш ийүү. Суу камсыздоочусунун күчү 0,05 - 1,0 МПа.
Кирүүчү суунун температурасы идиш жуугуч машинанын үлгүсүнө жараша болот. Эгерде орнотулган кирүүчү шланг "25°C макс." деп белгиленген болсо, анда суунун мүмкүн болгон максималдык температурасы 25°C болушу керек. Башка бардык үлгүлөрдөгү уруксат берилген суунун максималдык температурасы 60°C.
Шлангдарды кеспеңиз жана шаймандарга суу токтотуучу система төшөлгөн болсо, анда ички шланг жайгашкан пластмасса каптаманы сууга салбаныз.
Эгерде, шлангдар өтө узун эмес болсо, анда жергиликтүү дилер сатуучуңуз менен байланышыңыз.
Ички жана агызуу түтүктөрүнүн ийилген жерлери жок экендигин жана сынбаганын текшериңиз.
Шайманды биринчи жолу колдонуудан мурда, суу кирүүчү тешиктен жана агызуу түтүгүнөн суу акпагандыгын текшериңиз.
Колдонуп жатканда, машинанын арткы дубалын дубалга же эмерек тактасына тийбегендей аралыкта кармоо керек.
Шайманды орнотуудан мурун, анын төрт бутун талап кылынгандай кылып жөндөө менен полго тегиз жана туруктуу коюлганын текшерип, шаймандын спирттик денгээл ченөөчү аспапты колдонуу менен тиешелүү түрдө жайгаштырылганын текшериңиз.
Эгерде, шайманды капталкы панелин жеткиликтүү кылып, элементтердин катарынын аягына орнотуп жатсаңыз, анда сынуу тобокелдигин алдын алуу үчүн илмек тарабы жабылышы керек.
Желдеткич тешиги түбүндө болгон идиш жуугуч машиналардын, тешиктери килем менен тосулуп калбашы керек.

ЭЛЕКТРОТЕХНИКАЛЫК ЭСКЕРТҮҮЛӨР

Жергиликтүү коопсуздук эрежелерин сактоо үчүн орнотуу учурунда жок дегенде 3 мм кенемте байланыштуу омниполярдык которуу талап кылынат жана шайман жерге орнотулушу керек.
Эгерде электр кабелине зыян келтирилген болсо, аны так өзүнө окшош кабелине алмаштырыш керек.
Өндүрүү нускамасына жана күндөлүк коопсуздук эрежелерине ылайык электр кабели тажрыйбалуу техник тарабынан гана алмаштырылышы керек.
Ыйгарым укуктуу тейлөө борбору менен байланышыңыз. Эгерде сиздин розетка штепсель вилкасына туура келбесе, тажрыйбалуу техникке кайрылыңыз.
Ток өткөрүү кабели, негизги электр тогун камсыздоо түтүгү, корпусуна төшөлгөндөн кийин, шайманга туташтырууга жеткидей узун болушу керек.
Ток өткөрүү кабелин тартпаңыз.
Узарткыч кабелин, тармак чыгаруу вилкаларын же адаптерлерди колдонбоңуз.
Эгерде желе шнуруна же вилкасына зыян келтирилсе, туура иштебесе, же шайманга зыян келтирилсе же түшүп кетсе, шайманды иштетпеңиз. Шнурун ысык беттерден алыс кармаңыз.
Электрдик түзүүчүлөр орнотулгандан кийин колдонуучуларга жеткиликтүү болбошу зарыл.
Шайманга дененин бардык суу бөлүгү менен тийбеңиз жана жылаңайлак болсоңуз иштетпеңиз.

ТУУРА КОЛДОНУУ

Идиш жуугуч машинадагы суу ичүүгө жарамдуу эмес.
Кишилик топтомдун максималдык саны товардын техникалык шарттарын көрсөтүүчү документте көрсөтүлгөн.
Эшик ачык абалда калганда, чалынып кетүү коркунучу пайда болот, андыктан аны ачык калтырбоо керек.
Идиш жуугуч машинанын ачылган эшиги, идиш жүктөлгөн текченин тартылгандагы гана салмагын көтөрө алат.
Эшигине ар кандай нерселерди жөлөбөңүз жана үстүнө отурбаңыз же чыкпаңыз.
Идиш жуугуч машинага арналган жуучу жана чайкоочу каражаттарын гана колдонуңуз.

ЭСКЕРТҮҮ: Идиш жуугуч машинасынын жуучу каражаттары өтө шакардуу. Алар жутуп алынган учурда, өтө кооптуу болушу мүмкүн. Бул каражатты колдонуп жатканда, көздү жана колдун терилерине тийгизбеңиз жана эшиги ачык турганда, балдарды узак кармаңыз. Ар бир айланган айлампа сайын атайын жуучу каражат салынуучу бөлүштүргүчтү текшерип туруңуз. Жуучу, чайкоочу каражаттарды жана тузду балдар жетпей турган жерге коюңуз.

ЭСКЕРТҮҮ: Бычактарды жана башка учтары курч идиш-аяктарды учтарын төмөн каратып, же кутуга туурасынан салуу керек. Суу камсыздоо краны өчүрүлүшү керек жана сайгыч ар бир айлампанын аягында жана шайманды тазалоодон же оңдоо ишин жүргүзүүдөн мурда электрдик розеткадан суурулушу керек.

Кандай болбосун бузулуулар пайда болгондо да, идиш жуугуч машинасын ажыратыңыз.

ТАЗАЛОО ЖАНА КАРМОО

Буу менен тазалоо шаймандарын эч качан колдонбоңуз.
Тазалоо жана кармоого коргой турган колкапты кийиңиз.
Кармоо иштерин жүргүзгөнгө чейин шайман электр тогунан ажыратылышы зарыл.

АЙЛАНА ЧӨЙРӨНҮ КОРГОО

ТАҢГАКТОО МАТЕРИАЛДАРЫН ТАШТАНДЫГА ЧЫГАРУУ

Таңгактоо материалын 100% кайра иштетүүгө болот жана ага кайра иштетүү белгиси коюлган:

Ошондуктан таңгактын ар бир бөлүгү жоопкерчилик менен жана таштанды чыгарууну жөнгө салуучу жергиликтүү коопсуздук эрежелерине толук ылайык чыгарылышы керек.

ҮЙ-ЧАРБА ШАЙМАНДАРЫН ТАШТАНДЫГА ЧЫГАРУУ

Шайманды жараксыз кылууда балдар ичине оңой кирбеш үчүн жана капканга түшүп калбоосу үчүн электр кабелин кесүү жана эшик менен текчелерди (эгерде бар болсо) алып салуу менен колдонгонго жараксыз кылуу керек.
Бул шайман кайра иштетүүчү же кайра колдонуучу материалдардан жасалды. Аны жергиликтүү таштанды чыгаруу эрежелерине ылайык чыгаруу керек.
Электрдик турмуш-тиричилик техникаларын колдонуу, калыбына келтирүү жана кайра иштетүү боюнча кеңири маалымат алуу үчүн тийиштүү жергиликтүү бийликке, турмуш-тиричилик техникаларын өндүрүү жана таштандылары чыгаруу кызматына же шайман сатып алган дүкөнгө кайрылыңыз.
Бул шайман 2012/19/EU Еврокомиссиянын иштен чыккан электрдик жана электрондук шаймандарды иштетүү (ИЭЭЖИ) көрсөтмөсүнө ылайык белгиленди.
Бул өнүм туура чыгарылгандыгын камсыз кылуу менен айлана-чөйрөгө жана адамдын ден-соолугуна зыян алып келүүчү потенциалдуу терс тажрыйбаларды болтурбоого жардам бересиз, мындай болбосо алар бул өнүмгө тийиштүү эмес таштандыларын чыгаруусуна себеп болушу мүмкүн.
Өнүмдөгү же коштомо документтеги символу, ал турмуш-тиричилик калдыгы катары каралбастан, электр жана электрондук шаймандарды кайра иштетүү үчүн ылайыктуу жыйноо борборуна өткөрүлүшү керек экенин көрсөтөт.

ШАЙКЕШТИКТИ ЖАРЫЯЛОО

Бул шайман Еврокомиссиянын коопсуздук эрежелеринин көрсөтмөсүнө ылайык долбоорлонду, курулду жана жайытылды: LVD 2014/35/EU, EMC 2014/30/EU жана RoHS 2011/65/EU.

Бул шайман, Экодизайн жана кубаттуулук Белгилөө Талаптарынын ЕС Еврокомиссиясынын коопсуздук эрежелеринин көрсөтмөсүнө ылайык долбоорлонду, курулду жана жайытылды: 2009/125/EC жана 2010/30/EU.

ҚАУІПСІЗДІК НҰСҚАУЛАРЫ

ОҚЫП ШЫҚҚАН ЖӘНЕ ҰСТАНҒАН ЖӨН

Құрылғыны пайдаланбас бұрын осы нұсқауларды мұқият оқып шығыңыз. Оларды болашақта қарау үшін оңай жерге қойыңыз. Бұл нұсқаулар мен құрал барлық уақытта ұстану қажет маңызды қауіпсіздік ескертулерін қамтамасыз етеді.
Өндіршуі осы қауіпсіздік нұсқауларын ұстанбау, құралды дұрыс пайдаланбау немесе басқару параметрлерін дұрыс орнатпау нәтижесінде туындаға ақаулық үшін жауапты болмайды.

ҚАУІПСІЗДІК ЕСКЕРТУЛЕРІ

Енді жүретін сәбилер (0-3 жас) мен жас балаларды (3-8 жас) үздіксіз бақылауда болмаса құралға жақындатпаңыз. 8 жас және одан үлкен жастағы балалар мен қозғалу, сезу немесе рухани мүмкіндіктері жеткіліксіз немесе тәжірибесі мен білімі жеткіліксіз тұлғалар осы құралды тек бақылауда болғанда, арнайы қауіпсіз пайдалану нұсқаулары берілгеннен және олар оны түсінгеннен кейін пайдалана алады. Балалар құрылғымен ойнамау керек. Балаларға тазалау және техникалық қызмет көрсету жұмыстарын бақылаусыз орындауға рұқсат бермеңіз.

РҰҚСАТ ЕТІЛГЕН ПАЙДАЛАНУ

АБАЙЛАҢЫЗ: Бұл құрылғы сыртқы таймермен немесе бөлек қашықтан басқару жүйесімен пайдаланылуға арналмаған.
Бұл құрылғы кәсіби емес, тек тұрмыста пайдалануға арналған.
Бұл құрылғыны сыртта пайдаланбаңыз.
Құрылғының ішінде не қасында аэрозоль қауашақтары сияқты жарылғыш немесе жанғыш заттарды сақтамаңыз бензинді немесе басқа тұтанғыш заттарды қоймаңыз немесе пайдаланбаңыз: құрылғы кездейсоқ қосылып кетсе, өрт шығуы мүмкін.
Бұл құрылғы тұрмыстық және сәйкес қолданыстарда пайдаланылуға арналған, мысалы:

- дүкендердегі, кеңселер мен жұмыс орталарындағы қызметкерлерге арналған асхана аумақтары;
- шаруашылық ғимараттары;
- қонақ үйлердегі, мотельдердегі немесе басқа тұрғылықты түрдегі орталардағы тұтынушылар арқылы;
- жатын және таңғы ас қызметі түріндегі орталарда.

Бұл құрылғы тек осы пайдалану нұсқаулығына сай үй шаруашылығындағы ыдыс-аяқты жууға арналған.
Әрбір циклдің соңында және құрылғыны тазалау не техникалық қызмет көрсетуге алып бару алдында су краны жабылуы және аша розеткадан суырылуы керек.
Кез келген ақаулық болған жағдайда құрылғыны да ажыратыңыз.

ОРНАТУ

Құрылғыны екі не одан көп адам тасуы және орнатуы керек. Құрылғыны орамынан шығару және орнату үшін қорғаныс қолғаптарын киіңіз.
Орнату және жөндеу жұмыстарын өнім жасаушысының нұсқаулары мен жергілікті қауіпсіздік ережелеріне сәйкес білікті техникалық маман орындауы керек.
Пайдаланушы нұсқаулығында ерекше белгіленген болмаса, құрылғының ешбір бөлшегін жөндемеңіз не ауыстырмаңыз.
Орнату әрекеттерін балалар орындамауы керек. Орнату кезінде балаларды жақындатпаңыз. Орнату кезінде және одан кейін орам материалдарын (пластик дорба, пенопласт бөлшектері, тсс.) балалардың қолы жетпейтін жерге қойыңыз.
Құрылғыны орамнан шығарған соң, оның тасмалдау барысында зақымдалмағанына көз жеткізіңіз. Өнімді орамынан шығарған соң, оның тасымалдау барысында зақымданбағанына көз жеткізіңіз.
Кез келген орнату жұмысын орындау алдында құрылғыны қуат көзінен ажырату қажет.
Орнату барысында, құрылғы қуат кабеліне зақым келтірмейтіндігіне көз жеткізіңіз.
Құрылғыны тек орнату жұмысы аяқталған соң ғана іске қосыңыз.

Су көзіне жалғауды білікті техникалық маман өнім жасаушысының нұсқауларына және қолданыстағы қауіпсіздік ережелеріне сай орындауы керек.
Бұл құрылғыны су көзіне жаңа шлангілер жиынын пайдалану арқылы жалғануы керек. Ескі шлангілер жиыны қолданылмауы керек.
Пайдалану барысында кеңейіп кетпес үшін барлық шлангілерді мықтап қысып бекіту керек.
Суға қатысты барлық ережелер сақталуы керек.
Су көзінің қысымы: 0,05 - 1,0 МПа.
Кіріс су температурасы ыдыс жуғыш үлгісіне байланысты. Егер орнатылған кіріс шлангіде "25°C max" белгісі болса, максималдық рұқсат етілген су температурасы 25°C болады. Барлық басқа үлгілер үшін максималдық рұқсат етілген температура 60°C болады.
Шлангілерді кеспеңіз және құрылғылар су тоқтату жүйесімен жабдықталған болса, кіріс шлангіні қамтитын пластик корпусты суға батырмаңыз.
Егер шлангілердің ұзындығы жеткіліксіз болса, жергілікті дилермен хабарласыңыз.
Кіріс және су шығару клангілерінің бүгіліп және жыртылып қалмағанына көз жеткізіңіз. Осы құрылғыны бірінші рет пайдаланбас бұрын, су кіру және шығару шлангілерінен су ағып тұрмағанын тексеріңіз.
Пайдалану барысында артқы қабырғаға қатынас тұрақты жолмен шектелуі керек, мысалы, құрылғыны қабырғаға немесе жиһаз тақтасына жақындату арқылы.
Құрылғыны орнатып жатқан кезде төрт аяғының беріктігіне және еденге тиіп тұрғанына көз жеткізіңіз, оларды қажетінше реттеңіз және спирттік деңгейді тексеру құралымен құрылғының тегіс орналасқанын тексеріңіз.
Егер құрылғыны бөліктер қатарының шетіне бүйірлік панельді қол жетімді етіп орнатып жатсаңыз, сынудың алдын алу үшін ілу аймағын жабу керек.
Негізгі бөлігінде желдету саңылаулары бар ыдыс жуғыштарда саңылауларды кілем жауып қалмасын.

ЭЛЕКТРИКАЛЫҚ ЕСКЕРТУЛЕР

Ағымдағы қауіпсіздік ережелеріне сәйкес орнату үшін ең аз байланыс аралығы 3 мм болатын барлық полюсті ажыратып-қосқыш пайдаланылуы қажет және құрылғыны жерге тұйықтау қажет.
Қуат кабелі зақымдалған болса, оны ұқсас түрімен ауыстырыңыз. Қуат кабелін ауыстыру жұмыстарын өндіруші нұсқаулары мен жергілікті қауіпсіздік ережелеріне сай, білікті техник орындауы қажет.
Өкілетті қызмет орталығына хабарласыңыз. Салынған ашасы штепсельді розеткаға сәйкес келмесе, білікті маманға хабарласыңыз.
Қуат көзінің сымы корпусына салынған соң, құрылғыны негізгі қуат көзіне жалғау үшін жеткілікті түрде ұзын болу қажет. Қуат көзі кабелін тартпаңыз.
Ұзартқыштарды, бірнеше розетканы немесе адаптерлерді пайдаланбаңыз.
Құрылғының қуат сымы немесе ашасы бүлінген болса, дұрыс жұмыс істемесе немесе бұзылған немесе құлаған болса, оны пайдаланбаңыз. Сымды ыстық беттерден аулақ ұстаңыз. Электр құрамдастары орнатудан кейін пайдаланушы қатынаса алатындай болуы қажет. Құралды дененің су бөлігімен түртпеңіз және аяқ киімсіз басқармаңыз.

ДҰРЫС ПАЙДАЛАНУ

Ыдыс жуу машинасындағы су ішу үшін жарамсыз.
Орын параметрлерінің максимум саны өнім парақшасында көрсетілген.
Есік ашық күйде қалмауы керек, себебі ол сүрініп құлауға себеп болуы мүмкін.
Ыдыс жуу машинасының ашық есігі тартып шығарған кездегі жүктелген сөре салмағын ғана көтере алады.
Есік үстіне заттар қоймаңыз немесе үстіне отырмаңыз не үстіне тұрмаңыз.
Тек автоматты ыдыс жуғышқа арналған жуғыш қоспа мен шайғыш қоспаларды ғана қолданыңыз.
ЕСКЕРТУ: Ыдыс жуғыш қоспалар өте сілтілі болып келеді. Олар жұтылса өте қауіпті болуы мүмкін. Есік ашық болған кезде тері мен көздерге тиюіне жол бермеңіз және балаларды ыдыс жуғышқа жолатпаңыз.
Жуу циклі аяқталған соң қоспа құю бөлігінің бос екендігіне көз жеткізіңіз.
Тазалағышты, шаю құралын немесе тұзды балалардың қолы жетпейтін жерде сақтаңыз.

ЕСКЕРТУ: Пышақтар мен басқа да өткір құралдарды ұштарын төмен қаратып немесе көлденең бағытпен кәрзеңкеге салу керек.
Әрбір циклдің соңында және ыдыс жуғышты тазалау не техникалық қызмет көрсетуге алып бару алдында су краны жабылуы және аша розеткадан суырылуы керек.
Кез келген ақаулық болған жағдайда ыдыс жуғышты да ажыратыңыз.

ТАЗАЛАУ ЖӘНЕ ҚЫЗМЕТ КӨРСЕТУ
Бумен тазалау жабдығын ешқашан пайдаланбаңыз.
Тазалау және техникалық күтім көрсету үшін қорғаныс қолғаптарын киіңіз.
Кез келген қызмет көрсету жұмысын орындау алдында құрылғыны қуат көзінен ажырату қажет.

ҚОРШАҒАН ОРТАНЫ ҚОРҒАУ

ОРАМ МАТЕРИАЛДАРЫН ТАСТАУ
Орам материалы 100% қайта өңделеді және ол қайта өңдеу таңбасымен

белгіленген:
Орамның әр түрлі бөліктері қоқысты тастауға рұқсат беретін жергілікті орган ережелеріне толығымен сәйкес және жауапкершілікпен өткізілуі қажет.

ТҰРМЫСТЫҚ ҚАЛДЫҚТАРДЫ ТАСТАУ
Құрылғыны тастаған кезде, қуат сымын кесіп тастау және балалар оңай мінбеуі және қысылып қалмауы үшін есіктері мен сөрелерін (бар болса) алып тастау арқылы оны қажетсіз етіңіз.
Бұл құрылғы қайта өңделмелі ♻ немесе қайта қолданбалы материалдармен жасалған.
Жергілікті қалдықты тастау реттеулеріне сәйкес қолданыңыз.
Электрлік-тұрмыстық құрылғыларды өңдеу, қалпына келтіру және қоқысқа тастау бойынша қосымша ақпарат алу үшін, құзыретті жергілікті басқару органына, тұрмыстық қоқысты жинау қызметіне немесе құрылғыны сатып алған дүкенге хабарласыңыз.
Бұл құрылғы электрлік және электрондық жабдықты қоқысқа тастау (WEEE) бойынша 2012/19/EC Еуропалық директивасына сай белгіленген.
Бұл өнімнің тиісінше қоқысқа тасталуын қамтамасыз ету арқылы, сіз қоршаған орта мен адам денсаулығына ықтимал теріс әсерлерге жол бере аласыз, бұл әсерлер осы өнімнің дұрыс емес қоқысқа тасталғанынан пайда болуы мүмкін.

Құрылғыдағы немесе онымен берілген құжаттамадағы ▬ белгісі бұл құрылғының үй қоқыстарымен бірге тасталмай, электрондық және электрлік құрылғыларды қоқысқа тастау ережесіне сай арнайы жинау орнына өткізу керектігін көрсетеді.

СӘЙКЕСТІЛІК ДЕКЛАРАЦИЯСЫ

Бұл құрылғы Еуропалық Одақ директивасының талаптарына сәйкес жасақталған, құрастырылған және таратылған: LVD 2014/35/EU, EMC 2014/30/EU және RoHS 2011/65/EU.

Бұл құрылғы Экодизайн және ЕО директиваларының энергияны тұтынуды үнемдеу талаптарына сәйкес жасалған, құрастырылған және таратылған: 2009/125/EC және 2010/30/EU.

SAUGOS INSTRUKCIJOS

PERSKAITYKITE IR LAIKYKITĖS

Prieš pradėdami naudotis prietaisu, atidžiai perskaitykite šias saugos instrukcijas.
Saugokite šias instrukcijas, kad galėtumėte pasižiūrėti ateityje, ir visada turėtumėte šalia.
Šiame vadove ir ant prietaiso pateikti svarbūs saugos perspėjimai, kuriuos būtina perskaityti ir visada laikytis.
Gamintojas neprisiima atsakomybės, jei nėra laikomasi šių saugos instrukcijų, prietaisas naudojamas netinkamai arba neteisingai nustatomi valdymo įtaisai.

ĮSPĖJIMAI DĖL SAUGOS

Maži vaikai (0–3 metų) ir vyresni vaikai (3–8 metų) turi būti saugiu atstumu nuo prietaiso, nebent visą laiką yra prižiūrimi.
Šį prietaisą gali naudoti vaikai nuo 8 metų ir vyresni bei asmenys, turintys psichinį, jutiminį ar protinį neįgalumą arba tie, kuriems trūksta patirties arba žinių, jeigu jie yra prižiūrimi ir instruktuojami apie saugų prietaiso naudojimą ir supranta su tuo susijusius pavojus. Neleiskite vaikams žaisti su prietaisu. Neprižiūrimi vaikai neturėtų valyti ir prižiūrėti prietaiso.

LEISTINAS NAUDOJIMAS

DĖMESIO. Prietaisas nėra pritaikytas valdyti naudojant išorinį laikmatį arba atskirą nuotolinio valdymo sistemą.
Šis prietaisas skirtas naudoti tik buityje, bet ne profesionaliam naudojimui.
Nenaudokite prietaiso lauke.
Nelaikykite sprogiųjų ar degiųjų medžiagų, pvz., aerozolių, prie prietaiso ir nenaudokite benzino ar kitų degiųjų medžiagų šalia jo: prietaisą atsitiktinai įjungus, gali kilti gaisras.
Šis prietaisas skirtas naudoti namų ūkyje ir panašiose patalpose, pavyzdžiui:

- parduotuvių, biurų ir kitų įstaigų darbuotojų virtuvėse;
- ūkiniuose pastatuose;
- viešbučiuose, moteliuose ir kitose gyvenamosiose patalpose;
- nakvynės vietose, kur duodami pusryčiai (angl. „Bed and Breakfast“).

Šį prietaisą leidžiama naudoti tik plauti indus namuose laikantis
šiame vadove pateiktų nurodymų.
Pasibaigus plovimo ciklui, prieš valant prietaisą ar prieš atliekant bet kokius priežiūros darbus, reikia užsukti vandens tiekimo čiaupą ir išjungti prietaiso elektros laido kištuką iš tinklo lizdo.
Tą patį padarykite įvykus bet kokiam gedimui.

ĮRENGIMAS

Prietaisą perkelti ir įrengti turi du ar daugiau žmonių.
Mūvėkite apsaugines pirštines, kai išpakuojate ir montuojate prietaisą.
Įrengimą ir remontą turi atlikti kvalifikuotas technikas; jis privalo laikytis gamintojo instrukcijų ir vietos saugos reglamentų. Prietaisą remontuoti ar jo dalis keisti galima tik tuo atveju, jei tai nurodyta naudotojo vadove.
Vaikams neleidžiama atlikti montavimo darbų. Neprileiskite vaikų prie prietaiso, kol vyksta montavimo darbai. Prietaiso montavimo metu ir baigus, pakuotės medžiagas (plastikinius maišelius, polistireną ir kt.) laikykite vaikams nepasiekiamoje vietoje.
Išpakavę prietaisą, patikrinkite, ar jis nebuvo pažeistas transportuojant. Jei kyla problemų, kreipkitės į prekybos atstovą arba artimiausią techninės priežiūros po pardavimo tarnybą.
Prieš vykdant bet kokius įrengimo darbus, prietaisą būtina išjungti iš elektros tinklo.
Pasirūpinkite, kad įrengiant prietaisas nepažeistų maitinimo kabelio.
Prietaisą įjungti galima tik baigus įrengimo darbus.
Prijungimas prie pagrindinės vandens tiekimo sistemos turi būti atliekamas kvalifikuoto techniko pagal gamintojo instrukcijas ir įrenginiui taikomas vietines saugos nuostatas.
Prietaisą prijungiant prie vandentiekio būtina naudoti naujas žarneles. Senų žarnelių naudoti pakartotinai negalima.
Visos žarnelės turi būti tinkamai prijungtos, kad neatsijungtų įrenginio veikimo metu.
Reikia vadovautis vietinėmis vandens nuostatų reguliavimo tarybos reikalavimais. Tiekiamo vandens slėgis: 0,05–1,0 MPa.
Įleidžiamo vandens temperatūra priklauso nuo indaplovės modelio. Jei ant prijungtos vandens įleidimo žarnos nurodyta „25°C max“, didžiausia leistina vandens temperatūra negali viršyti 25 °C.

Visuose kituose modeliuose didžiausia leistina vandens temperatūra negali viršyti 60 °C.
Nekarpykite žarnų, tuo atveju, jei prietaisai montuojami į vandens tiekimo uždarymo sistemą, nenardinkite plastikinio korpuso su tiekimo žarna į vandenį.
Jei žarnelių ilgio nepakanka, kreipkitės į vietinį pardavėją.
Užtikrinkite, kad tiekimo ir išleidimo žarnos būtų neprispaustos ir nesulankstytos. Prieš naudodami prietaisą pirmą kartą, patikrinkite vandens tiekimo ir išleidimo žarnas, ar nėra nuotėkio.
Naudojimo metu prieiga prie galinės sienelės turi būti tinkamai ribojama, pavyzdžiui, pristumiant prietaisą prie sienos ar baldinės plokštės.
Įrengiant prietaisą įsitikinkite, kad visos keturios kojelės tvirtai remiasi į grindis (jei ne, sureguliuokite jas), o tada patikrinkite, ar prietaisas pastatytas lygiai (naudokitės gulsčiuku).
Jei montuojate prietaisą kitų prietaisų eilės gale, jo šoninis skydelis turi būti lengvai prieinamas, o atverčiamoji dalis – apdengta, kad apsisaugotumėte nuo rizikos.
Jei indaplovės vėdinimo angos įrengtos prietaiso pagrinde, šių angų negalima uždengti kilimu.

SU ELEKTRA SUSIJĘ ĮSPĖJIMAI

Tam, kad įrengimas atitiktų galiojančius saugos reikalavimus, būtina naudoti visų polių atjungimo jungiklį, kuriame tarpas tarp kontaktų negali būti mažesnis nei 3 mm, o prietaisas turi būti įžemintas.
Jei maitinimo laidas pažeistas, pakeiskite jį identišku nauju laidu. Maitinimo laidą pakeisti turi tik kvalifikuotas specialistas, vadovaudamasis gamintojo instrukcijomis ir galiojančiais saugos nurodymais. Kreipkitės į įgaliotą techninės priežiūros centrą. Jei prietaiso maitinimo laido kištukas nesutampa su jūsų namuose įrengtu kištukiniu lizdu, kreipkitės į kvalifikuotą techniką.
Maitinimo laidas turi būti pakankamai ilgas, kad įstačius į korpusą, jo ilgio pakaktų norint įjungti į elektros lizdą.
Netempkite prietaiso maitinimo laido.
Nenaudokite ilginamųjų laidų, tinklo lizdo skirstytuvų ir adapterių. Prietaiso nenaudokite: jei pažeistas elektros laidas arba kištukas, jei prietaisas veikia netinkamai arba jei jis buvo pažeistas arba numestas. Laidą laikykite atokiai nuo karštų paviršių.
Prietaisą įrengus, jo elektros komponentai turi būti nepasiekiami naudotojui.
Prietaiso nelieskite jokia drėgna kūno dalimi, jo nenaudokite būdami basi.

TINKAMAS NAUDOJIMAS

Vandens iš indaplovės negalima gerti.
Didžiausias galimas vietos nustatymų skaičius nurodytas gaminio duomenų lape.
Durelių negalima palikti atidarytoje padėtyje, nes kyla pavojus užkliūti.
Ant atvirų indaplovės durų galima išlaikyti tik ištraukto stalčiaus su indais svorį.
Nedėkite ant atvirų durelių jokių kitų daiktų, ant jų nesėskite ir nestokite.
Naudokite tik automatinei indaplovei skirtus ploviklius ir skalavimo priedus.

PERSPĖJIMAS. Indaplovės plovikliai yra stipriai šarminiai. Prarijus jie gali būti itin pavojingi. Saugokitės, kad nepatektų ant odos ir į akis, ir pasirūpinkite, kad prie atidarytos indaplovės nebūtų vaikų.
Pasibaigus plovimo ciklui patikrinkite, ar ploviklio talpykloje neliko ploviklio.
Ploviklį, skalavimo priemonę ir druską laikykite vaikams nepasiekiamoje vietoje.

PERSPĖJIMAS. Peilius ir kitus aštriabriaunius įrankius reikia sudėti į krepšelį aštriu kraštu į apačią arba padėti horizontaliai.
Pasibaigus plovimo programai, prieš valant indaplovę ar prieš atliekant bet kokius priežiūros darbus, reikia užsukti vandens tiekimo čiaupą ir išjungti prietaiso elektros laido kištuką iš tinklo lizdo.
Tą patį padarykite įvykus bet kokiam indaplovės gedimui.

VALYMAS IR PRIEŽIŪRA

Niekada nenaudokite valymo garais įrangos.
Valant ar atliekant techninę priežiūrą būtina mūvėti apsaugines pirštines.
Prieš vykdant bet kokius techninės priežiūros darbus, prietaisą būtina išjungti iš elektros tinklo.

APLINKOS APSAUGA

PAKAVIMO MEDŽIAGŲ IŠMETIMAS

Pakavimo medžiagos yra 100% perdirbamos ir pažymėtos perdirbimo simboliu:

Todėl įvairias pakuotės medžiagas reikia išmesti labai atsakingai ir griežtai laikantis vietos institucijų reglamentų, reguliuojančių atliekų išmetimą.

KAIP IŠMESTI BUITIES PRIETAISUS

Išmesdami prietaisą pasirūpinkite, kad jis būtų nebenaudojamas – nupjaukite maitinimo laidą ir išimkite dureles bei lentynas (jei yra), kad vaikai negalėtų lengvai patekti į vidų ir užstrigti ten.

Šis prietaisas pagamintas naudojant perdirbamas arba pakartotinai naudojamas medžiagas. Prietaisą išmeskite paisydami vietos atliekų išmetimo reglamentų.

Dėl išsamesnės informacijos apie buities elektros prietaisų apdorojimą, utilizavimą ir perdirbimą, kreipkitės į kompetentingą vietos instituciją, buities atliekų surinkimo tarnybą arba parduotuvę, kurioje pirkote prietaisą.

Šis prietaisas paženklintas pagal Europos direktyvos 2012/19/EB dėl elektros ir elektronikos įrangos atliekų (EEĮA) reikalavimus.

Tinkamai utilizuodami šį gaminį padėsite išvengti neigiamo poveikio aplinkai ir žmonių sveikatai, kurį gali sukelti netinkamas šio gaminio atliekų tvarkymas.

Ant prietaiso arba pridedamų dokumentų esantis simbolis

nurodo, kad su šiuo prietaisu negalima elgtis kaip su buitinėmis šiukšlėmis. Jį reikia atiduoti į atitinkamą surinkimo punktą, kad elektros ir elektronikos įranga būtų perdirbta.

ATITIKTIES DEKLARACIJA

Šis prietaisas sukurtas, pagamintas ir platinamas pagal Europos Sąjungos direktyvų reikalavimus: LVD 2014/35/ES, EMC 2014/30/ES ir RoHS 2011/65/ES.

Šis prietaisas sukurtas, pagamintas ir platinamas pagal ekologinio projektavimo ir energijos suvartojimo ženklinimo EB direktyvų reikalavimus: 2009/125/EB ir 2010/30/ EB.

DROŠĪBAS NORĀDĪJUMI

NOTEIKTI JĀIZLASA UN JĀIEVĒRO

Pirms ierīces lietošanas rūpīgi izlasiet šos drošības norādījumus.
Saglabājiet šos norādījumus turpmākām uzziņām.
Šie norādījumi un pati ierīce sniedz svarīgus drošības brīdinājumus, kas ir jāizlasa un vienmēr jāievēro.
Ražotājs neuzņemas atbildību par bojājumiem, kas radušies nepiemērotas lietošanas vai nepareizu vadības elementu iestatīšanas dēļ.

DROŠĪBAS BRĪDINĀJUMI

Ļoti maziem (0-3 gadi) un maziem bērniem (3-8 gadi) jāatrodas drošā attālumā no ierīces, ja vien tie netiek nepārtraukti uzraudzīti. Bērni no 8 gadu vecuma un personas ar fiziskiem, jušanas vai garīgiem traucējumiem vai bez pieredzes un zināšanām var lietot šo ierīci, ja tās tiek uzraudzītas vai instruētas par ierīces drošu lietošanu un izprot ar to saistītos riskus. Bērni nedrīkst spēlēties ar ierīci. Ierīces tīrīšanu un apkopi nedrīkst veikt bērni bez pieaugušo uzraudzības.

ATĻAUTĀ LIETOŠANA

UZMANĪBU Ierīci nav paredzēts darbināt ar ārēju taimeri vai atsevišķu tālvadības sistēmu.
Šī ierīce ir paredzēta lietošanai tikai mājas apstākļos, nevis profesionāliem nolūkiem.
Neizmantojiet ierīci ārpus telpām.
Neuzglabājiet ierīcē sprāgstošas vielas, piemēram, aerosola baloniņus, un nenovietojiet benzīnu vai citus uzliesmojošus materiālus tuvu tai – var izcelties ugunsgrēks, ja ierīce ir nejauši tikusi ieslēgta.
Šo ierīci ir paredzēts izmantot sadzīvē un tamlīdzīgi, piemēram:

- personāla virtuves zonā veikalos, birojos un citās darba vidēs;
- zemnieku saimniecībās;
- klientu izmantošanai hoteļos, moteļos un citās dzīvojamā tipa vidēs;
- „bed and breakfast" tipa vidē.

Ierīci paredzēts izmantot tikai mājas trauku mazgāšanai saskaņā ar rokasgrāmatā sniegtajiem norādījumiem.
Ūdens padeves krānam jābūt aizvērtam un kontaktdakšai atvienotai no rozetes pēc katra cikla un pirms ierīces tīrīšanas vai apkopes darbību veikšanas.
Tāpat rīkojieties arī tad, ja radusies kļūdaina nostrāde.

MONTĀŽA

Ierīces pārvietošana un montāža jāveic vismaz diviem cilvēkiem. Izmantojiet aizsargcimdus visos izsaiņošanas un montāžas darbos.
Montāžu un apkopi drīkst veikt tikai kvalificēts tehniķis atbilstoši ražotāja norādījumiem un vietējiem drošības noteikumiem.
Nelabojiet un nemainiet ierīces detaļas, ja vien tas nav tieši norādīts lietotāja rokasgrāmatā.
Neļaujiet bērniem veikt ierīces montāžu. Neļaujiet bērniem būt klāt ierīces montāžas laikā.
Iespējami bīstamus iesaiņojuma materiālus (plastmasas maisiņus, polistirolu u.c.) ierīces montāžas laikā un pēc tās glabājiet bērniem nepieejamā vietā.
Pēc ierīces izsaiņošanas pārliecinieties, vai pārvadāšanas laikā tā nav bojāta. Problēmu gadījumā sazinieties ar izplatītāju vai tuvāko pēcpārdošanas servisu.
Pirms ierīces montāžas tai jābūt atvienotai no elektrotīkla.
Uzstādīšanas laikā sekojiet līdzi, lai ierīce nebojātu barošanas kabeli.
Ieslēdziet ierīci tikai tad, kad montāža ir pabeigta.
Pieslēgšanu ūdens sistēmai drīkst veikt tikai kvalificēts elektriķis atbilstoši ražotāja norādījumiem un attiecīgajiem vietējiem drošības noteikumiem.
Ierīce ir jāpieslēdz ūdens padevei, izmantojot jaunas caurules. Vecās caurules nevajadzētu izmantot atkārtoti.
Visām šļūtenēm ir jābūt droši nostiprinātām, lai tās darbības laikā nekļūtu vaļīgas.
Jāievēro visi vietējie ūdensapgādes noteikumi.
Ūdens padeves spiediens: 0,05-1,0 MPa.
Ievades ūdens temperatūra atkarīga no trauku mazgājamās mašīnas modeļa. Ja uz ieplūdes caurules norādīts „25°C maks.", maksimālā pieļaujamā ūdens temperatūra ir 25°C. Citiem modeļiem maksimālā pieļaujamā ūdens temperatūra ir 60°C.
Negrieziet caurules un, ja ierīce ir aprīkota ar ūdens apturēšanas sistēmu, nemērciet ūdenī plastmasas apvalku, kurā atrodas ieplūdes caurule.

Ja šļūtenes nav pietiekami garas, sazinieties ar vietējo izplatītāju.
Pārliecinieties, ka ieplūdes un izplūdes caurules ir bez cilpām un nav saspiestas. Pirms lietojat ierīci pirmo reizi, pārbaudiet, vai ūdens ieplūdes un izplūdes caurulei nav noplūdes.
Lietošanas laikā, piekļuve aizmugures sienai ir ierobežota, jo ierīces aizmugure ir jāpavērš pret sienu vai mēbeļu apdari.
Veicot ierīces montāžu, pārliecinieties, vai visas četras kājiņas ir stabilas un saskaras ar grīdu, nepieciešamības gadījumā pieregulējiet tās un ar līmeņrādi pārbaudiet ierīces līmeņojumu.
Ja, uzstādot ierīci ierīču rindas galā, ir pieejams sānu panelis, ar eņģēm aprīkotā puse ir jānosedz, lai novērstu saspiešanas risku.
Paklājs nedrīkst nosprostot trauku mazgājamās mašīnas ventilācijas atveres, kas iestrādātas tās pamatnē.

ELEKTRISKIE BRĪDINĀJUMI
Lai ierīces uzstādīšana atbilstu spēkā esošiem drošības noteikumiem, nepieciešams izmantot daudzpolu slēdzi, kur minimālā atstarpe starp kontaktiem ir 3 mm.
Ja elektrības vads ir bojāts, nomainiet to ar tāda paša veida vadu. Elektrības vadu drīkst nomainīt tikai kvalificēts speciālists saskaņā ar ražotāja norādījumiem un spēkā esošajiem drošības noteikumiem. Sazinieties ar autorizētu servisa centru. Ja ierīces kontaktdakša neder rozetē, sazinieties ar kvalificētu speciālistu.
Elektrības kabelim jābūt pietiekami garam, lai jau iebūvētu ierīci varētu ērti pievienot elektrotīklam.
Nevelciet aiz ierīces elektroapgādes kabeļa.
Neizmantojiet pagarinātājus, vairākspraudņu kontaktligzdas vai adapterus. Nelietojiet ierīci, ja tai bojāts strāvas kabelis vai kontaktdakša, ja ierīce nedarbojas pareizi vai tā ir bojāta vai nomesta.
Nenovietojiet strāvas kabeli uz karstas virsmas. Pēc ierīces uzstādīšanas tās elektriskās sistēmas detaļas nedrīkst būt pieejamas. Nepieskarieties ierīcei ar mitrām ķermeņa daļām un nelietojiet to, ja jums ir basas kājas.

PAREIZA LIETOŠANA
Trauku mazgājamajā mašīnā esošais ūdens nav dzerams.
Maksimālais vietas iestatījumu skaits norādīts izstrādājuma aprakstā.
Lai nepieļautu aizķeršanās risku, durvis nedrīkst atstāt atvērtas.
Vaļējas trauku mazgājamās mašīnas durtiņas var noturēt piekrauta statīva svaru tikai tad, ja tas ir izvilkts ārā.
Uz vaļējām durtiņām nenovietojiet priekšmetus, nesēdiet un nestāviet uz tām.
Lietojiet tikai tādus mazgāšanas un skalošanas līdzekļus, kas paredzēti automātiskai trauku mazgājamai mašīnai.
BRĪDINĀJUMS: Trauku mazgājamās mašīnas mazgāšanas līdzekļi ir ļoti sārmaini. Tie var būt īpaši bīstami, ja tiek norīti. Izvairieties no saskarsmes ar ādu un acīm un neļaujiet bērniem būt tuvumā, ja ierīces durvis ir atvērtas.
Pārliecinieties, vai pēc pilnā mazgāšanas cikla mazgāšanas līdzekļa nodalījums ir tukšs.
Mazgāšanas līdzekli, skalošanas līdzekli un sāli glabājiet bērniem nepieejamā vietā.
BRĪDINĀJUMS: Nažus un citus instrumentus ar spiciem galiem ievietojiet grozā, vēršot galus uz leju, vai novietojiet horizontāli.
Ūdens padeves krānam jābūt aizvērtam un kontaktdakšai atvienotai no rozetes pēc katra cikla un pirms trauku mazgājamās mašīnas tīrīšanas vai apkopes darbību veikšanas.
Tāpat rīkojieties arī tad, ja radusies trauku mazgājamās mašīnas kļūdaina nostrāde.

TĪRĪŠANA UN APKOPE
Nekad nelietojiet tvaika tīrīšanas iekārtu.
Tīrīšanas un apkopes laikā nēsājiet aizsargcimdus.
Pirms ierīces tīrīšanas un apkopes tai jābūt atvienotai no elektrotīkla.

VIDES AIZSARDZĪBA

IEPAKOJUMA MATERIĀLU UTILIZĀCIJA
Iepakojuma materiāls ir 100 % pārstrādājams un tiek apzīmēts ar otrreizējās pārstrādes simbolu:

Tādēļ dažādas iepakojuma daļas jāutilizē atbildīgi un saskaņā ar vietējiem atkritumu apsaimniekošanas noteikumiem.

MĀJSAIMNIECĪBAS IERĪČU UTILIZĀCIJA
Utilizējot šo ierīci, padariet to nelietojamu, nogriežot strāvas kabeli un izņemot durvis un plauktus (ja tādi ir) tā, lai bērni nevar vienkārši iekļūt iekšpusē un tikt iesprostoti.

Šī ierīce ir izgatavota no pārstrādājamiem vai atkārtoti izmantojamiem materiāliem. Utilizējiet to saskaņā ar vietējiem atkritumu apsaimniekošanas noteikumiem.
Plašāku informāciju par lietotu mājsaimniecības ierīču apstrādi, atjaunošanu un pārstrādi var iegūt vietējās kompetentajās iestādēs, pie atkritumu savākšanas pakalpojumu sniedzējiem vai veikalā, kur ierīci iegādājāties.
Šī ierīce ir marķēta saskaņā ar Eiropas Direktīvu 2012/19/ES par elektrisko un elektronisko iekārtu atkritumiem (EEIA). Nodrošinot pareizu izstrādājuma utilizāciju, palīdzēsiet novērst iespējamu negatīvo ietekmi uz dabu un cilvēku veselību, ko var izraisīt nepareiza šīs ierīces utilizācija.

Simbols uz izstrādājuma vai komplektācijā iekļautajiem dokumentiem norāda, ka šo ierīci nevar izmest sadzīves atkritumos, bet tā ir jānodod pārstrādei elektrisko un elektronisko ierīču savākšanas centrā.

ATBILSTĪBAS DEKLARĀCIJA

Šī ierīce ir izstrādāta, izveidota un tiek pārdota atbilstoši drošības prasībām, kas noteiktas EK direktīvās: LVD 2014/35/ES, EMS 2014/30/ES un RoHS 2011/65/ES.

Šī ierīce ir izstrādāta, izveidota un tiek pārdota atbilstoši EK direktīvu Eko dizaina un enegomarķējuma noteiktajām prasībām: 2009/125/EK, 2010/30/ES.

INSTRUKCJE BEZPIECZEŃSTWA

WAŻNE INFORMACJE, Z KTÓRYMI NALEŻY SIĘ ZAPOZNAĆ I KTÓRYCH NALEŻY PRZESTRZEGAĆ

Przed rozpoczęciem eksploatacji tego urządzenia należy uważnie przeczytać poniższe instrukcje. Instrukcje należy przechowywać w dostępnym miejscu, w celu ewentualnego ich użycia w przyszłości.
Zawierają one ważne informacje dotyczące bezpieczeństwa, z którymi należy się zapoznać i które należy ściśle przestrzegać.
Producent nie ponosi żadnej odpowiedzialności w przypadku nieprzestrzegania instrukcji bezpieczeństwa, nieodpowiedniego wykorzystywania urządzenia lub nieprawidłowych ustawień elementów sterowania.

OSTRZEŻENIA DOTYCZĄCE BEZPIECZEŃSTWA

Niemowlęta (w wieku 0-3 lat) i małe dzieci (w wieku 3-8 lat) nie powinny zbliżać się do urządzenia bez nadzoru osób dorosłych. Dzieci w wieku 8 lat i starsze, osoby o ograniczonej sprawności fizycznej, sensorycznej lub umysłowej oraz osoby bez odpowiedniego doświadczenia i wiedzy mogą korzystać z urządzenia wyłącznie pod nadzorem lub przy odpowiednich instrukcjach dotyczących bezpiecznego użytkowania urządzenia i pod warunkiem, że rozumieją zagrożenia związane z obsługą urządzenia. Dzieci nie mogą bawić się tym urządzeniem. Dzieci nie mogą czyścić ani konserwować urządzenia bez odpowiedniego nadzoru.

DOZWOLONE UŻYTKOWANIE

UWAGA: Urządzenie nie jest przeznaczone do użytkowania z wykorzystaniem zewnętrznego programatora czasowego lub odrębnego systemu zdalnego sterowania.
To urządzenie przeznaczone jest wyłącznie do użytku domowego i nie wolno go wykorzystywać w celach komercyjnych.
Nie należy korzystać z urządzenia na zewnątrz budynku.
W pobliżu urządzenia nie przechowywać materiałów wybuchowych i łatwopalnych, takich jak puszki aerozolowe, i nie składować ani nie używać benzyny lub innych materiałów łatwopalnych: W razie przypadkowego włączenia urządzenia mogłoby dojść do pożaru.
To urządzenie jest przeznaczone do użytku w gospodarstwach domowych i podobnych, takich jak:

- kuchnie dla pracowników w sklepach, biurach i innych środowiskach roboczych;
- budynki gospodarcze;
- pokoje hotelowe, motelowe i inne pomieszczenia mieszkalne;
- obiekty typu „*bed-and-breakfast*".

Urządzenie należy używać wyłącznie do mycia naczyń, zgodnie z instrukcjami podanymi w niniejszej instrukcji.
Po zakończeniu każdego cyklu oraz przed czyszczeniem lub przeprowadzeniem jakichkolwiek prac związanych z konserwacją lub utrzymaniem tego urządzenia należy zamknąć dopływ wody i wyjąć wtyczkę z gniazdka zasilania elektrycznego.
Podobnie należy postąpić w przypadku jakiejkolwiek awarii.

INSTALACJA URZĄDZENIA

Przenoszenie i instalacja urządzenia powinny być wykonywane przez co najmniej dwie osoby.
Podczas odpakowywania i instalacji urządzenia należy stosować rękawice ochronne.
Instalacja i naprawy urządzenia powinny być wykonywane przez wykwalifikowany personel zgodnie z instrukcjami producenta oraz obowiązującymi miejscowymi przepisami dotyczącymi bezpieczeństwa. Nie należy samodzielnie naprawiać ani wymieniać żadnej części urządzenia, jeśli nie jest to wyraźnie dozwolone w instrukcji obsługi.
Dzieci nie mogą wykonywać instalacji urządzenia. Podczas instalacji dzieci powinny pozostawać z dala od urządzenia. Materiały z opakowania, które stanowią potencjalne zagrożenie (worki plastikowe, styropian, itp.), należy przechowywać w miejscach niedostępnych dla dzieci, zarówno w trakcie jak i po zakończeniu instalacji.
Po rozpakowaniu urządzenia należy sprawdzić, czy nie uległo ono uszkodzeniu podczas transportu.
W przypadku problemów należy się skontaktować z najbliższym serwisem technicznym.
Przed przystąpieniem do jakiejkolwiek czynności związanej z instalacją urządzenia, należy je odłączyć od zasilania elektrycznego.
Podczas instalacji upewnić się, czy urządzenie nie uszkodziło przypadkiem kabla zasilania.
Urządzenie można włączyć dopiero po zakończeniu procedury instalacji.
Podłączenia do sieci wodociągowej powinien dokonać wykwalifikowany technik zgodnie z

instrukcjami producenta oraz przepisami bezpieczeństwa.
Urządzenie należy przyłączyć do doprowadzenia wody używając nowego zestawu węży.
Stare, używane węże nie powinny być wykorzystywane ponownie.
Wszystkie węże muszą być solidnie przymocowane, aby nie obluzowały się podczas pracy zmywarki.
Należy przestrzegać obowiązujących lokalnych przepisów przedsiębiorstwa wodociągowego.
Ciśnienie doprowadzenia wody: 0,05 - 1,0 MPa.
Temperatura dopływającej wody zależy od modelu zmywarki.
Jeśli na zainstalowanym wężu znajduje się oznaczenie „25°C maks.", to znaczy że dozwolona temperatura wody wynosi 25°C.
Dla wszystkich innych modeli maksymalna, dozwolona temperatura wody wynosi 60°C.
Nie obcinać węży.
Jeżeli urządzenie posiada system Aquastop, nie wolno zanurzać w wodzie plastikowej obudowy zaworu na wężu dopływowym.
Jeśli węże nie są wystarczająco długie, należy zwrócić się do sprzedawcy.
Upewnić się, czy wąż dopływowy i wąż spustowy nie są zagięte ani ściśnięte. Przed pierwszym użyciem sprawdzić szczelność przewodu do doprowadzania i odprowadzania wody.
Urządzenie powinno być zamontowane w taki sposób, aby dostęp do jego ściany tylnej był trwale ograniczony np. poprzez dosunięcie do ściany pomieszczenia, ścianki mebla lub murku w przypadku montażu na wyspie pośrodku pomieszczenia.
Podczas instalacji upewnić się, czy urządzenie stoi stabilnie na podłodze, na wszystkich czterech nóżkach i sprawdzić za pomocą poziomnicy, czy jest dokładnie wypoziomowane.
W przypadku instalacji urządzenia na końcu szeregu urządzeń, gdy odsłonięta jest jego boczna ściana, należy zakryć od tej strony obszar zawiasów, aby uniknąć ryzyka zgniecenia.
Jeśli zmywarka ma otwory wentylacyjne w podstawie, to otwory te nie mogą być zasłonięte dywanem.

ZASADY BEZPIECZNEGO PODŁĄCZENIA ELEKTRYCZNEGO

Aby instalacja była zgodna z obowiązującymi przepisami bezpieczeństwa, należy zamontować wyłącznik wielobiegunowy o minimalnym odstępie styków wynoszącym 3 mm.
Jeżeli zajdzie potrzeba wymiany przewodu zasilającego, należy go wymienić na identyczny. Wymianę przewodu zasilającego może wykonać tylko wykwalifikowany personel, zgodnie z instrukcjami producenta i obowiązującymi przepisami lokalnymi. Należy zwrócić się do autoryzowanego serwisu. W przypadku urządzeń wyposażonych we wtyczkę, która nie pasuje do danego gniazdka, skontaktować się z wykwalifikowanym pracownikiem serwisu.
Przewód zasilający powinien mieć wystarczającą długość, aby umożliwić podłączenie zabudowanego urządzenia do sieci. Nie ciągnąć za przewód zasilania.
Nie stosować przedłużaczy, rozdzielaczy ani przejściówek. Nie należy uruchamiać urządzenia, jeśli kabel zasilający lub wtyczka są uszkodzone, jeśli nie działa ono prawidłowo lub, gdy zostało uszkodzone, bądź spadło. Nie zbliżać przewodu zasilającego do gorących powierzchni. Po zakończeniu instalacji użytkownik nie powinien mieć dostępu do elektrycznych części urządzenia.
Należy unikać dotykania urządzenia wilgotnymi częściami ciała i nie obsługiwać go stojąc boso.

PRAWIDŁOWA EKSPLOATACJA

Woda w zmywarce nie nadaje się do picia.
Maksymalną liczbę nakryć podano w karcie produktu.
Nie wolno pozostawiać otwartych drzwiczek urządzenia, ponieważ stwarza to niebezpieczeństwo potknięcia się.
Otwarte drzwiczki urządzenia mogą utrzymać wyłącznie ciężar wysuniętego kosza wraz z naczyniami.
Nie należy opierać się o drzwiczki urządzenia, siadać na nich ani na nie wchodzić, jak również opierać o nie innych przedmiotów.
Stosować tylko te detergenty i środki nabłyszczające, które są przeznaczone do stosowania w zmywarkach automatycznych.
OSTRZEŻENIE: Detergenty używane w zmywarkach są środkami silnie zasadowymi. Mogą spowodować znaczne zagrożenie dla zdrowia i życia w przypadku ich połknięcia. Unikać kontaktu ze skórą i oczami, i uważać, aby dzieci pozostawały z dala od zmywarki, gdy jej drzwiczki są otwarte.
Po zakończeniu każdego cyklu zmywania należy sprawdzić, czy dozownik detergentu jest pusty.
Detergent, płyn nabłyszczający oraz sól regenerującą należy przechowywać w miejscu niedostępnym dla dzieci.
OSTRZEŻENIE: Noże i inne akcesoria o ostrych czubkach i krawędziach należy wkładać do kosza ostrzami skierowanymi w dół lub układać je poziomo.
Po zakończeniu każdego programu oraz przed czyszczeniem lub przeprowadzeniem jakichkolwiek

prac związanych z konserwacją lub utrzymaniem tego urządzenia należy zamknąć dopływ wody i wyjąć wtyczkę z gniazdka zasilania elektrycznego.
Podobnie należy postąpić w przypadku jakiejkolwiek awarii.

CZYSZCZENIE I KONSERWACJA
Nigdy nie należy stosować urządzeń czyszczących parą.
Do czyszczenia i konserwacji urządzenia zakładać rękawice ochronne.

Przed przystąpieniem do jakiejkolwiek czynności związanej z konserwacją urządzenia, należy je odłączyć od zasilania elektrycznego.

OCHRONA ŚRODOWISKA

UTYLIZACJA OPAKOWANIA
Materiał opakowania w 100% nadaje się do recyklingu i jest oznaczony symbolem:

Należy w odpowiedzialny sposób pozbywać się części opakowania, przestrzegając miejscowych przepisów dotyczących utylizacji odpadów.

UTYLIZACJA URZĄDZEŃ AGD
Należy uniemożliwić dalsze użytkowanie urządzenia przeznaczonego do utylizacji poprzez odcięcie przewodu zasilającego oraz zdemontowanie drzwiczek i półek (w stosownych przypadkach), co zapobiegnie dostępowi i ewentualnemu uwięzieniu dzieci we wnętrzu urządzenia.

To urządzenie zostało wykonane z materiałów nadających się do recyklingu lub powtórnego wykorzystania. Urządzenie należy utylizować zgodnie z miejscowymi przepisami dotyczącymi gospodarki odpadami.
Aby uzyskać więcej informacji na temat utylizacji, odzyskiwania oraz recyklingu urządzeń AGD, należy skontaktować się z odpowiednim lokalnym urzędem, punktem zbiórki odpadów lub sklepem, w którym zakupiono urządzenie.
To urządzenie zostało oznaczone jako zgodne z Dyrektywą Europejską 2012/19/WE (WEEE) o zużytym sprzęcie elektrycznym i elektronicznym.
Prawidłowa utylizacja tego produktu przyczyni się do ograniczenia ryzyka jego negatywnego wpływu na środowisko i zdrowie ludzi, które mogłoby zaistnieć w przypadku niewłaściwego złomowania urządzenia.

Symbol na urządzeniu lub w dokumentacji do niego dołączonej oznacza, że urządzenia nie wolno traktować jak zwykłego odpadu domowego. Należy oddać je do punktu zajmującego się utylizacją i recyklingiem urządzeń elektrycznych i elektronicznych.

DEKLARACJA ZGODNOŚCI

To urządzenie zostało zaprojektowane, skonstruowane i jest rozprowadzane zgodnie z wymogami bezpieczeństwa następujących dyrektyw: LVD 2014/35/UE, EMC 2014/30/UE i RoHS 2011/65/UE.

To urządzenie zostało zaprojektowane, skonstruowane oraz jest rozprowadzane zgodnie z wymaganiami dyrektyw WE dotyczących ekoprojektowania i etykietowania energetycznego: 2009/125/WE i 2010/30/ UE.

INSTRUÇÕES DE SEGURANÇA

AVISOS IMPORTANTES QUE DEVERÁ LER E CUMPRIR

Antes de utilizar o aparelho, leia estas instruções de segurança com atenção.
Guarde estas instruções num local de fácil acesso para consulta futura.
Estas instruções e o próprio aparelho possuem mensagens importantes relativas à segurança que deve ler e respeitar sempre.
O fabricante declina qualquer responsabilidade pela não observância destas instruções de segurança, pela utilização inadequada do aparelho ou pela incorreta configuração dos controlos.

ADVERTÊNCIAS DE SEGURANÇA

Os bebés e as crianças entre os 0 e os 8 anos de idade devem ser mantidos afastados do aparelho, exceto se estiverem sob permanente vigilância. Este aparelho pode ser utilizado por crianças a partir dos 8 anos e por pessoas com capacidades físicas, sensoriais ou mentais reduzidas ou com falta de experiência e conhecimento, se tiverem supervisão ou instruções de segurança e se compreenderem os perigos envolvidos. As crianças não devem brincar com o aparelho. A limpeza e manutenção não devem ser realizadas por crianças sem supervisão.

UTILIZAÇÃO AUTORIZADA

AVISO: O aparelho não deve ser ativado através de um temporizador externo ou de um sistema em separado comandado remotamente.
Este aparelho destina-se exclusivamente à utilização doméstica e não para utilização profissional.
Não utilize este aparelho ao ar livre.
Não armazene explosivos ou substâncias explosivas, tais como embalagens de aerossóis, nem coloque ou utilize gasolina ou outros materiais inflamáveis perto do aparelho: se o aparelho for posto a funcionar inadvertidamente, pode provocar um incêndio.
Este aparelho destina-se a ser usado em ambiente doméstico e em aplicações semelhantes tais como:

- copas para utilização dos funcionários em lojas, escritórios e outros ambientes de trabalho;
- quintas de exploração agrícola;
- clientes em hotéis, motéis e outros tipos de ambientes residenciais;
- ambientes do tipo *bed and breakfast*.

O aparelho deve ser utilizado apenas para a lavagem de loiça doméstica em conformidade com as
instruções deste manual.
A torneira do abastecimento de água deve ser fechada e a ficha removida da tomada elétrica após cada ciclo de lavagem e antes de limpar o aparelho ou realizar qualquer trabalho de manutenção.
Desligue também o aparelho em caso de eventuais avarias.

INSTALAÇÃO

O aparelho deve ser transportado e instalado por duas ou mais pessoas. Use luvas de proteção para desembalar e instalar o aparelho.
A instalação e a reparação devem ser efetuadas por um técnico qualificado, em conformidade com as instruções do fabricante e com as normas de segurança locais.
Não repare nem substitua nenhuma peça do aparelho a não ser que tal seja especificamente indicado no manual de utilização.
As crianças não devem realizar quaisquer operações de instalação. Mantenha as crianças afastadas do aparelho durante a instalação do mesmo.
Mantenha o material da embalagem (sacos de plástico, partes de poliestireno, etc.) fora do alcance das crianças, durante e após a instalação do aparelho.
Depois de desembalar o aparelho, certifique-se de que este não foi danificado durante o transporte. Em caso de problemas, contacte o revendedor ou o Serviço Pós-Venda mais próximo.
Deve desligar o aparelho da corrente elétrica antes de efetuar qualquer operação de instalação.
Durante a instalação, certifique-se de que o aparelho não danifica o cabo de alimentação.
Ligue o aparelho apenas depois de concluída a instalação do mesmo.
As ligações ao abastecimento de água devem ser efetuadas por um técnico qualificado, de acordo com as instruções fornecidas pelo fabricante e no pleno respeito das normas de segurança.
O aparelho deve ser ligado à alimentação de água utilizando

conjuntos de tubos novos. Não reutilize conjuntos de tubos velhos.
Todos os tubos devem ser devidamente fixados para evitar que se soltem durante o funcionamento.
Cumpra as normas em vigor promulgadas pela entidade local distribuidora de água.
Pressão da água no abastecimento 0,05 - 1,0 MPa.
A temperatura de admissão de água depende do modelo da máquina de lavar loiça. Caso a mangueira de admissão de água disponha da marca "máx. 25°C", então a temperatura da água máxima é corresponde a 25°C. Para todos os restantes modelos a temperatura máxima da água é de 60°C.
Não corte os tubos e, caso o aparelho esteja equipado com um sistema de bloqueio da água, não exponha à água o revestimento de plástico contendo a mangueira de admissão da água.
Se os tubos não forem suficientemente compridos, contacte o seu revendedor local.
Certifique-se de que as mangueiras de alimentação e descarga da água não estão dobradas nem obstruídas.
Antes da primeira utilização, verifique a vedação do tubo de alimentação e descarga.
Durante a utilização, o acesso à parte de trás deve estar limitado de uma forma sustentável tal como aproximando a máquina da parede ou do móvel.
Ao instalar o aparelho, certifique-se de que os quatro pés ficam estáveis e corretamente assentes no pavimento e de que fica bem nivelado (utilize um nível de bolha de ar).
Se instalar a máquina no final de uma linha de máquinas tornando o painel lateral acessível, a área com dobradiças deve ficar coberta para evitar o risco de ser esmagada.
Para as máquinas de lavar loiça com aberturas de ventilação na base, as mesmas não deverão ser obstruídas por quaisquer tapetes.

AVISOS RELATIVOS À ELETRICIDADE

Para que a instalação esteja em conformidade com as normas de segurança em vigor, deve instalar um interruptor omnipolar com uma distância mínima de 3 mm entre os contactos e dispor de ligação à terra.
Caso o cabo de ligação à rede esteja danificado substitua-o por outro equivalente. O cabo de alimentação só pode ser substituído por um técnico qualificado, em conformidade com as instruções do fabricante e as normas de segurança em vigor. Contacte um centro de assistência técnica autorizado.
Caso a ficha fornecida não seja adequada para a sua tomada, contacte um técnico qualificado.
O cabo de alimentação deve ser suficientemente comprido para ligar o aparelho à tomada elétrica da parede, depois de instalado no respetivo lugar.
Não puxe o cabo de alimentação.
Não utilize extensões, tomadas múltiplas ou adaptadores. Não ligue o aparelho se este possuir um cabo ou uma ficha elétrica danificados, se não estiver a funcionar corretamente, se estiver danificado ou se tiver caído. Mantenha o cabo afastado de superfícies quentes. Após a instalação do aparelho, os componentes elétricos devem estar inacessíveis ao utilizador. Evite tocar no aparelho com partes do corpo que estejam húmidas, bem como utilizá-lo descalço.

UTILIZAÇÃO ADEQUADA

A água da máquina de lavar loiça não é água potável.
O número máximo de talheres suportado encontra-se indicado na folha do produto.
A porta do aparelho não deverá ser deixada aberta, pois existe perigo de se tropeçar na mesma.
A porta aberta pode suportar apenas o peso do cesto com a loiça.
Não utilize a porta como base de apoio e não se sente nem suba para cima da mesma.
Utilize apenas detergentes e aditivos concebidos para máquinas de lavar loiça automáticas.
AVISO: Os detergentes para máquinas de lavar loiça são fortemente alcalinos. Estes podem ser extremamente perigosos se ingeridos. Evite o contacto com a pele e os olhos e mantenha as crianças afastadas da máquina de lavar loiça sempre que a porta da mesma estiver aberta.
Certifique-se de que o recipiente do detergente está vazio após o final de cada ciclo de lavagem.
Guarde o detergente, o abrilhantador e o sal regenerador fora do alcance das crianças.
AVISO: As facas e outros utensílios com pontas afiadas devem ser colocados no cesto com as pontas viradas para baixo ou na posição horizontal.
A torneira do abastecimento de água deve ser fechada e a ficha

removida da tomada elétrica após cada programa de lavagem e antes de limpar a máquina de lavar loiça ou realizar qualquer trabalho de manutenção.
Desligue também a máquina de lavar loiça em caso de eventuais avarias.

LIMPEZA E MANUTENÇÃO
Nunca use um aparelho de limpeza a vapor.
Use luvas de proteção durante as operações de limpeza e manutenção.
Deve desligar o aparelho da corrente elétrica antes de efetuar qualquer operação de manutenção.

CONSELHOS PARA A PROTEÇÃO DO AMBIENTE

ELIMINAÇÃO DA EMBALAGEM
A caixa da embalagem é 100% reciclável, tal como confirmado pelo símbolo de reciclagem :

As várias partes da embalagem devem ser eliminadas de forma responsável e em total conformidade com as normas estabelecidas pelas autoridades locais.

ELIMINAÇÃO DE ELETRODOMÉSTICOS
Quando pretender desfazer-se do aparelho, inutilize-o cortando o cabo de alimentação e removendo as portas e prateleiras (se existentes), evitando assim que as crianças trepem facilmente para o seu interior, podendo ficar presas.
Este aparelho é fabricado com materiais recicláveis ou reutilizáveis. Elimine-o em conformidade com as normas de eliminação de resíduos locais.
Para obter mais informações sobre o tratamento, recuperação e reciclagem de eletrodomésticos, contacte as autoridades locais competentes, o serviço de recolhas de desperdícios domésticos ou a loja onde adquiriu o aparelho.
Este aparelho está marcado em conformidade com a Diretiva Europeia 2012/19/UE relativa aos Resíduos de Equipamentos Elétricos e Eletrónicos (REEE).
Ao garantir a eliminação adequada deste produto, estará a ajudar a evitar potenciais consequências negativas para o ambiente e para a saúde pública, que poderiam resultar de um tratamento inadequado dos resíduos deste produto.

O símbolo no produto, ou nos documentos que acompanham o produto, indica que este aparelho não deve ser tratado como resíduo doméstico e deve ser transportado para um centro de recolha adequado para proceder à reciclagem do equipamento elétrico e eletrónico.

DECLARAÇÃO DE CONFORMIDADE

Este aparelho foi concebido, fabricado e vendido em conformidade com as seguintes diretivas europeias: LVD 2014/35/UE, EMC 2014/30/UE e RSP 2011/65/UE.

Este aparelho foi concebido, fabricado e distribuído em conformidade com as diretivas da CE de Conceção ecológica e de Etiquetagem energética: 2009/125/CE e 2010/30/UE.

ИНСТРУКЦИЯ ПО БЕЗОПАСНОСТИ

ПРОЧТИТЕ И СОБЛЮДАЙТЕ

Прежде чем пользоваться прибором, внимательно прочтите данную инструкцию по безопасности.
Сохраняйте ее для возможности консультаций в будущем.
В настоящей инструкции и на самом приборе содержатся важные указания по безопасности. Их необходимо выполнять постоянно.
Изготовитель снимает с себя всякую ответственность за последствия несоблюдения настоящих указаний по безопасности, ненадлежащего использования прибора или неправильные рабочие настройки на пульте управления.

УКАЗАНИЯ ПО БЕЗОПАСНОСТИ

Не допускайте к прибору детей раннего (0-3 лет) и дошкольного (3-8 лет) возраста без постоянного наблюдения взрослых. Дети, начиная с 8-летнего возраста, лица с ограниченными физическими, сенсорными или умственными способностями и лица, не имеющие достаточных знаний и навыков, могут пользоваться прибором только под присмотром или после того, как получат указания по безопасному использованию и осознают имеющиеся опасности. Не позволяйте детям играть с прибором. Дети не должны осуществлять уход за прибором и его чистку без надзора со стороны взрослых.

РАЗРЕШЕННОЕ ИСПОЛЬЗОВАНИЕ

ВНИМАНИЕ: Для включения прибора не допускается использование внешнего таймера или системы дистанционного управления.
Данный прибор предназначен только для бытового непрофессионального применения.
Не используйте прибор на открытом воздухе.
Не храните взрывоопасные или огнеопасные предметы (такие как аэрозольные баллончики), не размещайте и не используйте внутри прибора или вблизи от него бензин и другие легковоспламеняющиеся вещества: это может привести к пожару при случайном включении прибора.
Данный прибор предназначен для использования в домашних и приближенных к ним условиях, таких как

- кухни для работников на фабриках, в офисах и других организациях;
- деревенские гостевые дома;
- номера отелей, мотелей и другие помещения гостиничного типа;
- заведения, предоставляющие жилье и завтрак.

Прибор должен использоваться только для мытья домашней посуды в соответствии с указаниями настоящей инструкции.
В конце каждого цикла, а также перед началом чистки или технического обслуживания прибора необходимо перекрыть водопроводный кран и вынуть штепсельную вилку из розетки.
Действия по отсоединению также необходимо выполнить в случае любой неисправности прибора.

УСТАНОВКА

Для перемещения и установки прибора требуется участие двух или более человек. При распаковке и установке прибора работайте в защитных перчатках.
Установка и ремонт прибора должны выполняться квалифицированным специалистом в соответствии с инструкциями производителя и действующими местными нормами по безопасности.
Запрещается ремонтировать или заменять части прибора, за исключением случаев, особо оговоренных в руководстве пользователя.
Дети не должны участвовать в операциях установки. Не допускайте детей к прибору во время установки. Держите упаковочные материалы (пластиковые пакеты, пенопласт и т.п.) вне доступа детей во время и после установки.
После распаковки прибора проверьте его на предмет возможных повреждений во время транспортировки. В случае обнаружения проблем обращайтесь к продавцу или в ближайший сервисный центр.
Перед выполнением любых операций по установке отключите прибор от электросети.
При установке соблюдайте осторожность, чтобы не повредить сетевой шнур корпусом прибора.
Не включайте прибор до завершения установки.
Подключения к водопроводной сети должны выполняться квалифицированным специалистом в соответствии с указаниями изготовителя и

при соблюдении норм безопасности.
Подсоединяйте прибор к системе водоснабжения с использованием нового комплекта шлангов. Не используйте повторно старый комплект шлангов.
Все шланги должны быть надежно подсоединены во избежание утечки воды во время работы машины.
Соблюдайте действующие нормы местной службы водоснабжения. Давление подаваемой воды:
0,05 - 1,0 МПа.
Температура подаваемой воды зависит от модели посудомоечной машины. Если на установленном заливном шланге имеется маркировка "25°C max", температура воды не должна превышать 25°C. Для все остальных моделей максимально разрешенная температура воды составляет 60°C.
Не разрезайте шланги. В том случае если машина оснащена системой прекращения подачи воды при утечке, не погружайте в воду пластиковую коробку, служащую для подключения к водопроводу.
Если длина шлангов недостаточна, обратитесь к своему дилеру.
Убедитесь, что шланги залива и слива воды не согнуты и не пережаты. Перед первым использованием машины убедитесь в отсутствии утечек из заливного и сливного шланга.
В процессе использования доступ к задней стенке прибора должен быть постоянно ограничен. Для этого прибор можно придвинуть к стене или предмету мебели.
При установке прибора убедитесь, что он занимает устойчивое положение на полу, опираясь на него всеми четырьмя ножками. При необходимости отрегулируйте ножки и проверьте горизонтальность прибора при помощи пузырькового уровня.
Если прибор устанавливается в конце ряда кухонной мебели и к его боковой панели имеется свободный доступ, предусмотрите ограждение для зоны петель, чтобы исключить опасность раздавливания пальцев.
Если в основании посудомоечной машины имеются вентиляционные отверстия, убедитесь, что они не загорожены ковром.

ЭЛЕКТРИЧЕСКАЯ БЕЗОПАСНОСТЬ

Согласно действующим правилам безопасности при установке прибора должен быть использован многополюсный выключатель с расстоянием между разомкнутыми контактами не менее 3 мм.
Прибор должен быть заземлен.
Поврежденный сетевой шнур следует заменить шнуром такого же типа. Замена сетевого шнура должна выполняться квалифицированным специалистом в соответствии с инструкциями производителя и действующими местными нормами по безопасности. Обратитесь в авторизованный сервисный центр. Если установленная штепсельная вилка не подходит к вашей розетке, обратитесь за помощью к квалифицированному специалисту.
Сетевой шнур должен иметь достаточную длину для того, чтобы после встраивания прибор мог быть без труда подключен к выходу электрической сети. Не тяните за сетевой шнур.
Не используйте удлинители, разветвители и переходники.
Не пользуйтесь прибором, если у него повреждены сетевой шнур или вилка, если он не работает должным образом или был поврежден вследствие удара или падения. Держите шнур вдали от горячих поверхностей.
После завершения установки электрические компоненты должны стать недоступны для пользователя. Не прикасайтесь к прибору мокрыми руками или другими частями тела, не пользуйтесь прибором, будучи разутыми.

ПРАВИЛЬНОЕ ИСПОЛЬЗОВАНИЕ

Находящаяся в посудомоечной машине вода непригодна для питья.
Максимальное количество комплектов посуды указано в технической спецификации изделия.
Не держите дверцу открытой, так как об нее можно случайно споткнуться.
Открытая дверца прибора выдерживает только вес выдвинутой корзины с посудой. Не используйте дверцу в качестве опоры, не садитесь и не вставайте на нее.
Пользуйтесь моющими средствами и ополаскивателями для автоматических посудомоечных машин.
ВНИМАНИЕ: Моющие средства для посудомоечных машин являются сильными щелочами. При проглатывании они могут представлять особую опасность. Избегайте их попадания на кожу и в глаза. Держите детей вдали от посудомоечной машины, когда ее дверца открыта.

Следите за тем, чтобы отсек для моющих средств оставался пустым после окончания цикла мойки.
Храните моющее средство, ополаскиватель и регенерирующую соль вне досягаемости детей.
ВНИМАНИЕ: Ножи и другие кухонные принадлежности с острыми краями необходимо укладывать в корзину острием вниз или размещать горизонтально.
В конце каждого цикла, а также перед началом чистки или технического обслуживания прибора необходимо перекрыть водопроводный кран и вынуть штепсельную вилку из розетки.
Действия по отсоединению также необходимо выполнить в случае любой неисправности прибора.

ЧИСТКА И УХОД
Не используйте пароочистители.
При выполнении чистки и обслуживания прибора работайте в защитных перчатках.
Перед выполнением любых операций по обслуживанию отключите прибор от электросети.

ОХРАНА ОКРУЖАЮЩЕЙ СРЕДЫ

УТИЛИЗАЦИЯ УПАКОВОЧНОГО МАТЕРИАЛА
Упаковочный материал на 100% пригоден для переработки, о чем свидетельствует соответствующий символ:

Различные части упаковки должны быть утилизированы в полном соответствии с действующими местными нормами по утилизации отходов.

УТИЛИЗАЦИЯ БЫТОВЫХ ПРИБОРОВ
При утилизации прибора приведите его в нерабочее состояние, срезав сетевой шнур и сняв дверцы и полки (при наличии), так чтобы дети могли не оказаться заблокированными внутри.
Данный прибор изготовлен из материалов, пригодных к переработке или повторному использованию.
Утилизируйте прибор в соответствии с местными правилами утилизации отходов.
Дополнительную информацию о правилах обращения с электробытовыми приборами, их утилизации и переработке можно получить в соответствующих государственных органах, службе сбора бытовых отходов или в магазине, где был приобретен прибор.
Данный прибор несет маркировку в соответствии с Европейской директивой 2012/19/EU по утилизации электрического и электронного оборудования (WEEE).
Обеспечивая правильную утилизацию изделия, вы помогаете предотвратить потенциальные негативные последствия для окружающей среды и здоровья человека.

Символ на самом изделии или в сопроводительной документации указывает, что при утилизации данного изделия с ним нельзя обращаться как с обычными бытовыми отходами. Вместо этого его следует сдать на переработку в соответствующий пункт приема электрического и электронного оборудования.

ЗАЯВЛЕНИЕ О СООТВЕТСТВИИ

Данный прибор был разработан, изготовлен и выпущен в продажу в соответствии с требованиями следующих Европейских Директив: LVD 2014/35/EU, EMC 2014/30/EU и RoHS 2011/65/EU.

Данный прибор был разработан, изготовлен и выпущен в продажу в соответствии с требованиями экодизайна и маркировки энергоэффективности следующих Директив ЕС: 2009/125/EC и 2010/30/EU.

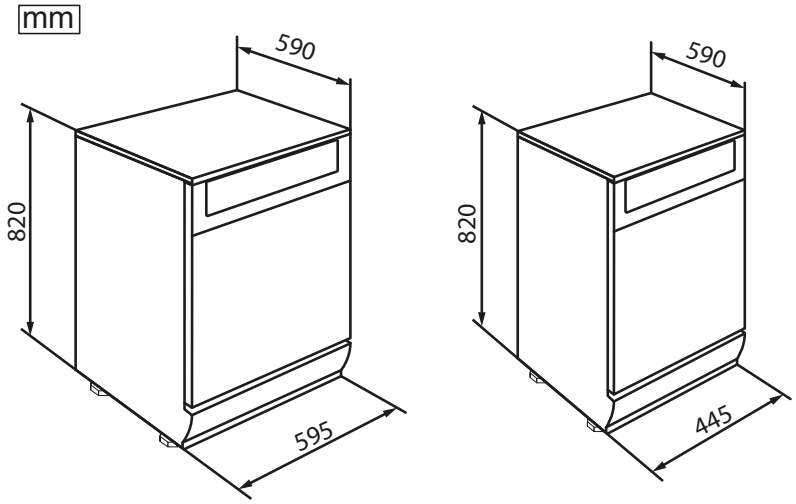
mm
590
820
595
590
820
445

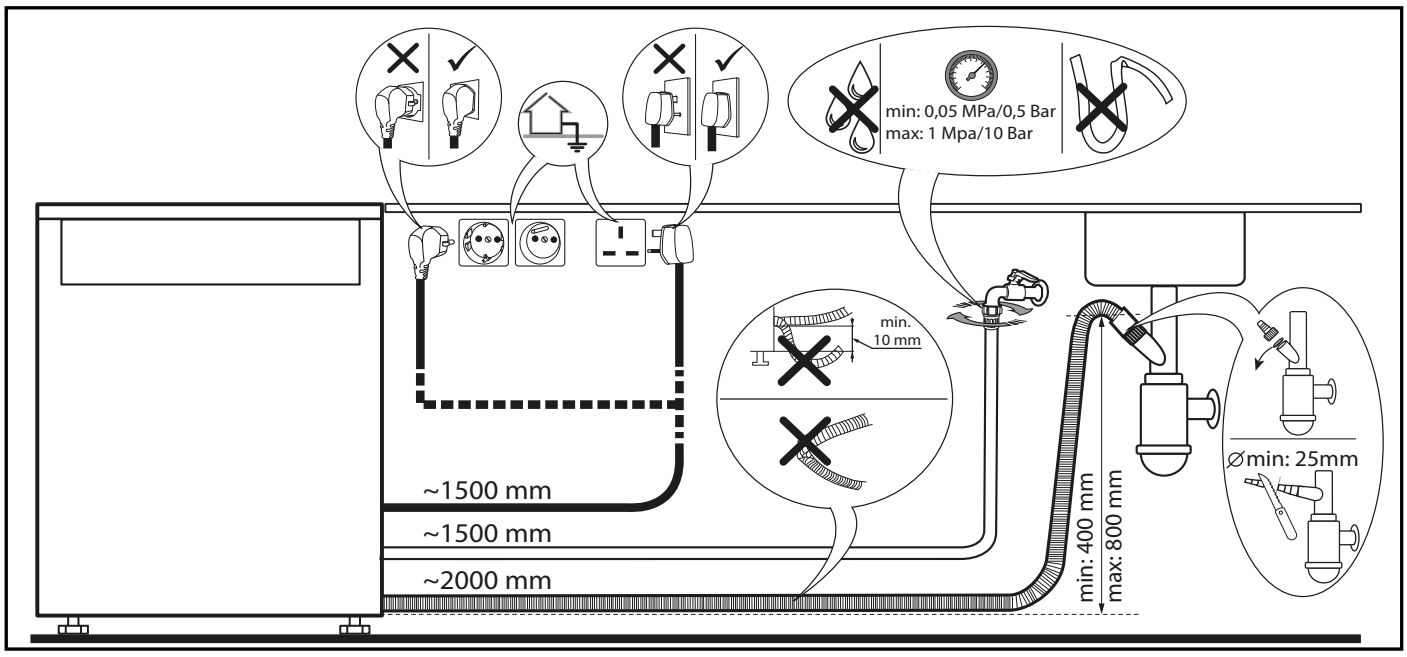
min: 0,05 MPa/0,5 Bar
max: 1 Mpa/10 Bar
min.
10 mm
~1500 mm
~1500 mm
~2000 mm
min: 400 mm
max: 800 mm
∅min: 25mm

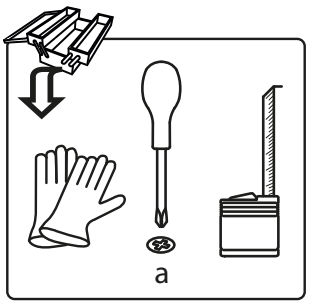
a

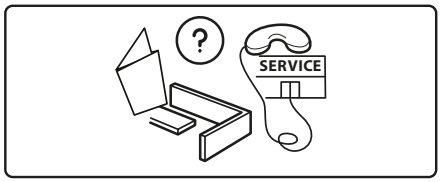
SERVICE

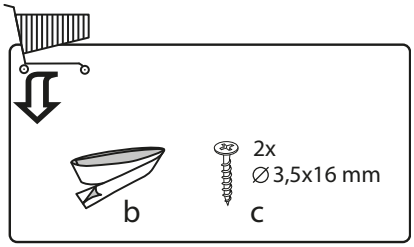
2x
∅3,5x16 mm
b
c

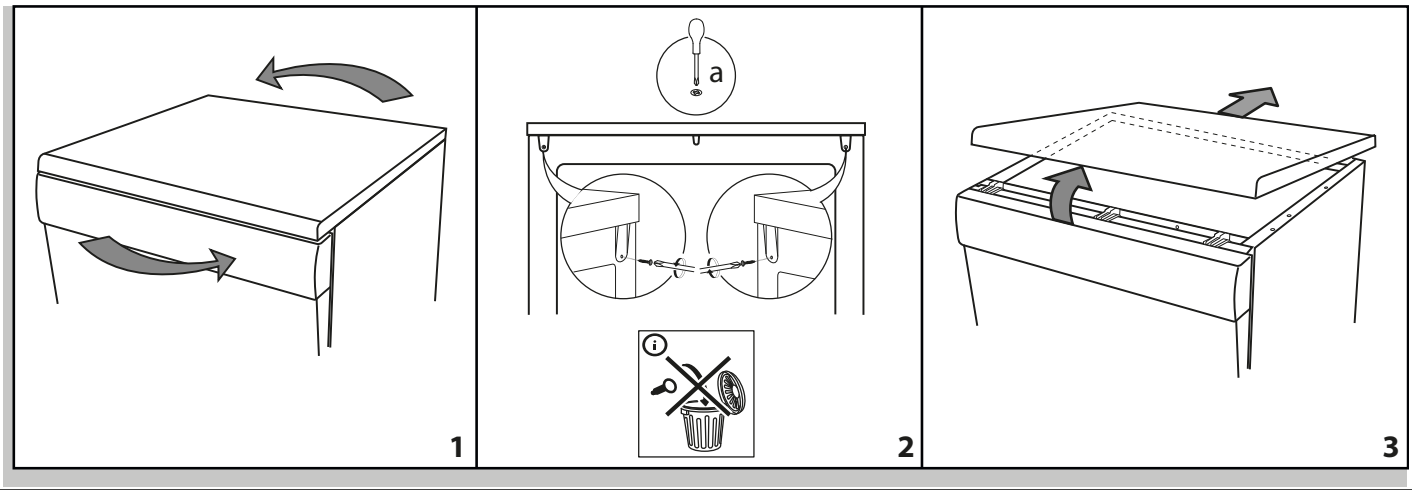
a
1
2
3

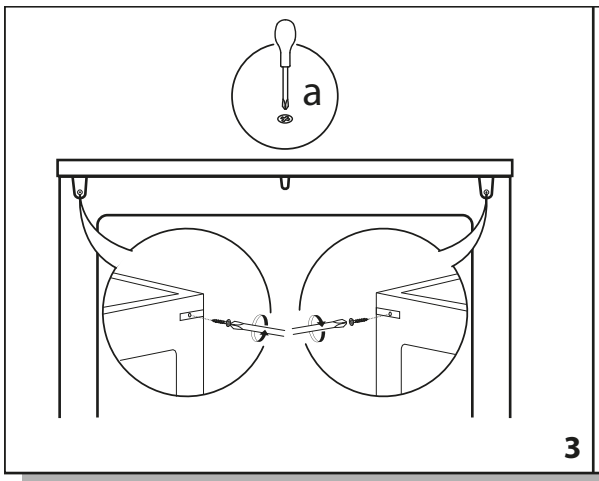

3

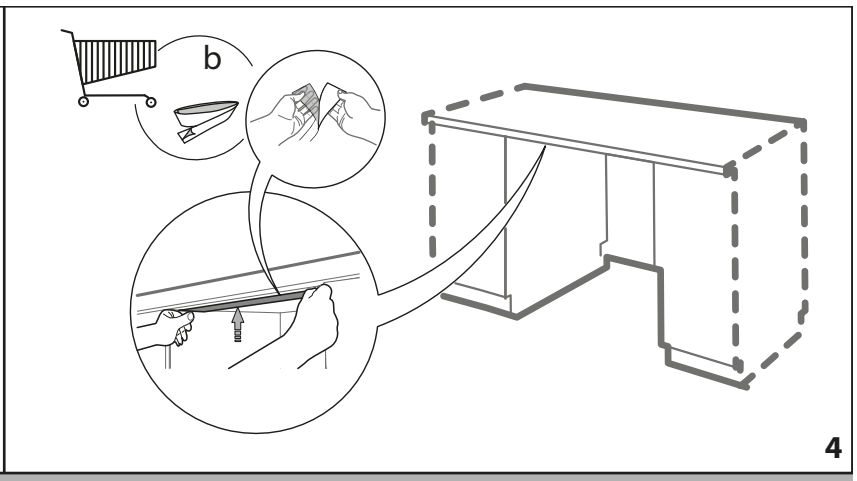

4

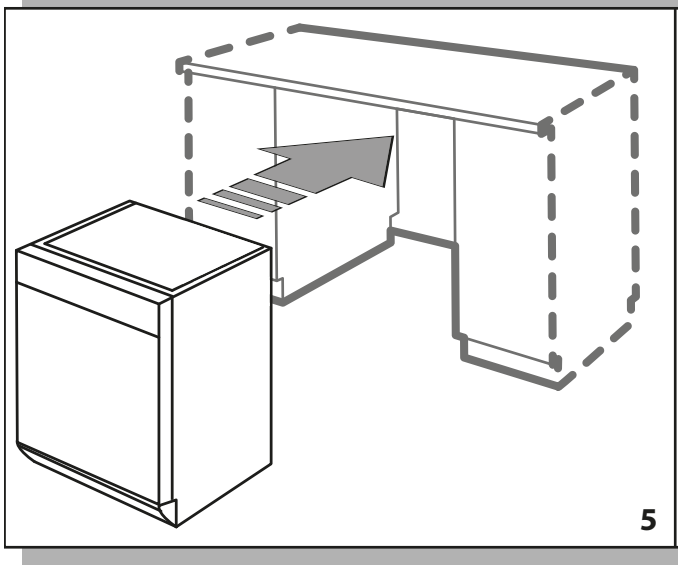

5

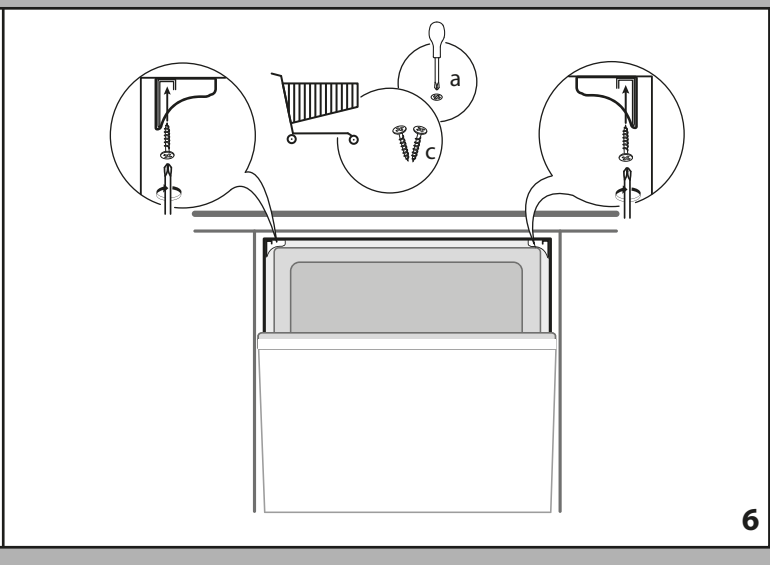

6

195144425.00
05/2016 as - Xerox Fabriano