Whirlpool

SENSING THE DIFFERENCE

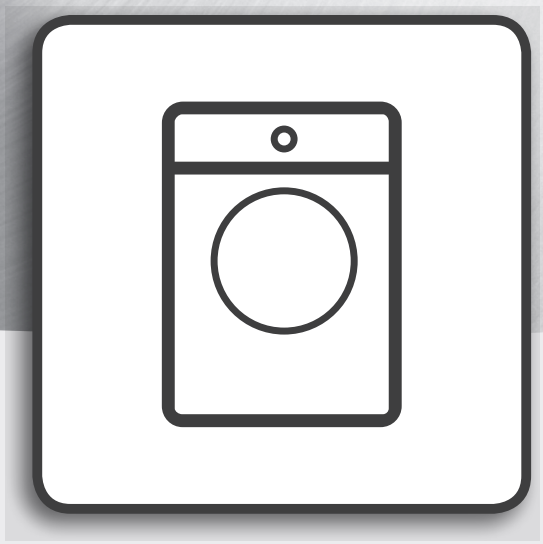

Instruções de utilização

www.whirlpool.eu/register

PORTUGUÊS. 3

PORTUGUÊS

INSTRUÇÕES DE INSTALAÇÃO E SEGURANÇA

OBRIGADO POR TER ADQUIRIDO UM PRODUTO WHIRLPOOL.
Para beneficiar de uma assistência mais completa, registe o seu aparelho em **www.whirlpool.eu/register**

Índice

Guia de Saúde e Segurança

INSTRUÇÕES DE SEGURANÇA 5
IMPORTANTE: PARA LER E RESPEITAR 5
PRESERVAÇÃO DO AMBIENTE 8
DECLARAÇÃO DE CONFORMIDADE 9

Utilização e Manutenção

DESCRIÇÃO DO PRODUTO 10
MÁQUINA 10
PAINEL DE CONTROLO 10
GAVETA DO DETERGENTE 11
ESPECIFICAÇÕES TÉCNICAS PARA EFETUAR A LIGAÇÃO DA ÁGUA 12
PORTA 12
COMO UTILIZAR A MÁQUINA 13
PRIMEIRA UTILIZAÇÃO 13
UTILIZAÇÃO DIÁRIA 13
COMO UTILIZAR A MÁQUINA DE LAVAR E SECAR 14
PROGRAMAS E OPÇÕES 16
FUNÇÕES 19
SUGESTÕES E RECOMENDAÇÕES 20
SUGESTÕES PARA POUPAR DE ENERGIA 21

Whirlpool

LIMPEZA E MANUTENÇÃO. 22
LIMPAR A MÁQUINA DE LAVAR E SECAR EXTERNAMENTE 22
VERIFICAR A MANGUEIRA DE ADMISSÃO DA ÁGUA. 23
DISPOSITIVO STOP ÁGUA. 24
LIMPAR OS FILTROS DA MANGUEIRA DE ADMISSÃO DA ÁGUA 25
LIMPAR A GAVETA DO DETERGENTE 26
LIMPAR O FILTRO DE ÁGUA / DRENAR A ÁGUA RESIDUAL 27
TRANSPORTE E MANUSEAMENTO 29
RESOLUÇÃO DE PROBLEMAS 30
PORTA – COMO ABRIR A PORTA PARA REMOVER A CARGA DE ROUPA EM CASO DE AVARIA 32
SERVIÇO DE ASSISTÊNCIA AO CLIENTE 33
INSTALAÇÃO 34

Guia de Saúde e Segurança

INSTRUÇÕES DE SEGURANÇA

IMPORTANTE: PARA LER E RESPEITAR

! Este símbolo é utilizado para lembrar o utilizador que deve ler o presente manual.

Antes de utilizar o aparelho, leia atentamente os guias de Saúde e Segurança e de Utilização e Manutenção. Guarde estas instruções num local facilmente acessível, para consulta futura.

A SUA SEGURANÇA E A DOS OUTROS É MUITO IMPORTANTE.

Este manual e o próprio aparelho possuem mensagens importantes relativas à segurança, que deve ler e respeitar sempre.
Este é o símbolo de alerta de segurança.

Este símbolo alerta-o para potenciais perigos, para si e para outras pessoas, de que poderão resultar ferimentos ou mesmo a morte.
Todas as mensagens de segurança são antecedidas pelo símbolo de alerta de segurança e pela palavra "**PERIGO**" ou "**AVISO**". Estas palavras têm o seguinte significado:

⚠ PERIGO

Indica uma situação perigosa que, se não for evitada, irá provocar lesões graves.

⚠ AVISO

Indica uma situação perigosa que, se não for evitada, poderá provocar lesões graves.

Todos os avisos de segurança fornecem detalhes específicos sobre o eventual risco presente e indicam a forma de reduzir o risco de lesões, danos ou choques elétricos resultantes da incorreta utilização do aparelho. Cumpra cuidadosamente as instruções seguintes.
O incumprimento destas instruções pode provocar situações de risco. O fabricante declina qualquer responsabilidade por ferimentos em pessoas ou animais ou danos materiais se não forem respeitados os conselhos e precauções referidos acima.

Bebés e crianças entre os 0 e os 8 anos de idade devem ser mantidos afastados, exceto se forem constantemente vigiados.
Este aparelho pode ser utilizado por crianças a partir dos 8 anos e por pessoas com capacidades físicas, sensoriais ou mentais reduzidas ou com falta de experiência e conhecimento, apenas se tiverem supervisão ou instruções relativamente à utilização segura deste aparelho e se compreenderem os perigos envolvidos. As crianças não devem brincar com o aparelho. A limpeza e manutenção não devem ser realizadas por crianças sem supervisão.

Retire os parafusos de transporte
O aparelho está equipado com parafusos de transporte para evitar eventuais danos no interior durante o transporte. Os parafusos de segurança utilizados para o transporte devem ser removidos antes de ligar a máquina de lavar e secar.
Após a sua remoção, tape as aberturas com as 4 tampas de plástico incluídas.
Nunca force a abertura da porta nem a utilize como degrau.

O itens que tenham sido contaminados com substâncias, tais como óleo de cozinha, acetona, álcool, gasolina, querosene, removedores de nódoas, terebintina, graxas e removedores de graxa, devem ser lavados em água quente com uma quantidade adicional de detergente antes da secagem na máquina.
Itens, tais como espuma de borracha (espuma de látex), toucas de banho, têxteis resistentes à água, artigos com borracha nas costas e roupa ou almofadas com espuma de borracha, não devem ser secos na máquina.

⚠ AVISO

Remova todos os objetos dos bolsos, tais como isqueiros e fósforos.
Não utilize a máquina de secar, caso tenham sido utilizados químicos na limpeza.

Os itens impregnados com óleo inflamam-se espontaneamente, nomeadamente quando são expostos a fontes de calor como no interior da máquina de secar. Os itens ficam quentes, o que causa uma reação de oxidação no óleo. A oxidação produz calor. Caso o calor não seja dissipado, o sobreaquecimento daí resultante pode levar a que a carga de roupa se incendeie. O empilhamento, amontoamento ou armazenamento de itens impregnados com óleo pode impedir a libertação do calor e,

Whirlpool

desta forma, criar um risco de incêndio.

Não desligue a máquina até que o ciclo de secagem da roupa esteja concluído; no entanto, caso seja estritamente necessário desligar a máquina, remova rapidamente todas as peças de vestuário do interior da máquina e disponha-as de forma a facilitar a libertação do calor das mesmas.
A última fase do ciclo de secagem é efetuada sem calor (fase de arrefecimento), para assegurar que a roupa se mantém a uma temperatura que não provoque danos.

UTILIZAÇÃO PRECONIZADA DO PRODUTO

Este aparelho destina-se exclusivamente a uma utilização doméstica. A utilização profissional está proibida. O fabricante rejeita qualquer responsabilidade decorrente da utilização inadequada ou de uma regulação incorreta dos controlos.

AVISO: O aparelho não deve ser ativado através de um temporizador externo ou de um sistema de comando à distância separado.

Não utilize o aparelho ao ar livre.
Não guarde substâncias explosivas ou inflamáveis, como frascos de aerossol, nem deposite ou utilize gasolina ou outros materiais inflamáveis no aparelho ou junto do mesmo: se o aparelho for posto a funcionar inadvertidamente, pode vir a incendiar-se.
Este aparelho foi concebido exclusivamente para uso doméstico com cargas de roupa que possam ser lavadas e centrifugadas em máquinas de lavar e secar.

INSTALAÇÃO

A instalação e a manutenção devem ser efetuadas por um técnico qualificado, em conformidade com as instruções do fabricante e com as normas de segurança locais.
Não repare nem substitua nenhuma peça do aparelho a não ser que especificamente indicado no manual de utilização.
As crianças não devem realizar quaisquer operações de instalação. Mantenha as crianças afastadas durante a instalação do aparelho.
Mantenha embalagens potencialmente perigosas (sacos plásticos, peças de poliestireno, etc.) fora do alcance das crianças durante e após a instalação do aparelho.

Utilize luvas de proteção para realizar todas as operações de desembalagem e instalação.
Depois de desembalar o aparelho, assegure-se de que não ficou danificado durante o transporte. Se detetar algum problema, contacte o Serviço de Assistência ao Cliente mais próximo.
O aparelho deve ser transportado e instalado por duas ou mais pessoas.
Mantenha as crianças afastadas durante a instalação do aparelho.

Deve desligar o aparelho da corrente elétrica antes de efetuar qualquer trabalho de instalação.
Durante a instalação, certifique-se de que o aparelho não danifica o cabo de alimentação.
Ligue o aparelho apenas após a conclusão do processo de instalação.

Após a instalação da máquina de lavar e secar aguarde algumas horas antes de ativá-la para se aclimatar às condições ambientais da sala.
Não instale o aparelho em locais onde possa estar exposto a condições extremas, tais como: deficiente ventilação, temperaturas inferiores a 5 °C ou superiores a 35 °C.

Ao instalar o aparelho, assegure-se de que os quatro pés ficam estáveis e assentes no pavimento, ajustando-os conforme necessário, e que o aparelho fica perfeitamente nivelado, utilizando um nível de bolha de ar.

No caso de pavimentos de madeira ou flutuantes, coloque a máquina sobre um painel de contraplacado de 60 x 60 cm com, pelo menos, 3 cm de espessura e que esteja fixo ao chão.
Utilize apenas mangueiras novas para ligar o aparelho ao abastecimento de água. As mangueiras usadas não devem ser usadas e devem ser eliminadas.
Não mova a máquina de lavar e secar, agarrando a sua superfície superior.
Ligue a(s) mangueira(s) de admissão da água à fonte de água, de acordo com as normas da empresa local de abastecimento de água.
Para modelos concebidos apenas para água fria: Não ligue a alimentação de água quente.
Para modelos com ligação à torneira de água quente: a temperatura de admissão da água quente não deve exceder os 60 °C.
Certifique-se de que as aberturas de ventilação na base do aparelho (se disponíveis no seu modelo) não estão obstruídas por um tapete ou outro material.
A pressão da alimentação de água tem estar na gama 0,1-1 MPa.
A máquina de lavar e secar não deve ser instalada de forma a impedir a abertura total da sua porta (p. ex., por trás de uma porta com fechadura, de uma porta deslizante ou de uma porta articulada do lado oposto ao da própria máquina).

AVISOS SOBRE ELETRICIDADE

Certifique-se de que a voltagem referida na placa de características corresponde à existente na sua casa.
Para que a instalação esteja em conformidade com as normas de segurança em vigor, é

necessário um interruptor omnipolar com uma distância mínima de 3 mm entre os contactos.
A ligação à terra do aparelho é obrigatória segundo a lei em vigor.
Para aparelhos com ficha instalada, caso a ficha não seja adequada à tomada, contacte um técnico qualificado.
Não use extensões elétricas, tomadas múltiplas ou adaptadores. Não ligue o aparelho a uma tomada que possa ser controlada remotamente.
O cabo de alimentação deve ser suficientemente comprido para ligar o aparelho, depois de instalado no respetivo lugar, à tomada elétrica da parede.
Não puxe o cabo de alimentação.
Se o cabo de alimentação estiver danificado, tem de ser substituído por outro equivalente. O cabo de alimentação só pode ser substituído por um técnico qualificado, em conformidade com as instruções do fabricante e as normas de segurança em vigor. Contacte um centro de assistência autorizado.
Não ligue o aparelho se este possuir um cabo ou uma ficha elétrica danificados, se não estiver a funcionar corretamente, se estiver danificado ou se tiver caído.
Não mergulhe o cabo ou a ficha elétrica em água.
Mantenha o cabo afastado de superfícies quentes.
Após a instalação do aparelho, os componentes elétricos devem estar inacessíveis ao utilizador.
Evite tocar no aparelho com partes do corpo que estejam húmidas, bem como utilizá-lo descalço.

LIGAÇÃO ELÉTRICA APENAS PARA A GRÃ-BRETANHA E IRLANDA

Substituição de fusíveis

Se a tomada elétrica deste aparelho tiver uma ficha com fusível do tipo BS 1363A de 13amp, será necessário utilizar um fusível aprovado pela A.S.T.A. do tipo BS 1362 e, de seguida, proceder da seguinte forma:

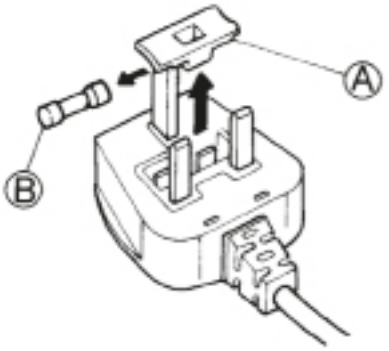

1. Retire a tampa do fusível (A) e o fusível (B).
2. Insira o fusível de substituição 13A no interior da tampa.
3. Insira ambos na ficha.

Importante:
A tampa deve ser reinstalada após a substituição do fusível; caso a mesma seja perdida, a ficha não poderá ser utilizada e deverá ser substituída.
A colocação correta está identificada pelo encaixe de cor ou pelas palavras em relevo existentes na base da tomada.
As tampas de substituição do fusível podem ser adquiridas numa loja de artigos elétricos local.

Apenas para a República da Irlanda

As informações fornecidas respeitantes ao Reino Unido serão frequentemente aplicáveis, mas poderá também ser utilizado um terceiro tipo de ficha e tomada, o de ligação à terra lateral com 2 pinos.

Tomada / ficha (válidas para ambos os países)

Se a ficha fornecida não corresponder à sua tomada, contacte o serviço de Assistência ao Cliente para mais informações. Não tente alterar a ficha. Este procedimento deve ser realizado por um técnico qualificado respeitando as instruções do fabricante e os atuais padrões de segurança.

UTILIZAÇÃO CORRETA

Não exceda a carga máxima autorizada. Verifique a carga máxima autorizada na tabela de programas.
Feche a torneira da água sempre que a máquina não estiver em funcionamento.
Não utilize solventes (por exemplo, aguarrás, benzeno), detergentes que contenham solventes, pó de limpeza abrasivo, vidro ou produtos de limpeza geral e fluidos inflamáveis; não lave tecidos que tenham sido tratados com solventes ou líquidos inflamáveis.
Não seque excessivamente a roupa.
Os amaciadores de roupa ou produtos equivalentes devem ser utilizados conforme especificado nas instruções dos mesmos.
Não seque roupa não lavada.

LIMPEZA E MANUTENÇÃO

É necessário desligar o aparelho da alimentação elétrica antes de efetuar qualquer trabalho de limpeza ou manutenção.

Nunca utilize equipamentos de limpeza a vapor.

PRESERVAÇÃO DO AMBIENTE

ELIMINAÇÃO DA EMBALAGEM

A caixa da embalagem pode ser totalmente reciclada tal como confirmado pelo símbolo de reciclagem (*). As várias partes da embalagem devem ser eliminadas de forma responsável e em total conformidade com as normas estabelecidas pelas autoridades locais.

ELIMINAÇÃO DE ELETRODOMÉSTICOS

Quando eliminar o aparelho, inutilize-o cortando o cabo de alimentação e removendo as portas e prateleiras (se presentes), de modo a que as crianças não possam entrar para o seu interior e ficar presas. Este aparelho é fabricado com materiais recicláveis (*) ou reutilizáveis. Elimine-o em conformidade com as normas de eliminação de resíduos locais.

Para obter mais informações sobre o tratamento, recuperação e reciclagem de eletrodomésticos, contacte as autoridades locais competentes, o serviço de recolha de resíduos domésticos ou a loja onde adquiriu o aparelho.

Este aparelho está marcado em conformidade com a Diretiva Europeia 2012/19/UE relativa aos resíduos de equipamentos elétricos e eletrónicos (REEE). Ao garantir a eliminação adequada deste produto, estará a ajudar a evitar potenciais consequências negativas para o ambiente e para a saúde pública, que poderiam resultar de um tratamento inadequado dos resíduos deste produto.

O símbolo (*) no produto, ou nos documentos que acompanham o produto, indica que este aparelho não deve ser tratado como resíduo doméstico e deve ser transportado para um centro de recolha adequado para proceder à reciclagem do equipamento elétrico e eletrónico.

SUGESTÕES PARA POUPAR DE ENERGIA

Seque sempre uma carga completa, de acordo com o tipo de roupa e o programa/tempo de secagem. Para mais informações, consulte a tabela de programas.

Utilize preferencialmente a velocidade de centrifugação máxima permitida pela sua máquina, uma vez que a drenagem mecânica da água requer menos energia. Poupará tempo e energia durante o funcionamento do seu ciclo de secagem.

Selecione sempre o programa/tempo de secagem correto para a carga, de forma a obter os resultados de secagem pretendidos.

Selecione a opção gentle (Suave) apenas em caso de secagem de cargas pequenas.

Para secar peças de vestuário em algodão, por exemplo, insira as peças a serem engomadas juntamente com as que não precisam de ser engomadas. Comece por definir o programa ou o tempo de secagem para as peças de vestuário que serão engomadas; no final do ciclo, remova a carga de roupa a ser engomada e, em seguida, seque as restantes peças de vestuário, selecionando o programa destinado a peças que não necessitam de ser engomadas.

DECLARAÇÃO DE CONFORMIDADE

"Este aparelho foi concebido, fabricado e vendido em conformidade com as seguintes diretivas de segurança da CE:
- 2006/95/CE, Diretiva da Baixa Tensão
- 2004/108/CE, Diretiva da Compatibilidade Eletromagnética".

DESCRIÇÃO DO PRODUTO

MÁQUINA

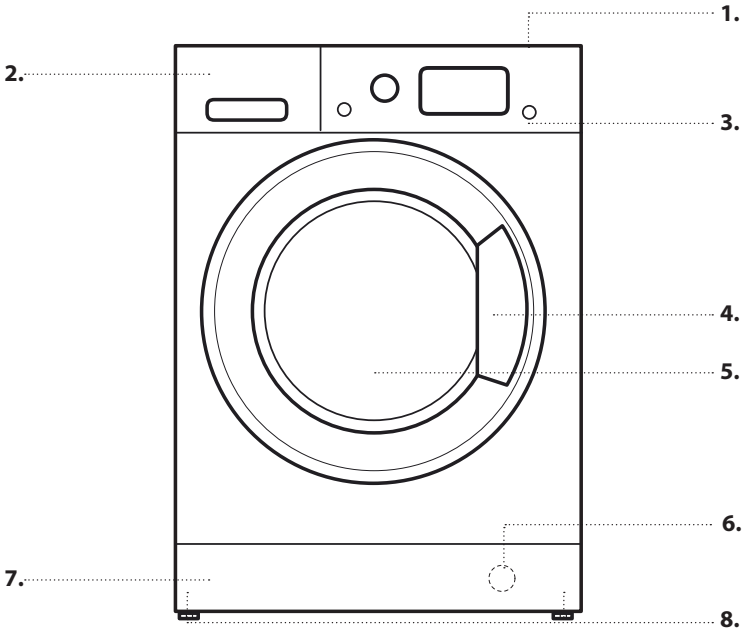

1. Último
2. Gaveta do detergente
3. Painel de controlo
4. Puxador
5. Porta
6. Filtro de água - atrás do painel de resguardo
7. Painel de resguardo amovível
8. Pés ajustáveis (2)

PAINEL DE CONTROLO

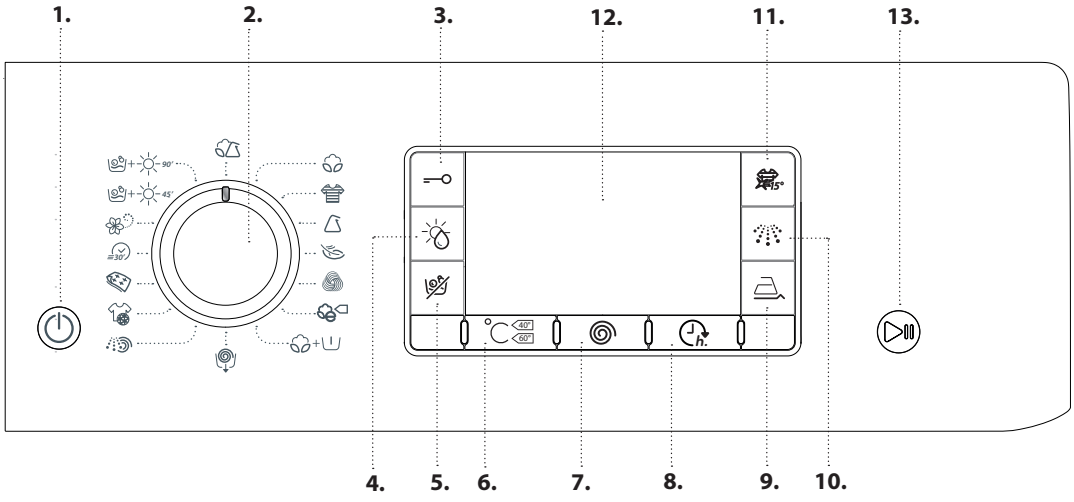

1. Botão On/Off
2. Seletor de programas
3. Botão de Bloqueio teclas
4. Tasto Modo de secagem
5. Tasto Apenas secagem
6. Botão Temperatura
7. Botão Centrifugaçã
8. Botão Início Retardado
9. Botão Engoma Fácil
10. Botão Extra Enxaguam.
11. Botão Cores 15°C
12. Visor
13. Botão Iní./Pausa

Whirlpool

GAVETA DO DETERGENTE

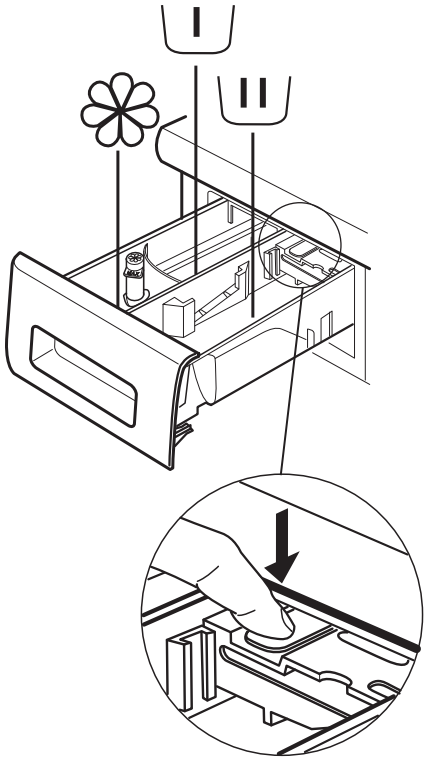

Compartimento de pré-lavagem
- Detergente para pré-lavagem

Compartimento de lavagem principal
- Detergente para lavagem principal
- Tira-nódoas
- Descalcificador

Compartimento do amaciador
- Amaciador
- Goma líquida

Coloque amaciador ou goma no compartimento sem nunca exceder a marca "max".

Botão de desbloqueio
(prima para retirar a gaveta do detergente, para limpeza).

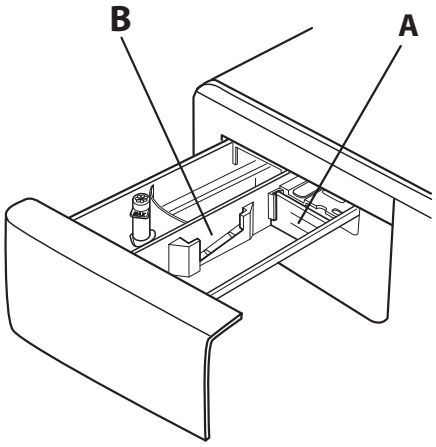

Utilize, preferencialmente, a divisória **A** sempre que lavar utilizando um detergente líquido, para assegurar a utilização da quantidade de detergente adequada (a divisória está incluída na embalagem que contém as instruções). Mova a divisória para o compartimento **B** sempre que utilizar um detergente em pó.

ESPECIFICAÇÕES TÉCNICAS PARA EFETUAR A LIGAÇÃO DA ÁGUA

ÁGUA DE ENTRADA	Frio
TORNEIRA	Fixação roscada para mangueira flexível de 3/4"
PRESSÃO MÍNIMA DE ADMISSÃO DA ÁGUA	100 kPa (1 bar)
PRESSÃO MÁXIMA DE ADMISSÃO DA ÁGUA	1000 kPa (10 bar)

PORTA

Para abrir a porta, puxe o manípulo.

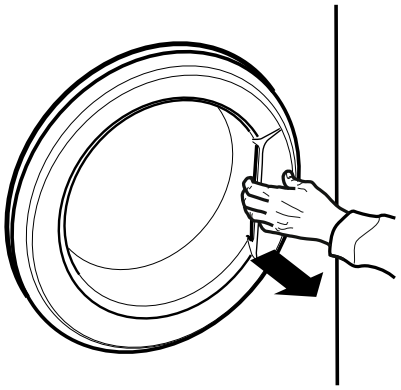

Para fechar a porta, empurre o manípulo até ouvir um clique.

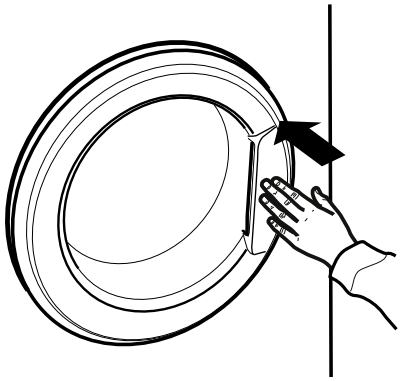

COMO UTILIZAR A MÁQUINA

PRIMEIRA UTILIZAÇÃO

Na primeira utilização, será pedida a selecção do idioma e o visor entrará automaticamente no menu de selecção do idioma.
Para escolher o idioma desejado carregue nas teclas °C e h, para confirmar a escolha, carregue na tecla .
Se desejar modificar o idioma, desligue a máquina, pressione contemporaneamente as teclas , , até ouvir um sinal acústico, será visualizado novamente o menu de selecção do idioma.

Se se pretende alterar a luminosidade do display que, por predefinição, se encontra no nível médio, desligar a máquina e pressionar em simultâneo as teclas , , até ouvir um sinal sonoro. Pressionar as teclas °C e h para escolher a luminosidade pretendida; para confirmar a escolha, pressionar a tecla .

Remova todos os detritos de fabrico:

- Selecione o programa a uma temperatura de 90 °C.
- Adicione uma pequena quantidade de detergente ao compartimento de lavagem principal da gaveta do detergente (no máximo 1/3 da quantidade recomendada pelo fabricante de detergente para roupa com um grau de sujidade ligeiro).

- Inicie o programa **sem carregar a máquina de lavar e secar** (com a cuba vazia).

UTILIZAÇÃO DIÁRIA

PREPARAÇÃO DAS PEÇAS DE VESTUÁRIO

1. ESVAZIAR OS BOLSOS

- Alguns itens como moedas, clipes, etc. podem danificar a sua roupa, bem como as peças da máquina de lavar e secar.
- Além disso, caso existam lenços de papel nos bolsos das peças de vestuário, os mesmos serão destruídos durante o ciclo de lavagem, tendo os seus fragmentos de ser removidos posteriormente de forma manual.

2. FECHAR TODOS OS FECHOS DE CORRER, BOTÕES E GANCHOS. ATAR TODAS AS FITAS OU CINTOS.

- Introduza as peças mais pequenas (tais como meias de nylon, cintos, etc.) e peças com ganchos (tais como sutiãs) num saco para roupa ou numa fronha de almofada com fecho. Retire as argolas das cortinas, ou coloque as cortinas dentro de um saco para roupa juntamente com as respetivas argolas.

3. TIPOS DE TECIDOS/SÍMBOLOS DE LAVAGEM NAS ETIQUETAS DA ROUPA

Algodão, fibras mistas, sintética, lã, peças de lavagem manual.

- Cores
  separe as peças de cor das peças brancas. Lave todas as peças de cor novas em separado.
- Tamanho
  Junte roupas de diferentes tamanhos na mesma carga a fim de melhorar a eficiência da lavagem e a distribuição do peso dentro da cuba.
- Roupa delicada
  Lave separadamente as peças delicadas; este tipo de peças requer um cuidado especial.

COMO UTILIZAR A MÁQUINA DE LAVAR E SECAR

1. COMO CARREGAR A ROUPA NA MÁQUINA.

- Prepare a roupa de acordo com as recomendações da secção "SUGESTÕES E RECOMENDAÇÕES". - Abra a porta e introduza a roupa na cuba, sem exceder a capacidade de carga máxima indicada na *Programas e Opções*.

- Feche a porta, pressionando até ouvir o bloqueio do trinco e certifique-se que não existe roupa presa entre o vidro da porta e a vedação de borracha.

2. ABRIR A TORNEIRA

Assegure-se de que a máquina de lavar e secar está ligada à canalização de água. Abra a torneira da água.

3. COMO LIGAR A MÁQUINA DE LAVAR E SECAR.

Prima a tecla ⏻; a luz ⏯ pisca lentamente.

4. COMO SELECIONAR UM PROGRAMA E PERSONALIZAR UM CICLO.

Este aparelho dispõe das seguintes funções:

- Apenas lavagem
- Lavagem e secagem
- Apenas secagem

Apenas lavagem

Selecione o programa requerido com o seletor de PROGRAMAS. O ecrã irá mostrar o nome e a duração do ciclo. A máquina de lavar e secar apresenta automaticamente a temperatura máxima e as definições de velocidade da centrifugação possíveis para o programa selecionado. Se necessário, regule a temperatura e/ou as definições de velocidade da centrifugação com os botões correspondentes.

- Prima o botão °C para iniciar o ciclo com uma temperatura progressivamente baixa até a opção de lavagem a frio estar definida ("**- -**" surge no visor.).
- Prima o botão 🌀 para iniciar o ciclo com uma velocidade de centrifugação progressivamente baixa até que o ciclo de centrifugação seja desativado ("**- -**" surge no visor).

  Ao premir o botão novamente, seleciona a definição mais alta possível.

Selecione as opções requeridas (se necessário).

- Prima o botão para selecionar a opção; a luz do respetivo botão acende-se.
- Prima de novo o botão para cancelar a opção; a luz apaga-se.

! Se a opção selecionada não for compatível com o programa definido, será emitido um sinal sonoro de aviso de erro e será exibida no ecrã a indicação "Não Selecionável". A opção não foi selecionada.

Lavagem e secagem

Para lavar e secar roupa sem interrupções entre os ciclos de lavagem e de secagem assegure-se que a carga de roupa não excede a capacidade de carga máxima de roupa para secagem permitida para o programa selecionado *(*ver coluna "*Carga máx. de secagem"* na *Programas e Opções*).

1. Siga as instruções contidas na secção "Apenas lavagem" para selecionar e personalizar um programa, se necessário.
2. Prima 🌀 para selecionar o modo de secagem requerido. Este aparelho dispõe de dois modos de secagem: modo automático ou modo com temporizador.

- Secagem automática com níveis selecionáveis:
Com o modo de secagem automático, a máquina de lavar e secar seca a roupa até atingir o nível de secagem definido. Premindo o botão 🌀 uma vez, seleciona automaticamente o nível de secagem mais elevado para o programa selecionado. Prima novamente o botão para reduzir o nível de secagem.

Estão disponíveis os seguintes níveis:
Extra seco p/guardar extra: adapto para as peças que precisam de uma secagem completa, como toalhas e roupões.
Seco p/guardar: a roupa fica completamente seca e pronta a ser arrumada no roupeiro sem necessitar de ser engomada.
Seco p/pendurar: a roupa fica ligeiramente húmida para minimizar a formação de vincos. A roupa deve ser pendurada para secar ao ar completamente.
Seco p/engomar: a roupa fica razoavelmente húmida para que seja mais fácil de engomar.

- Modo de secagem com temporizador:
Prima o botão 🌀 repetidamente para definir o modo de secagem com temporizador.
Após o ciclo com todos os níveis de secagem automática, continue a premir o botão 🌀 até que o tempo que deseja definir seja apresentado. É possível definir valores entre 180 e 30 minutos.

Para lavar uma carga de roupa superior ao limite permitido para secagem *(*ver a coluna *"Carga máx. de secagem"* na *Programas e Opções)*, remova algumas peças de roupa uma vez concluído o ciclo de lavagem e antes de iniciar o ciclo de secagem. Proceda da seguinte forma:

1. Siga as instruções contidas na secção "Apenas lavagem" para selecionar e personalizar um programa, se necessário.
2. Não inclua um ciclo de secagem.
3. Uma vez concluído o ciclo de lavagem, abra a porta e remova algumas peças de roupa para reduzir a carga. Siga as instruções contidas na secção "Apenas secagem".

NOTA: concluído o ciclo de secagem, deixe sempre a roupa arrefecer durante algum tempo antes de abrir a porta da máquina.

Sempre que utilizar os dois ciclos 45' e 90' pré-definidos não necessita de selecionar e iniciar um ciclo de secagem.

Apenas secagem
Esta função é utilizada apenas para secar uma carga de roupa molhada lavada previamente na máquina de lavar e secar ou à mão.

1. Selecione um programa adequado à carga de roupa que deseja secar (p. ex., selecione o programa Algodão para secar roupa em algodão).
2. Prima o botão para secar sem utilizar um ciclo de lavagem.
3. Prima para selecionar o modo de secagem requerido. Encontram-se disponíveis dois modos de secagem: secagem automática por níveis ou secagem por duração.

- Secagem automática com níveis selecionáveis:
Com o modo de secagem automático, a máquina de lavar e secar seca a roupa até atingir o nível de secagem definido. Premindo o botão uma vez, seleciona automaticamente o nível de secagem mais elevado para o programa selecionado. Prima novamente o botão para reduzir o nível de secagem.

Estão disponíveis os seguintes níveis:
Extra seco p/guardar extra: adapto para as peças que precisam de uma secagem completa, como toalhas e roupões.
Seco p/guardar : a roupa fica completamente seca e pronta a ser arrumada no roupeiro sem necessitar de ser engomada.
Seco p/pendurar : a roupa fica ligeiramente húmida para minimizar a formação de vincos. A roupa deve ser pendurada para secar ao ar completamente.
Seco p/engomar : a roupa fica razoavelmente húmida para que seja mais fácil de engomar.

- Modo de secagem com temporizador:
Prima o botão repetidamente para definir o modo de secagem com temporizador.
Após o ciclo com todos os níveis de secagem automática, continue a premir o botão até que o tempo que deseja definir seja apresentado. É possível definir valores entre 180 e 30 minutos.
NOTA: concluído o ciclo de secagem, deixe sempre a roupa arrefecer durante algum tempo antes de abrir a porta da máquina.

5. UTILIZAR A QUANTIDADE CORRETA DE DETERGENTE.
Puxe a gaveta e verta o detergente nos respetivos compartimentos, tal como descrito na secção "*Gaveta do Detergente*". Esta operação só é necessária quando utilizar um programa de apenas lavagem ou um programa de lavagem + secagem.

6. COMO DIFERIR O INÍCIO DE UM PROGRAMA.
Para definir o diferimento de um programa, consulte a secção *"Opções e Funções"*.

7. COMO INICIAR UM PROGRAMA.
Prima o botão INÍ./PAUSA. A luz do respetivo indicador acende-se, a porta da máquina é bloqueada e os símbolos de bloqueio da porta e de porta aberta apagam-se. Para alterar o programa enquanto um ciclo está a decorrer, prima o botão INÍ./PAUSA para parar a máquina de lavar e secar (o indicar do botão INÍ./PAUSA pisca na cor âmbar lentamente); em seguida, selecione o ciclo requerido e prima o botão INÍ./PAUSA novamente. Para abir a porta da máquina enquanto um ciclo está a decorrer, prima o botão INÍ./PAUSA; é possível abrir a porta quando o símbolo da mesma se acender. Prima o botão INÍ./PAUSA novamente para reiniciar o programa a partir do ponto em que foi interrompido.

8. COMO CANCELAR UM PROGRAMA EM EXECUÇÃO (SE NECESSÁRIO)
Prima e mantenha premido o botão até que a máquina de lavar e secar pare.
Se o nível da água e a temperatura forem baixos o suficiente, a porta é desbloqueada e pode ser aberta.
A porta permanecerá bloqueada se existir água na cuba. Para desbloquear a porta, ligue a máquina de lavar e sacar, selecione o programa e desative a função de centrifugação, regulando a velocidade de centrifugação para "- -". A água é esvaziada e a porta é desbloqueada quando o programa é concluído.

9. COMO DESLIGAR A MÁQUINA DE LAVAR E SECAR APÓS A CONCLUSÃO DE UM PROGRAMA.
Após a conclusão do programa é apresentada a mensagem "Fim ciclo" no visor. A porta apenas pode ser aberta quando o símbolo se acender. Verifique se o símbolo de porta desbloqueada está aceso e, em seguida, abra a porta e retire a roupa do seu interior. Prima para desligar a máquina de lavar e secar. Para poupar energia, se a máquina não for desligada manualmente através do botão , a mesma desliga-se automaticamente aproximadamente 30 minutos após o final do programa.
Deixe a porta da máquina de lavar e secar entreaberta para que o seu interior seque.

PROGRAMAS E OPÇÕES

Para selecionar o programa mais adequado ao tipo de carga de roupa em questão, consulte as instruções contidas nas etiquetas de lavagem das respetivas peças.

PROGRAMA	*Tipo de lavagem e recomendações*	*Símbolos de lavagem*	*Definições*
ALGODÃO	Para a lavagem de toalhas, roupa interior, toalhas de mesa, roupa de cama, etc. em algodão ou linho normalmente ou muito sujas.		CARGA MÁX. DE LAVAGEM **máx.** CARGA MÁX. DE SECAGEM **7 kg** TEMPERATURA **Fria - 90 °C** VELOCIDADE MÁX. DE CENTRIFUGAÇÃO **máx.** OPÇÕES SELECIONÁVEIS **Início Retardado, Cores 15°, Engoma Fácil, Extra Enxaguam., Apenas secagem**
COLORIDOS	Para a lavagem de peças de cor em algodão. Este programa está otimizado para manter a vivacidade das cores mesmo após repetidas lavagens.		CARGA MÁX. DE LAVAGEM **máx.** CARGA MÁX. DE SECAGEM **7 kg** TEMPERATURA **Fria - 40 °C** CENTRIFUGAÇÃO **max** OPÇÕES SELECIONÁVEIS **Início Retardado, Cores 15°, Engoma Fácil, Extra Enxaguam., Apenas secagem**
SINTÉTICOS	Para a lavagem de fibras sintéticas (tais como, poliéster, poliacrílico, viscose, etc.) ou algodão/misturas sintéticas.		CARGA MÁX. DE LAVAGEM **5 kg** CARGA MÁX. DE SECAGEM **5 kg** TEMPERATURA **Fria - 60 °C** CENTRIFUGAÇÃO **1000** OPÇÕES SELECIONÁVEIS **Início Retardado, Cores 15°, Engoma Fácil, Extra Enxaguam., Apenas secagem**
DELICADOS	Para a lavagem de peças particularmente delicadas. Preferencialmente, deverá virar as peças do avesso antes de lavar.		CARGA MÁX. DE LAVAGEM **1 kg** CARGA MÁX. DE SECAGEM **1 kg** TEMPERATURA **Fria - 30 °C** CENTRIFUGAÇÃO **-** OPÇÕES SELECIONÁVEIS **Início Retardado, Cores 15°, Engoma Fácil, Apenas secagem**
LÃ WOOL HAND WASH SAFE	***Woolmark Apparel Care - Green:*** O ciclo de lavagem "Lã" desta máquina de lavar e secar roupa foi aprovado pela Woolmark Company para a lavagem de vestuário em lã classificado como "lavável à mão", desde que a lavagem seja executada de acordo com as instruções indicadas na etiqueta da peça e com as indicações fornecidas pelo fabricante da máquina de lavar e secar roupa. (M1135)		CARGA MÁX. DE LAVAGEM **2,5 kg** CARGA MÁX. DE SECAGEM **2,5 kg** TEMPERATURA **Fria - 40 °C** CENTRIFUGAÇÃO **800** OPÇÕES SELECIONÁVEIS **Início Retardado, Cores 15°, Extra Enxaguam. (Extra +1), Apenas secagem**
ECO ALGODÃO (1-2)	Para a lavagem de peças em algodão normalmente sujas. Programa para roupa de algodão normal a 60 °C e o mais eficiente em termos de consumo de água e energia.		CARGA MÁX. DE LAVAGEM **máx.** CARGA MÁX. DE SECAGEM **7 kg** TEMPERATURA **Fria - 60 °C** CENTRIFUGAÇÃO **max** OPÇÕES SELECIONÁVEIS **Início Retardado, Apenas secagem**

Whirlpool

PROGRAMA	*Tipo de lavagem e recomendações*	*Símbolos de lavagem*	*Definições*
ALGODÃO + PRÉ-LAVAGEM	Para a lavagem de toalhas, roupa interior, toalhas de mesa, roupa de cama, etc. em algodão ou linho muito sujas que necessitam de pré-lavagem. Utilize apenas um detergente em pó, que deverá ser colocado no "compartimento de lavagem principal".		CARGA MÁX. DE LAVAGEM **máx.** CARGA MÁX. DE SECAGEM **7 kg** TEMPERATURA **Fria - 90 °C** VELOCIDADE MÁX. DE CENTRIFUGAÇÃO **máx.** OPÇÕES SELECIONÁVEIS **Início Retardado, Cores 15°, Engoma Fácil, Extra Enxaguam., Apenas secagem**
CENTRIFUG. + DESCARGA	Centrifuga a carga e, em seguida, esvazia a água. Para peças resilientes.		CARGA MÁX. DE LAVAGEM **máx.** CARGA MÁX. DE SECAGEM **7 kg** TEMPERATURA **-** CENTRIFUGAÇÃO **max** OPÇÕES SELECIONÁVEIS **Início Retardado, Apenas secagem**
E**NXAGUA-MENTO + CENTRIFUG**.	Enxágua e, em seguida, centrifuga. Para peças resilientes.		CARGA MÁX. DE LAVAGEM **máx.** CARGA MÁX. DE SECAGEM **7 kg** TEMPERATURA **-** CENTRIFUGAÇÃO **max** OPÇÕES SELECIONÁVEIS **Início Retardado, Extra Enxaguam., Apenas secagem**
DESPORTO	para lavar tecidos de vestuário desportivo (fatos de treino, calções, etc.) pouco sujos; para obter os melhores resultados, recomenda-se não superar a carga máxima. Recomenda-se o uso de detergente líquido, na dose adequada para a meia carga.		CARGA MÁX. DE LAVAGEM **4 kg** CARGA MÁX. DE SECAGEM **4 kg** TEMPERATURA **Fria - 40 °C** CENTRIFUGAÇÃO **600** OPÇÕES SELECIONÁVEIS **Início Retardado, Cores 15°, Apenas secagem**
EDREDÕES	concebido para a lavagem de artigos acolchoados, como edredões de casal ou de solteiro, almofadas e anoraques. É recomendável introduzir os artigos acolchoados na cuba com os rebordos dobrados para dentro, não devendo os mesmos exceder ¾ do volume da cuba. Para uma lavagem ideal, recomenda-se a utilização de um detergente líquido.		CARGA MÁX. DE LAVAGEM **3,5 kg** CARGA MÁX. DE SECAGEM **-** TEMPERATURA **Fria - 30 °C** CENTRIFUGAÇÃO **1000** OPÇÕES SELECIONÁVEIS **Início Retardado, Engoma Fácil, Extra Enxaguam., Cores 15°**
RÁPIDO 30'	Para a lavagem rápida de peças levemente sujas: este ciclo tem uma duração de apenas 30 minutos, poupando tempo e energia. Carga máxima 4 kg.		CARGA MÁX. DE LAVAGEM **4 kg** CARGA MÁX. DE SECAGEM **-** TEMPERATURA **Fria - 30 °C** CENTRIFUGAÇÃO **800** OPÇÕES SELECIONÁVEIS **Início Retardado, Cores 15°, Extra Enxaguam. (Extra +1)**
REFRESCAR VAPOR	Para refrescar peças, neutralizando os odores desagradáveis e relaxando as fibras,libertando vapor para o interior da cuba. No final do ciclo, as peças ficam húmidas.		CARGA MÁX. DE LAVAGEM **2 kg** CARGA MÁX. DE SECAGEM **-** TEMPERATURA **-** CENTRIFUGAÇÃO **-** OPÇÕES SELECIONÁVEIS **Início Retardado**

PROGRAMA	*Tipo de lavagem e recomendações*	*Símbolos de lavagem*	*Definições*
LAVA E SECA em 45'	Para a lavagem e a secagem rápidas de peças ligeiramente sujas (algodões e fibras sintéticas). Este ciclo lava e seca cargas de roupa até 1 kg em apenas 45 minutos.		CARGA MÁX. DE LAVAGEM **1 kg** CARGA MÁX. DE SECAGEM **1 kg** TEMPERATURA **30 °C** CENTRIFUGAÇÃO **max** OPÇÕES SELECIONÁVEIS **Início Retardado**
LAVA E SECA em 90'	Para a lavagem e a secagem rápidas de peças em algodão e fibras sintéticas. Este ciclo lava e seca cargas de roupa até 2 kg em apenas 90 minutos.		CARGA MÁX. DE LAVAGEM **2 kg** CARGA MÁX. DE SECAGEM **2 kg** TEMPERATURA **30 °C** CENTRIFUGAÇÃO **1200** OPÇÕES SELECIONÁVEIS **Início Retardado**
MISTA	Para a lavagem de peças em algodão, linho, fibras sintéticas e mistas ligeiramente ou normalmente sujas.		CARGA MÁX. DE LAVAGEM **5,5 kg** CARGA MÁX. DE SECAGEM **5,5 kg** TEMPERATURA **Fria - 40 °C** CENTRIFUGAÇÃO **1000** OPÇÕES SELECIONÁVEIS **Início Retardado, Cores 15°, Engoma Fácil, Extra Enxaguam., Apenas secagem**

1) Programa de teste em conformidade com a Norma Europeia 50229 (Lavagem): selecione o programa com uma temperatura de 60 °C.
2) Programa de algodão longo: selecione o programa com uma temperatura de 40 °C.

Programa de teste em conformidade com a Norma Europeia 50229 (Secagem): a secagem da carga maior (7 kg) deve ser efectuada seleccionando o nível de secagem . A secagem da carga restante deve ser efectuada seleccionando o nível de secagem : a carga da máquina de lavar e secar roupa deve ser composta por 3 lençóis, 2 fronhas e 1 toalha de rosto.

OPÇÕES

! Se a opção selecionada não for compatível com o programa definido, ouvirá um sinal de aviso de erro e a luz indicadora pisca três vezes. A opção não foi selecionada.

CORES 15°
Esta opção ajuda a proteger as cores através da lavagem com água fria (15°C). Esta opção consome menos energia para aquecer a água, oferecendo, simultaneamente, resultados de lavagem satisfatórios. Adequado para peças ligeiramente sujas e sem manchas de sujidade, dependendo do programa selecionado anteriormente.
Nota: selecionando esta opção juntamente com o programa , os resultados de lavagem são comparáveis a um ciclo de lavagem a 40 °C com apenas 15°C.

EXTRA ENXAGUAM.
Esta opção permite seleccionar o tipo de enxaguamento desejado para o máximo cuidado das peles sensíveis. Com a primeira pressão da tecla, é configurado o nível "Extra +1" que permite seleccionar um enxaguamento adicional além daquelas normais do ciclo, para eliminar todos os restos de detergente. Com a segunda pressão da tecla é configurado o nível "Extra +2" que permite seleccionar dois enxaguamentos adicionais além daqueles normais do ciclo e é recomendado para as peles mais sensíveis. Com a primeira pressão da tecla, é configurado o nível "Extra +3" que permite seleccionar três enxaguadas adicionais além das normais do ciclo. A opção activada com ciclos com temperatura de 40° permite remover os principais alergénios como pêlos de gato e cão e pólens; com ciclos a temperaturas superiores a 40° atinge-se um óptimo nível de protecção anti-alérgica. Pressione novamente a tecla para voltar ao tipo de enxaguamente "Enxag. Normal". Se não for possível configurar ou modificar a regulação existente, no display aparecerá a mensagem "Não Selecionável" ou "Não Modificável".

ENGOMA FÁCIL
Seleccionando esta opção, a lavagem e a centrifugação serão oportunamente modificados para reduzir a formação de rugas. No fim do ciclo a máquina de lavar roupa efectuará lentas rotações do tambor; la luz led do botão INÍ./PAUSA irá piscar lentamente e a indicação "Post care" será exibida no ecrã. Para terminar o ciclo, carregar no botão INÍ./PAUSA.

INÍCIO RETARDADO
Para diferir o início do programa selecionado, prima o botão para definir o tempo de diferimento desejado. Para cancelar o início diferido, prima o botão novamente até que o valor "-- h" seja apresentado no visor.

FUNÇÕES

ON/OFF

Para ligar a máquina de lavar e secar: prima este botão até que o botão Start/Pause (Início/Pausa) se acenda.

Para cancelar um programa em execução: Prima e mantenha premido o botão até que a máquina de lavar e secar pare.

Para desligar a máquina de lavar e secar no final do programa: prima o botão até que a luz se apague.

SELETOR

- Permite a seleção dos programas.
- Rode o seletor para selecionar o programa pretendido

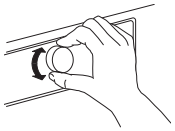

INÍCIO/PAUSA

- Para dar início a um programa após a seleção das definições
- Para colocar em pausa programas que estão a ser executados
- Para concluir um programa que foi colocado em pausa anteriormente

BLOQUEIO TECLAS

- Para bloquear o painel de controlo, prima e mantenha premido o botão durante aproximadamente 2 segundos. Quando no display surgir a mensagem "BLOQUEIO TECLAS ATIVO", o painel de controlo fica bloqueado (à exceção do botão). Isto evita quaisquer alterações indesejadas aos programas, especialmente no caso de existirem crianças junto da máquina.
- Para desbloquear o painel de controlo, prima e mantenha premido o botão durante aproximadamente 2 segundos.

SUGESTÕES E RECOMENDAÇÕES

REGRAS PARA A SEPARAÇÃO DE ROUPA
- Tipo de tecido/indicações de cuidados a ter com a roupa presentes na etiqueta (algodão, fibras mistas, sintéticos, lã, peças de lavagem à mão)
- Cores (separe as peças de cor das peças brancas, lave as peças de cor novas em separado)
- Tamanho (lave juntamente roupas de diferentes tamanhos a fim de melhorar a eficiência da lavagem e a distribuição de peso dentro da cuba)
- Peças de roupa delicadas (coloque as peças pequenas, tais como as meias de nylon e peças com fechos de correr como, por exemplo, soutiens num saco para roupa ou numa fronha de almofada com um fecho).

ESVAZIAR OS BOLSOS
- Alguns objetos, tais como moedas ou alfinetes podem danificar a roupa e a cuba da máquina de lavar e secar.

SÍMBOLOS DE LAVAGEM PRESENTES NAS ETIQUETAS DA ROUPA

O valor indicado no símbolo em forma de recipiente de lavagem corresponde à temperatura máxima possível para a lavagem da peça em questão.

- Ação mecânica normal
- Ação mecânica reduzida
- Ação mecânica muito reduzida
- Só lavagem à mão
- Não lavar

LIMPAR O FILTRO DE ÁGUA REGULARMENTE
- É necessário limpar o filtro regularmente para evitar que o mesmo entupa, impedindo a drenagem correta da água.

POUPANÇA DE ENERGIA E PROTEÇÃO DO AMBIENTE
- O cumprimento dos limites de carga indicados na tabela de programas irá otimizar o consumo de energia, água e detergente, bem como reduzir os tempos de lavagem.
- Não exceda as quantidades de detergente recomendadas pelo fabricante do mesmo.
- Poupe energia, selecionando um programa de lavagem a 60 ºC em vez de programa de lavagem a 90 °C, ou selecionando um programa de lavagem a 40 °C em vez de a 60 °C. Recomendamos que utilize o programa a 60 °C para peças de algodão, que consome menos energia apesar de ter uma maior duração.
- Para poupar energia e tempo de lavagem e secagem, selecione a maior velocidade de centrifugação possível, reduzindo, assim, a quantidade de água residual que permanece nas peças de roupa no final do ciclo de lavagem.

SUGESTÕES PARA POUPAR DE ENERGIA

- O cumprimento dos limites de carga indicados na tabela de programas irá otimizar o consumo de energia, água e detergente, bem como reduzir os tempos de lavagem.
- Utilize o programa "Prewash" (pré-lavagem) apenas para roupa muito suja.
- Efetue um pré-tratamento de todas as nódoas com um produto antinódoas adequado para o efeito, ou humedeça as eventuais nódoas secas antes de efetuar a lavagem da peça de vestuário em questão, para reduzir a necessidade de utilizar um programa de temperatura elevada.
- Para poupar energia, utilize um programa de lavagem a 60 °C em vez de 95 °C, ou um programa de lavagem a 40 °C em vez de 60 °C. Recomendamos a utilização do programa 60 °C para todas as peças de vestuário em algodão.
- Para poupar tempo e energia, selecione uma velocidade de centrifugação mais elevada, reduzindo, assim, a quantidade de água que permanece nas peças de vestuário lavadas antes da secagem das mesmas.
- Utilize a opção "Cores 15°" para roupa de cor, com um grau de sujidade ligeiro; isto irá reduzir a quantidade de energia utilizada para aquecer a água.

LIMPEZA E MANUTENÇÃO

⚠ AVISO

Certifique-se de que desliga a máquina de lavar e secar da alimentação elétrica, antes de realizar quaisquer operações de limpeza ou manutenção. Nunca utilize líquidos inflamáveis para limpar a máquina de lavar e secar.

LIMPAR A MÁQUINA DE LAVAR E SECAR EXTERNAMENTE

Limpe as peças externas da máquina de lavar e secar, utilizando um pano ligeiramente humedecido.

Não utilize detergentes genéricos, detergentes para vidros, pós abrasivos ou quaisquer outros produtos semelhantes para limpar o painel de controlo, pois os mesmos poderão danificar os elementos impressos no painel.

VERIFICAR A MANGUEIRA DE ADMISSÃO DA ÁGUA

Verifique periodicamente a integridade da mangueira de admissão da água. Caso a mangueira esteja danificada, contacte a Assistência ao Cliente ou um revendedor autorizado para adquirir uma mangueira de substituição.
Com base no tipo de mangueira:

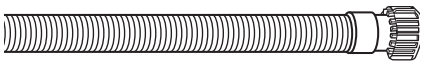

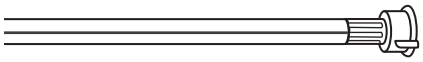

Se a mangueira de admissão da água dispuser de um revestimento transparente, verifique o mesmo periodicamente, certificando-se de que não existem áreas de cor mais acentuada. Caso tal se verifique, a mangueira poderá dispor de uma fuga e necessitar de ser substituída.

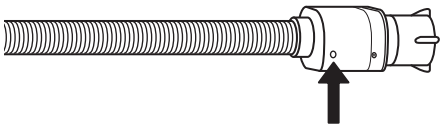

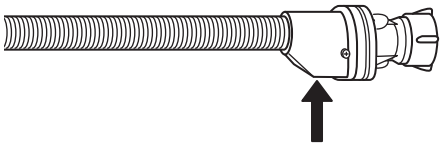

Para mangueiras de proteção contra inundações: verifique a janela de inspeção da válvula de segurança (ver seta). Se a mesma estiver destacada a vermelho, isto significa que a função de proteção contra inundações está ativada; neste caso, a mangueira terá de ser substituída por uma nova. Para desligar a mangueira, prima o botão de libertação (caso exista) e desaperte a mangueira.

DISPOSITIVO STOP ÁGUA

Ligar a uma torneira de água fria com boca roscada de 3/4 gás o dispositivo **A**; em seguida, efetuar a ligação apertando a este último o tubo de alimentação.
Antes de realizar esta ligação, deixe a água escorrer até estar límpida.
Para uma correta instalação do dispositivo, seguir as instruções indicadas na embalagem.
! O dispositivo já se encontra regulado para permitir o funcionamento correto da máquina de lavar e secar. É recomendável não modificar as definições.

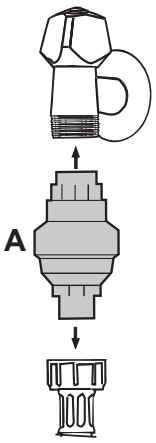

LIMPAR OS FILTROS DA MANGUEIRA DE ADMISSÃO DA ÁGUA

1. Feche a torneira e desaperte a mangueira de admissão da água.

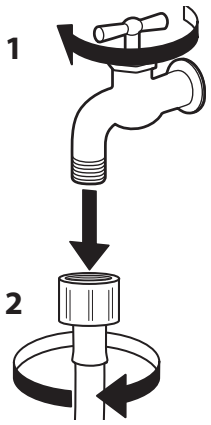

2. Limpe cuidadosamente o filtro existente na extremidade da mangueira, utilizando uma escova.

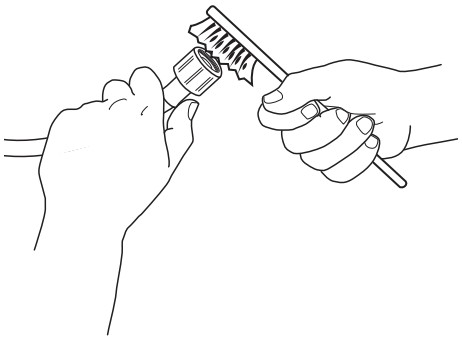

3. Em seguida, desaperte manualmente a mangueira da parte de trás da máquina de lavar e secar. Com a ajuda de alicates, remova o filtro da válvula localizado na parte de trás da máquina de lavar e secar e limpe-o.

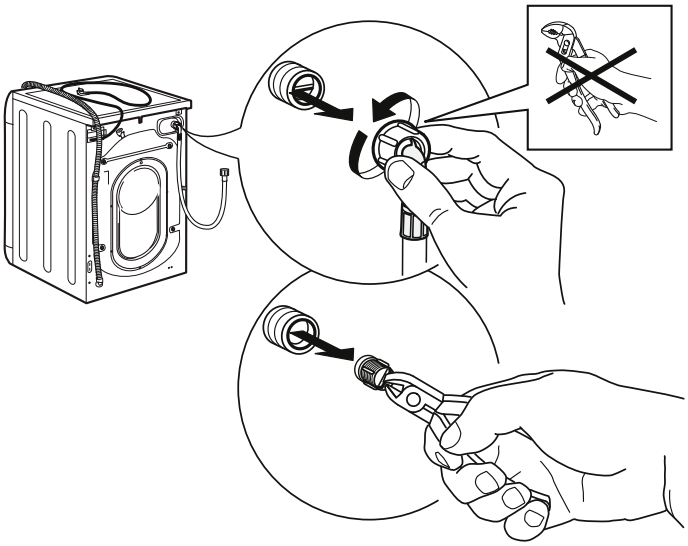

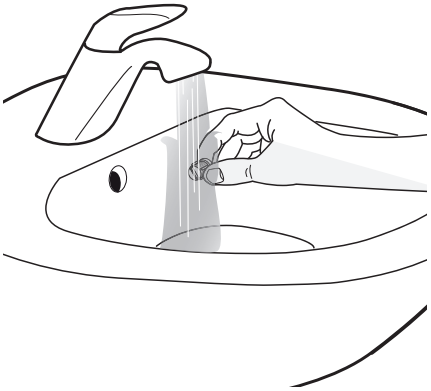

4. Introduza novamente o filtro. Ligue novamente a mangueira de admissão da água à torneira e à máquina de lavar e secar. Não utilize ferramentas para ligar a mangueira de admissão da água. Abra a torneira e certifique-se de que todas as ligações estão corretamente apertadas.

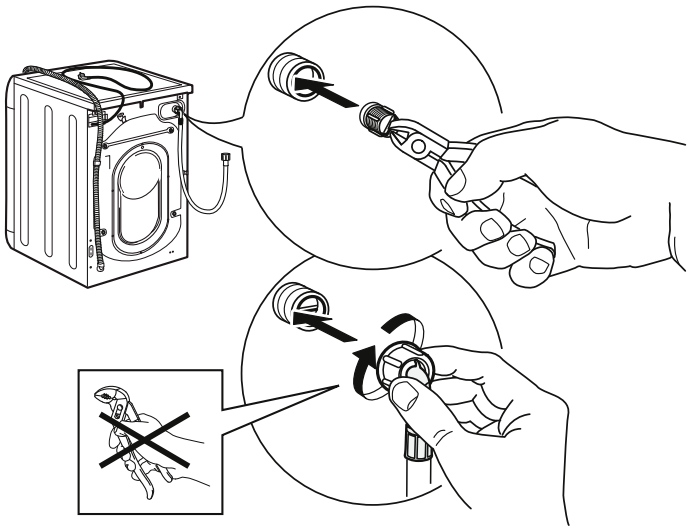

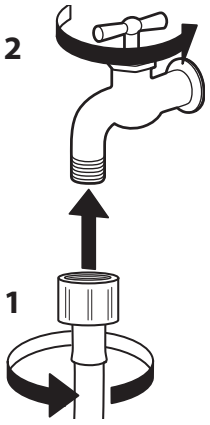

Whirlpool

LIMPAR A GAVETA DO DETERGENTE

1. Remova a gaveta do detergente premindo o botão de libertação e puxando, simultaneamente, a gaveta para fora.

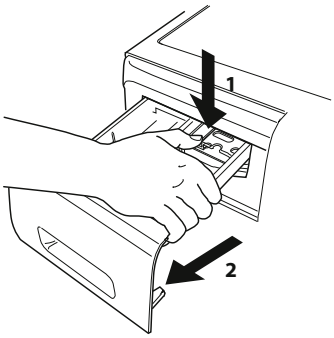

2. Remova o encaixe da gaveta do amaciador.

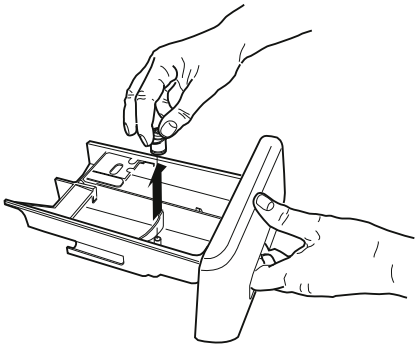

3. Lave os componentes sob água corrente, removendo cuidadosamente todos os resíduos de detergente e amaciador.

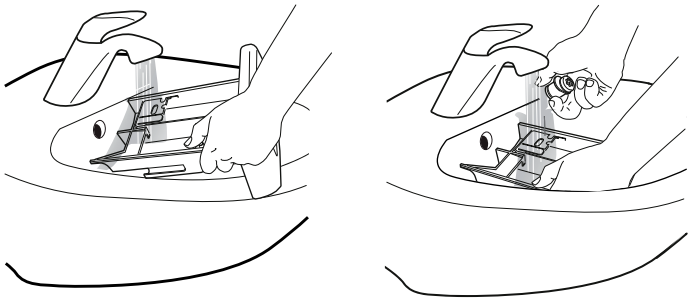

4. Seque os componentes com um pano suave.

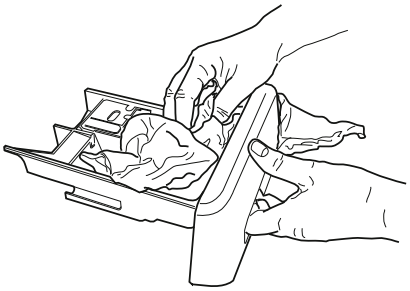

5. Instale novamente a gaveta do detergente e feche-a.

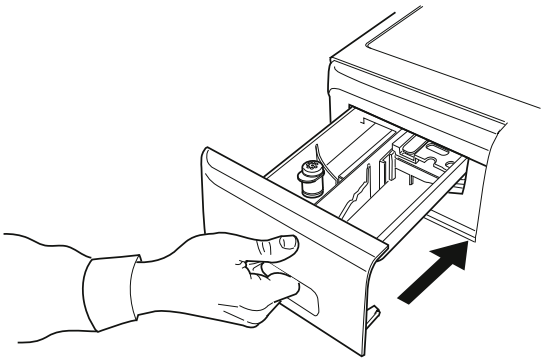

Whirlpool

LIMPAR O FILTRO DE ÁGUA / DRENAR A ÁGUA RESIDUAL

⚠ AVISO

Antes de limpar o filtro de água ou de drenar a água residual, certifique-se de que a máquina de lavar e secar está desligada da alimentação elétrica. Caso tenha utilizado recentemente um programa de lavagem a alta temperatura, espere que a água arrefeça antes da sua drenagem.
O filtro de água deve ser limpo regularmente para prevenir a permanência de água no interior do aparelho após os ciclos de lavagem, devido a obstruções no filtro.

1. Remova o painel de resguardo: Com uma chave de fendas, proceda como indicado na seguinte figura.

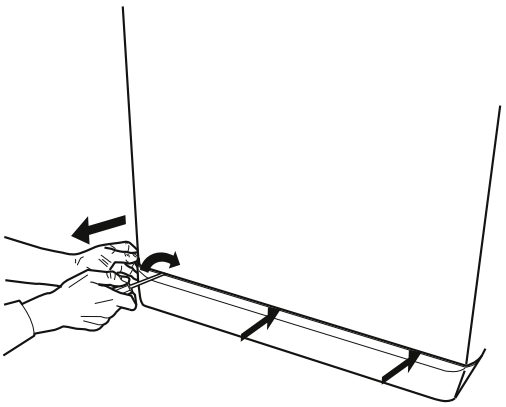

2. Reservatório para a água drenada:
Coloque um reservatório pequeno e largo sob filtro de água para armazenar a água residual.

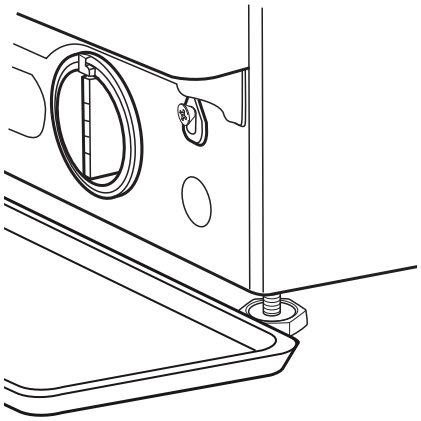

3. Drene a água:
Rode lentamente o filtro no sentido contrário dos ponteiros do relógio até que toda a água presente seja drenada. Deixe sair toda a água sem remover o filtro.
Quando o recipiente estiver cheio, feche o filtro de água rodando-o no sentido dos ponteiros do relógio. Esvazie o recipiente. Repita este procedimento até drenar toda a água.

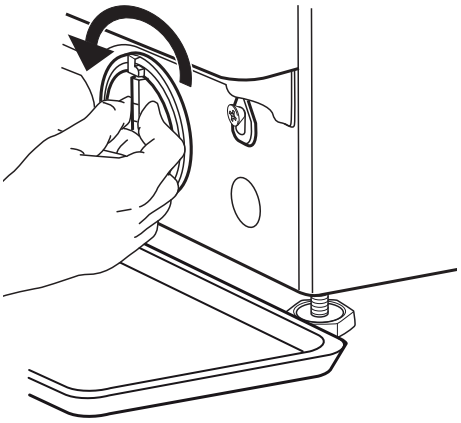

4. Remova o filtro: Coloque um pano de algodão sob do filtro de água, para absorver pequenas quantidades de água residual que possam existir. Em seguida, remova o filtro de água, rodando-o no sentido contrário dos ponteiros do relógio.

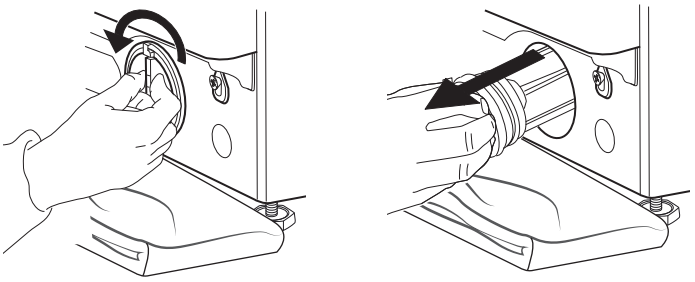

5. Limpe o filtro de água: remova todos os resíduos do filtro e limpe-o sob água corrente.

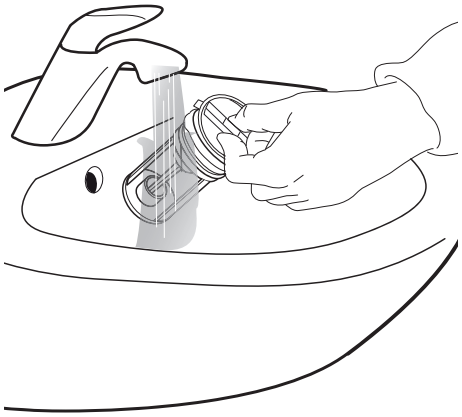

6. Introduza o filtro de água e volte a montar o painel de resguardo: Instale novamente o filtro de água, rodando-o no sentido dos ponteiros do relógio. Rode-o até ao fim; a pega do filtro deverá estar posicionada na vertical. Para verificar se o filtro está corretamente vedado, verta cerca de 1 litro de água para o interior da gaveta do detergente.
Instale novamente o painel de resguardo.

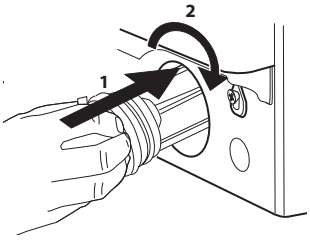

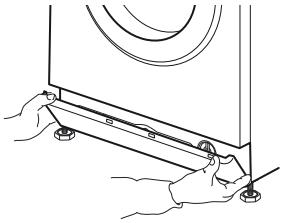

TRANSPORTE E MANUSEAMENTO

⚠ AVISO

Não levante a máquina de lavar e secar, agarrando a sua superfície superior.

1. Desligue da corrente elétrica e feche a torneira da água.

2. Assegure-se de que a porta da máquina e a gaveta do detergente estão bem fechadas.

3. Desligue a mangueira de admissão da torneira da água e, em seguida, desligue a mangueira de drenagem. Elimine toda a água residual das mangueiras e certifique-se de que estão protegidas contra eventuais danos causados pelo transporte do aparelho.

4. Volte a instalar os parafusos de transporte. Siga o procedimento indicado nas Instruções de Instalação, para a remoção dos parafusos de transporte pela ordem inversa.
Importante: nunca transporte a máquina de lavar e secar, sem antes aplicar os parafusos de transporte.

RESOLUÇÃO DE PROBLEMAS

Por vezes, a máquina de lavar e secar poderá não funcionar corretamente por alguma razão. Antes de contactar a Assistência ao Cliente, recomendamos que tente solucionar o problema com a ajuda da seguinte lista.

Anomalias:	Possíveis causas/Solução:
Não é possível ligar a máquina de lavar e secar.	• A ficha não está inserida na tomada elétrica ou não existe contacto suficiente. • Houve uma falha de energia. • A porta não está bem fechada.
O ciclo de lavagem não é iniciado.	• O botão ON/OFF não foi premido. • O botão INÍCIO/PAUSA não foi premido. • A torneira da água não está aberta. • Foi definido um início diferido.
A máquina de lavar e secar não se enche de água (a mensagem "FALTA ÁGUA, Abrir torneira" é apresentada no visor).	• A mangueira de admissão da água não está ligada à torneira. • A mangueira está dobrada. • A torneira da água não está aberta. • A alimentação elétrica foi interrompida. • Não existe pressão suficiente.
A máquina de lavar e secar enche-se de água e drena-a continuamente.	• O botão START/PAUSE (Início/Pausa) não foi premido. • A mangueira de drenagem não foi instalada a 65-100 cm do chão. • A extremidade da mangueira de drenagem está imersa em água. • O conector de drenagem na parede não dispõe de ventilação. Caso o problema persista após ter realizado todas as verificações recomendadas acima, feche a torneira, desligue a máquina de lavar e secar e contacte a Assistência ao Cliente. Se a habitação estiver localizada num dos andares superiores de um edifício, poderá ocorrer um efeito sifão, levando a máquina de lavar e secar a encher-se de água e a drená-la continuamente. Existem válvulas antissifão disponíveis no mercado para prevenir este tipo de problema.
A máquina de lavar e secar não drena ou não efetua a centrifugação.	• O programa não inclui a função de drenagem: em alguns programas, esta função tem de ser ativada manualmente. • A mangueira de drenagem está dobrada. • A linha de drenagem está obstruída.
A máquina de lavar e secar vibra excessivamente durante o ciclo de centrifugação.	• Aquando da instalação, a cuba não foi • A máquina de lavar e secar não está nivelada. • A máquina de lavar e secar está apertada entre o mobiliário e a parede.
A máquina de lavar e secar tem uma fuga de água.	• A mangueira de admissão da água não foi apertada corretamente. • A gaveta do detergente está obstruída. • A mangueira de drenagem não foi apertada corretamente.

A máquina está bloqueada, o visor pisca e sinaliza um código de anomalia (por ex.: F-01, F-..).	• Desligue a máquina e a ficha da tomada elétrica, e aguarde cerca de 1 minuto antes de voltar a ligá-la. Caso o problema persista, contacte a Assistência ao Cliente.
Formou-se demasiada espuma.	• O detergente não é compatível com a máquina de lavar e secar (este deve ter a indicação “para máquina de lavar", "para lavagem manual e máquina de lavar", ou equivalente). • A dosagem foi excessiva.
A máquina de lavar e secar não seca a roupa.	• A ficha não está inserida na tomada elétrica. • Houve uma falha de energia. • A porta não está bem fechada • Foi definido um início diferido. • A função "Secar" está na posição 0.

PORTA – COMO ABRIR A PORTA PARA REMOVER A CARGA DE ROUPA EM CASO DE AVARIA

Desligue a máquina de lavar e secar da alimentação elétrica. Feche a torneira da água.	Aguarde até que a cuba pare completamente. Se tiver sido selecionado um programa de alta temperatura, aguarde até que a água e a roupa arrefeçam.

1. Em primeiro lugar, drene a água residual como descrito na secção "Drenar a água residual".

2. Remova o parafuso com uma chave de fendas.

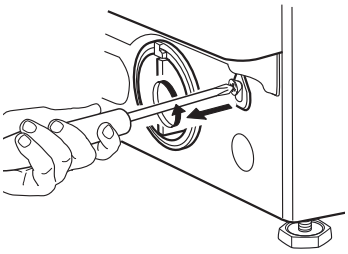

3. Puxe o fio para baixo, como indicado na figura seguinte. Nesta altura, a porta irá destrancar-se e poderá remover a roupa do interior da máquina.

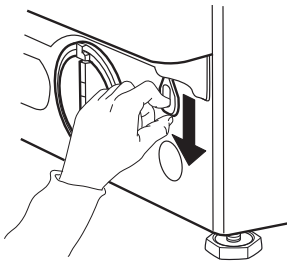

4. Em seguida, instale novamente o fio, introduzindo o parafuso com a ajuda de uma chave de fendas.

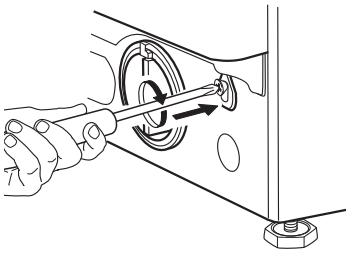

5. Instale novamente o painel de resguardo.

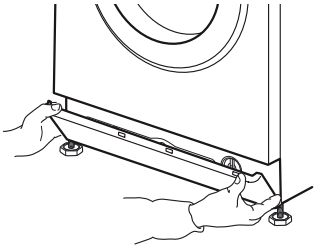

SERVIÇO DE ASSISTÊNCIA AO CLIENTE

ANTES DE CONTACTAR A ASSISTÊNCIA AO CLIENTE

1. Tente resolver os eventuais problema sozinho, recorrendo à ajuda da respetiva secção.

RESOLUÇÃO DE PROBLEMAS

2. Desligue e volte a ligar o aparelho para verificar se o problema ficou resolvido.

CASO O PROBLEMA PERSISTA, CONTACTE A ASSISTÊNCIA AO CLIENTE

Telefone para o número indicado no livro de garantia, ou siga as instruções existentes no **website www.whirlpool.eu**

Certifique-se de que indica sempre:
Uma breve descrição do problema.
O modelo da máquina de lavar e secar (consultar a placa de características existente no interior da porta).
A sua morada e o seu número de telefone.

Caso seja necessário efetuar uma reparação, contacte um Centro de Assistência ao Cliente autorizado para garantir que a reparação é realizada corretamente, utilizando peças sobressalentes originais.

Fabricante:
Whirlpool Europe s.r.l. - Socio Unico
Viale Guido Borghi 27
21025 Comerio (VA)
Italy

INSTALAÇÃO

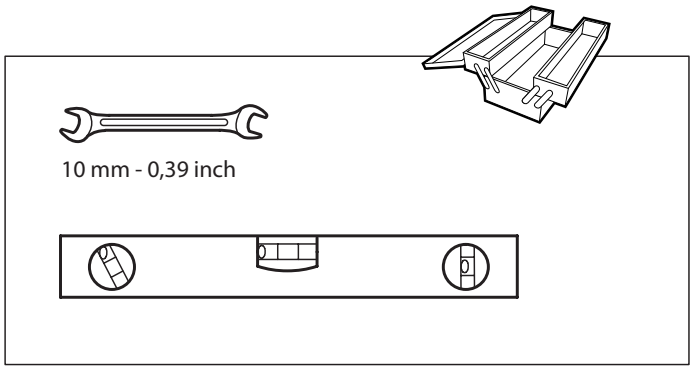

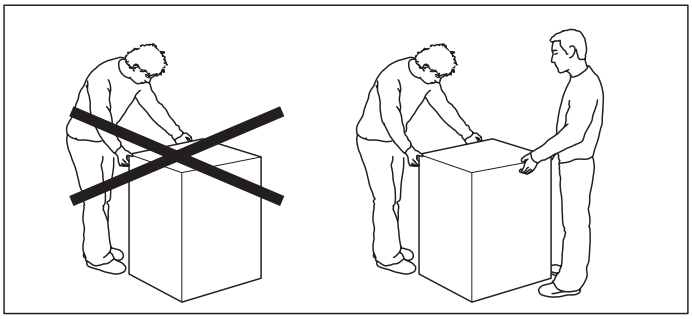

1.

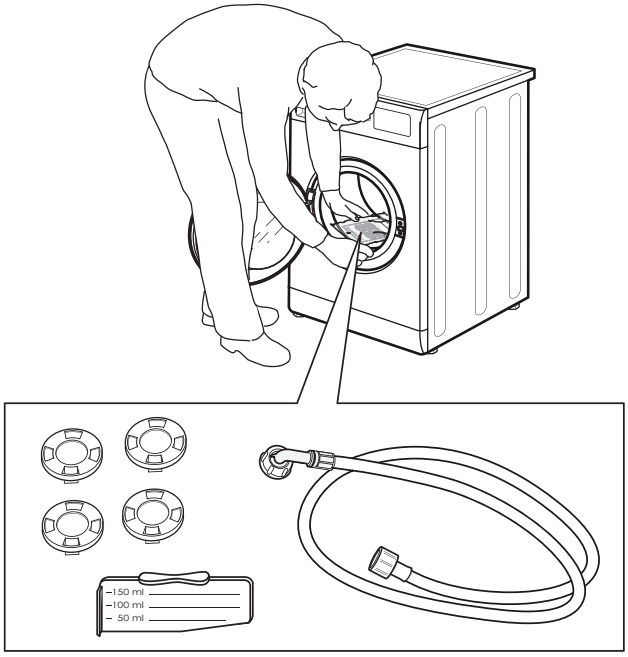

2.

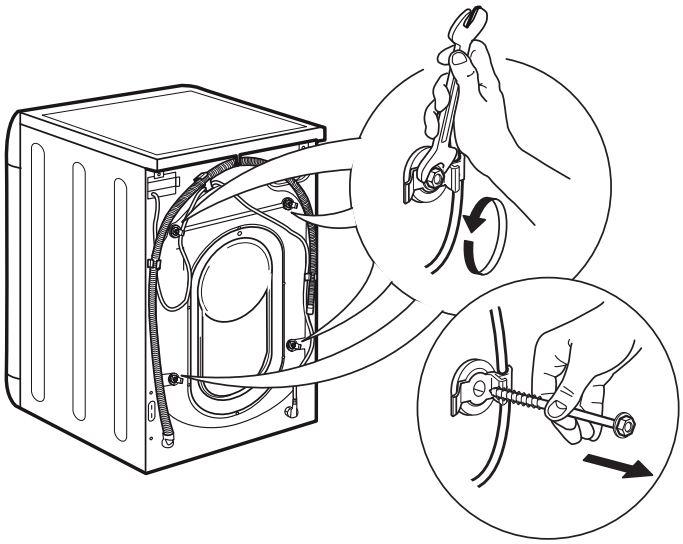

Whirlpool

3.

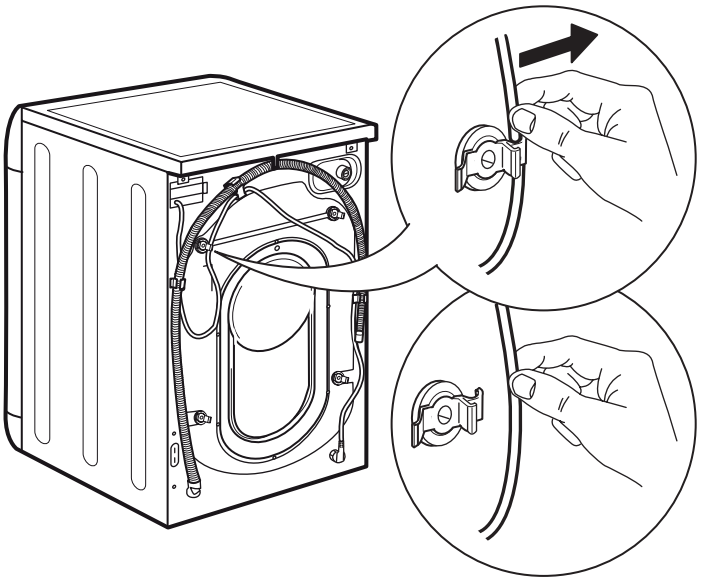

4.

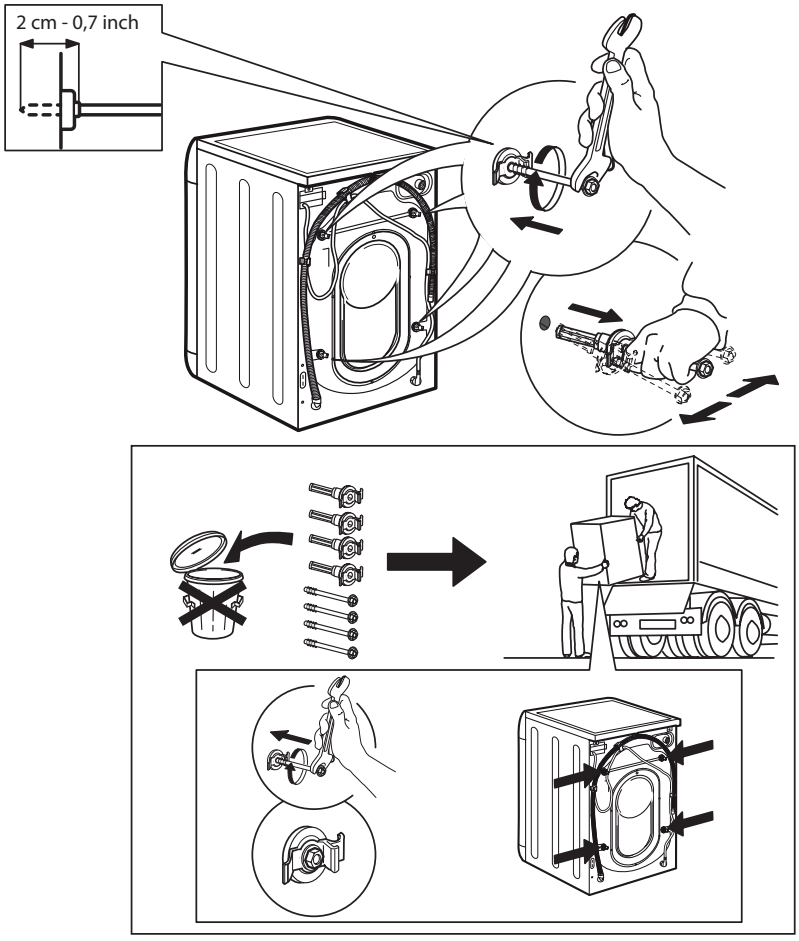

5.

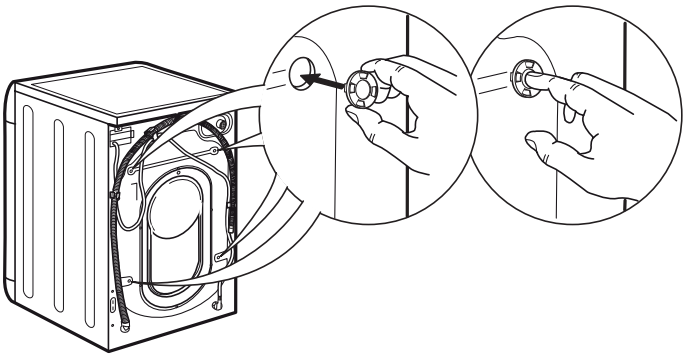

6.

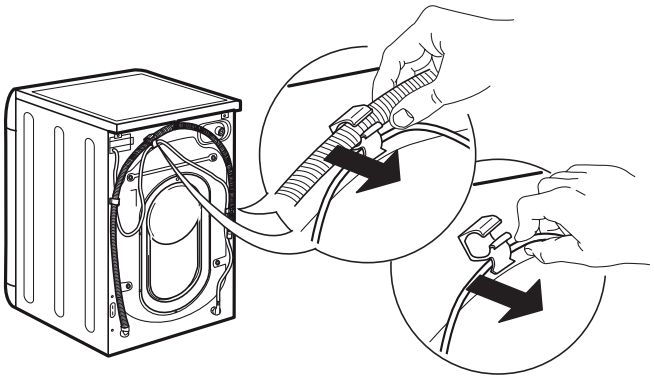

7.

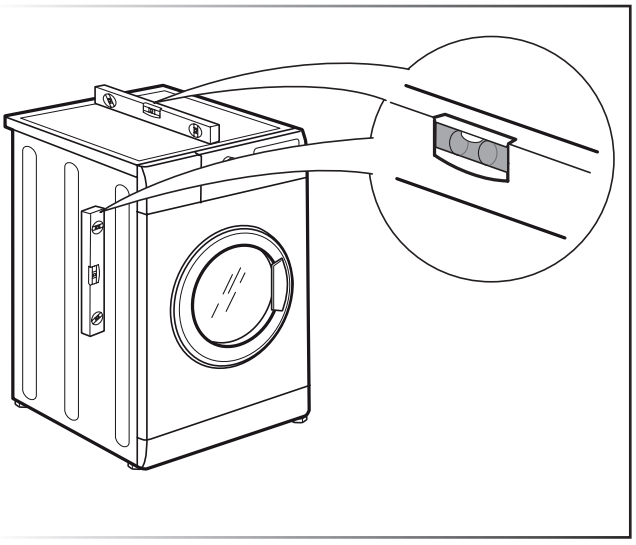

8.

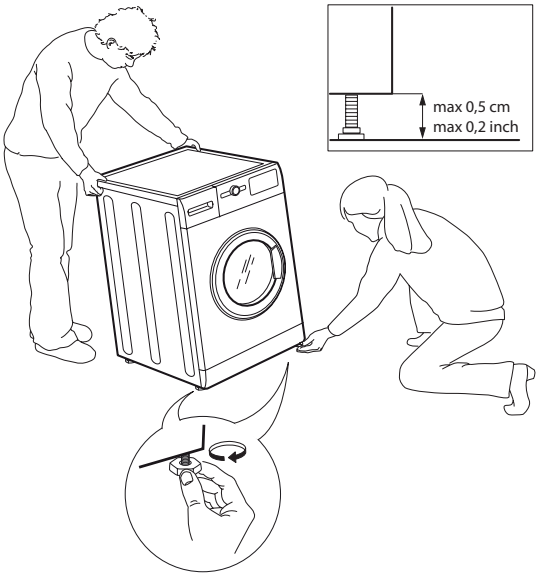

Whirlpool

9.

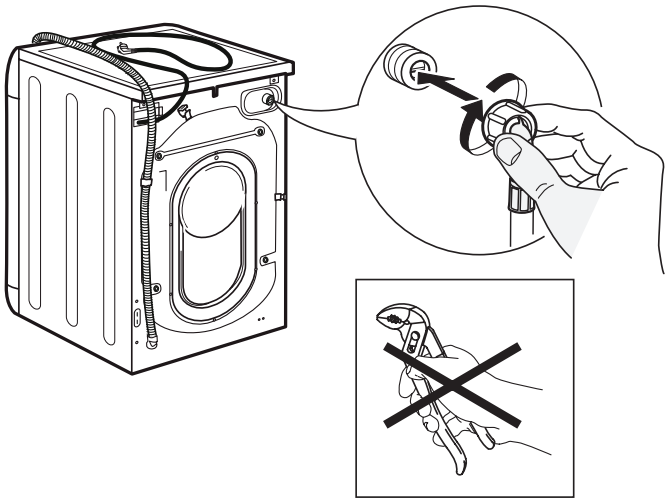

10.

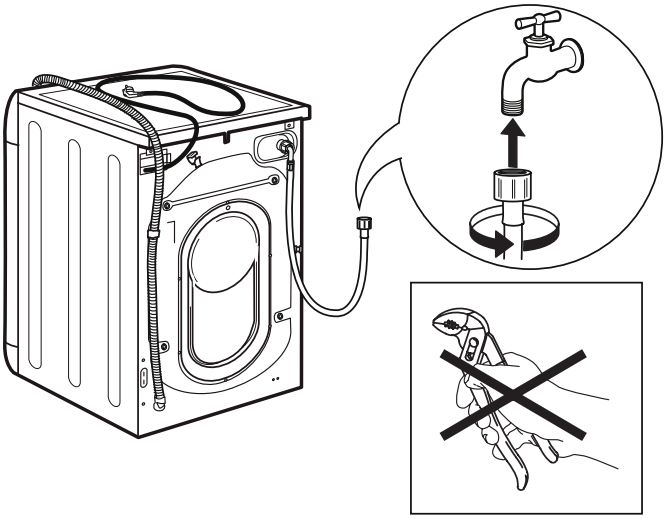

11.

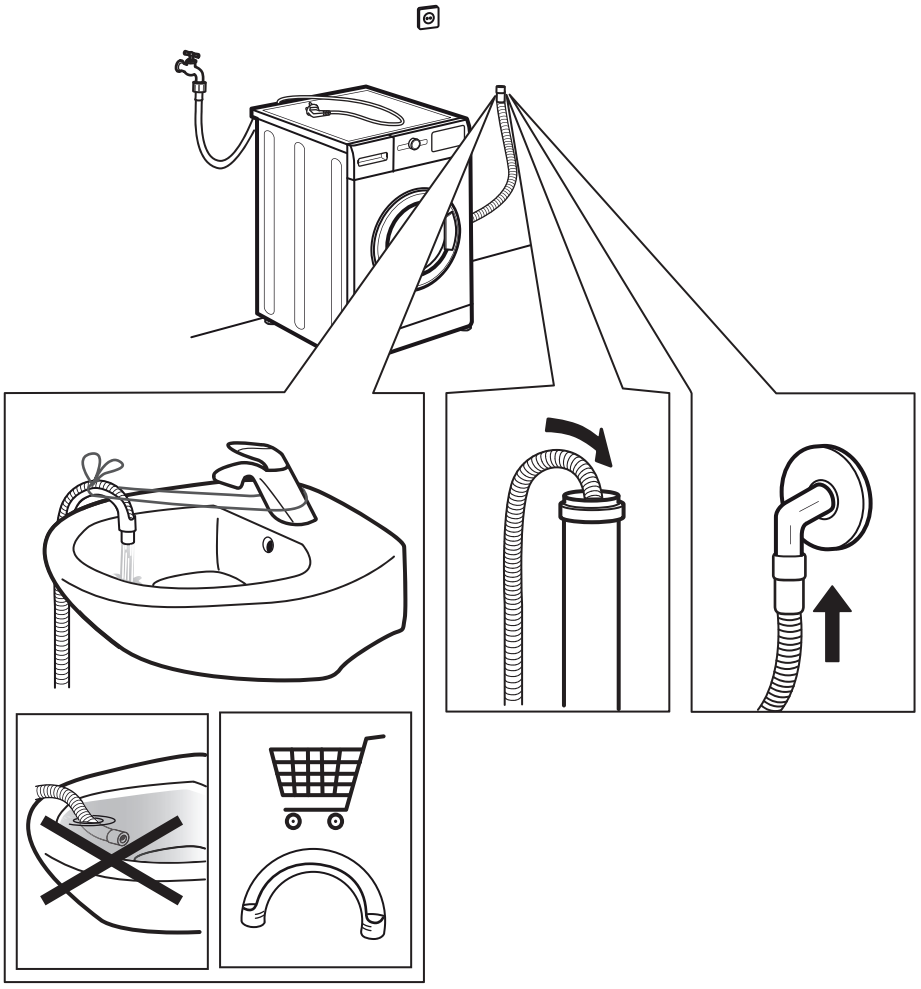

Whirlpool

12.

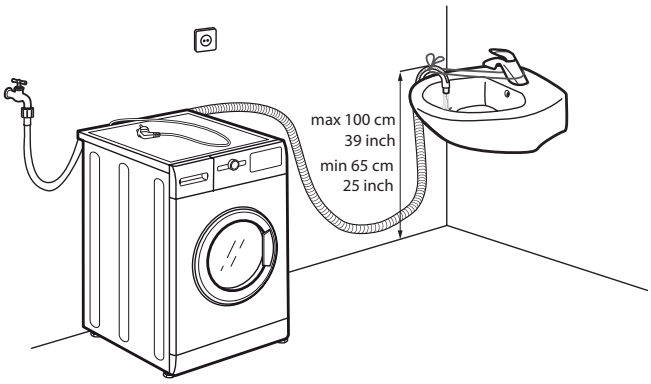

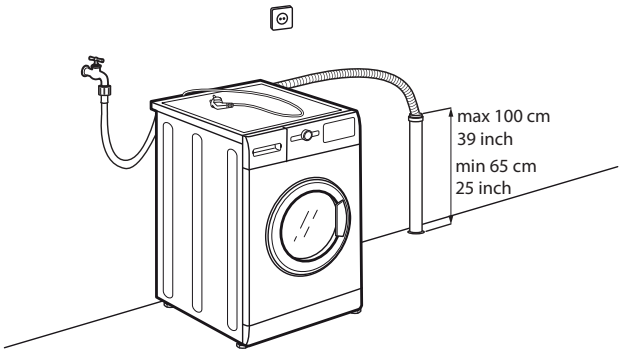

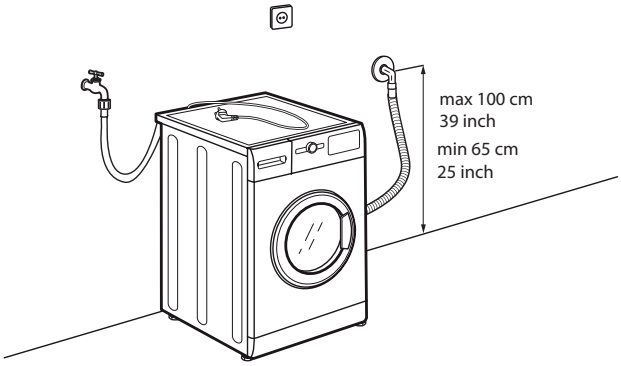

13.

14.

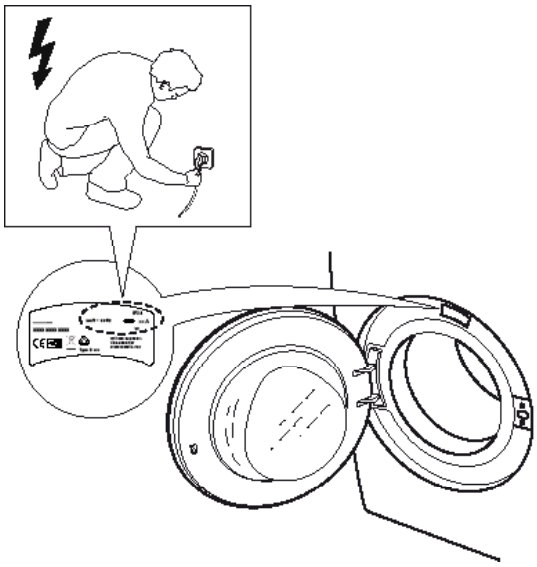

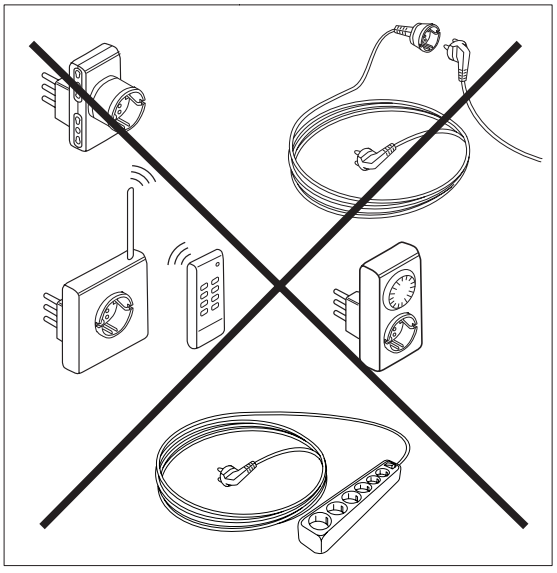

Whirlpool

Whirlpool® Registered trademark/TM Trademark of Whirlpool group of companies -
© Copyright Whirlpool Europe s.r.l. 2014. All rights reserved - http://www.whirlpool.eu