Whirlpool

SENSING THE DIFFERENCE

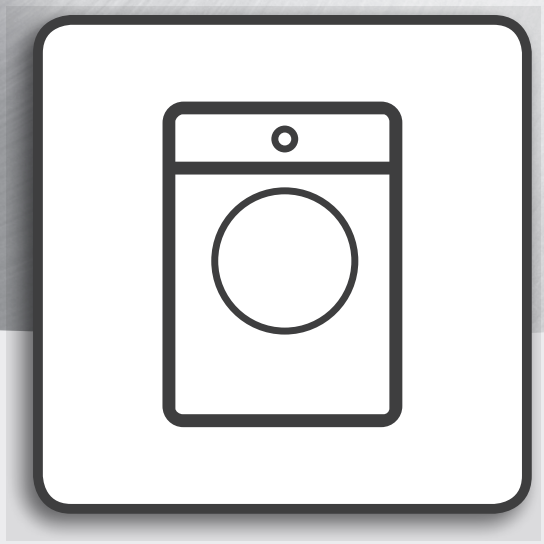

Instrukcję użytkowania

www.whirlpool.eu/register

POLSKI..... 3

POLSKI
INSTRUKCJE DOTYCZĄCE BEZPIECZEŃSTWA I MONTAŻU

DZIĘKUJEMY ZA ZAKUP PRODUKTU WHIRLPOOL.
Aby uzyskać kompleksową pomoc, prosimy zarejestrować urządzenie na stronie **www.whirlpool.eu/register**

Indeks

Zasady bezpieczeństwa i ochrony zdrowia

INSTRUKCJE DOTYCZĄCE BEZPIECZEŃSTWA 5
WAŻNE: NALEŻY PRZECZYTAĆ I PRZESTRZEGAĆ OPISANYCH ZASAD POSTĘPOWANIA 5
OCHRONA ŚRODOWISKA NATURALNEGO 8
DEKLARACJA ZGODNOŚCI 9

Użytkowanie i konserwacja

OPIS PRODUKTU 10
URZĄDZENIE. 10
PANEL STEROWANIA 10
DOZOWNIK DETERGENTU 11
SPECYFIKACJA TECHNICZNA PODŁĄCZENIA WODY 12
DRZWICZKI 12
OBSŁUGA URZĄDZENIA 13
PIERWSZE UŻYCIE 13
CODZIENNA EKSPLOATACJA 13
JAK UŻYWAĆ PRALKO-SUSZARKI 14
PROGRAMY I OPCJE 16
FUNKCJE. 19
PORADY I WSKAZÓWKI 20
WSKAZÓWKI DOTYCZĄCE OSZCZĘDZANIA ENERGII 21

Whirlpool

CZYSZCZENIE I KONSERWACJA 22
CZYSZCZENIE PRALKO-SUSZARKI Z ZEWNĄTRZ 22
KONTROLA WĘŻA DOSTARCZAJĄCEGO WODĘ 23
URZĄDZENIE ZATRZYMUJĄCE WODĘ 24
CZYSZCZENIE FILTRÓW W WĘŻU DOSTARCZAJĄCYM WODĘ 25
CZYSZCZENIE DOZOWNIKA DETERGENTU 26
CZYSZCZENIE FILTRA WODY / SPUSZCZANIE RESZTEK WODY 27
TRANSPORT I PRZENOSZENIE URZĄDZENIA 29
ROZWIĄZYWANIE PROBLEMÓW 30
DRZWICZKI – JAK JE OTWORZYĆ W PRZYPADKU NIEPRAWIDŁOWEGO DZIAŁANIA ABY WYJĄĆ PRANIE . . 32
PUNKT WSPARCIA TECHNICZNEGO 33
INSTRUKCJA MONTAŻU 34

INSTRUKCJE DOTYCZĄCE BEZPIECZEŃSTWA

WAŻNE: NALEŻY PRZECZYTAĆ I PRZESTRZEGAĆ OPISANYCH ZASAD POSTĘPOWANIA

! Ten symbol przypomina o konieczności przeczytania instrukcji.

Przed użyciem urządzenia prosimy uważnie przeczytać Zasady bezpieczeństwa i ochrony zdrowia oraz Instrukcję obsługi i konserwacji.
Instrukcję należy przechowywać w dostępnym miejscu w celu ewentualnego użycia w przyszłości.

BEZPIECZEŃSTWO UŻYTKOWNIKA I INNYCH OSÓB JEST BARDZO WAŻNE.

Niniejsza instrukcja zawiera ważne informacje dotyczące bezpieczeństwa, z którymi należy się zapoznać i których należy ściśle przestrzegać.
To znak ostrzegawczy.

Ten znak ostrzega przed potencjalnym zagrożeniem, które może spowodować obrażenia ciała lub śmierć użytkownika lub osób postronnych.
Wszystkie informacje dotyczące bezpieczeństwa są poprzedzane znakiem ostrzegawczym bądź komunikatem **NIEBEZPIECZEŃSTWO** lub **OSTRZEŻENIE**. Taki znak i komunikat:

⚠NIEBEZPIECZEŃSTWO

Oznacza niebezpieczną sytuację,której ewentualne zaistnienie prowadzi do poważnych obrażeń.

⚠ OSTRZEŻENIE

Oznacza niebezpieczną sytuację, której ewentualne zaistnienie mogłoby prowadzić do poważnych obrażeń.

Wszystkie komunikaty dotyczące bezpieczeństwa określają rodzaj potencjalnego zagrożenia oraz informują, w jaki sposób zmniejszyć ryzyko urazów, szkód oraz porażenia prądem wskutek nieprawidłowej obsługi urządzenia. Należy ściśle przestrzegać poniższych instrukcji.
Nieprzestrzeganie tych instrukcji może prowadzić do powstania zagrożenia.
Producent nie ponosi odpowiedzialności za obrażenia osób lub zwierząt, ani za straty materialne powstałe wskutek nieprzestrzegania zaleceń i środków ostrożności.

Niemowlęta (w wieku do 3 lat) i małe dzieci (w wieku 3-8 lat) nie powinny zbliżać się do urządzenia bez nadzoru osób dorosłych.
Dzieci w wieku 8 lat i starsze, osoby o ograniczonej sprawności fizycznej, sensorycznej lub umysłowej oraz osoby bez odpowiedniego doświadczenia i wiedzy mogą korzystać z urządzenia wyłącznie pod nadzorem lub przy odpowiednich instrukcjach dotyczących bezpiecznego użytkowania urządzenia i pod warunkiem, że rozumieją zagrożenia związane z obsługą urządzenia. Dzieciom nie wolno bawić się urządzeniem. Dzieci nie mogą bez nadzoru czyścić ani konserwować urządzenia.

Usunąć śruby blokujące. Urządzenie jest wyposażone w śruby blokujące zapobiegające ewentualnemu uszkodzeniu jego wnętrza w czasie transportu. Przed uruchomieniem pralko-suszarki należy bezwzględnie usunąć śruby blokujące.
Po ich wyjęciu należy zaślepić otwory 4 dołączonymi w komplecie plastikowymi zaślepkami.
Nigdy nie otwierać drzwi urządzenia na siłę ani nie stawać na nich.

Rzeczy zabrudzone takimi substancjami jak olej kuchenny, aceton, alkohol, benzyna, nafta, odplamiacz, terpentyna, wosk, środki do usuwania wosku, muszą być wyprane w gorącej wodzie z dodatkową ilością detergentu, zanim zostaną wysuszone w suszarce.
Rzeczy z gumy piankowej (pianka lateksowa), czepki kąpielowe, tkaniny wodoodporne, a także odzież gumowana lub poduszki wypełnione pianką gumową nie powinny być suszone w suszarce.

⚠ OSTRZEŻENIE

Wyjąć z kieszeni wszystkie przedmioty, szczególnie zapalniczki oraz zapałki.
Nie suszyć w suszarce rzeczy czyszczonych środkami chemicznymi.

Rzeczy nasączone olejem mogą się zapalić, szczególnie wtedy, gdy są narażone na źródła ciepła takie jak wewnątrz suszarki. Rzeczy rozgrzewają się, co powoduje

reakcję utleniania oleju. Utlenianie powoduje powstawanie ciepła. Jeżeli ciepło nie może się rozproszyć, powstaje nadmiernie wysoka temperatura co może skutkować zapaleniem się suszonych rzeczy. Układanie w stos, spiętrzanie lub przechowywanie przedmiotów przesiąkniętych olejami może uniemożliwić rozchodzenie się ciepła i w ten sposób spowodować ryzyko wystąpienia pożaru.

Nie zatrzymywać urządzenia przed ukończeniem cyklu suszenia; jeżeli jest to konieczne, szybko wyjąć wszystkie suszone rzeczy i rozłożyć je, aby ułatwić proces rozpraszania ciepła.
Ostatni etap cyklu suszenia przebiega bez wysokiej temperatury (etap chłodzenia), w celu zapewnienia, że suszone rzeczy pozostaną w temperaturze, która nie powoduje ich uszkodzenia.

PRZEZNACZENIE PRODUKTU

Niniejsze urządzenie przeznaczone jest wyłącznie do użytku domowego. Wykorzystywanie tego urządzenia w celach komercyjnych jest zabronione. Producent nie będzie ponosił żadnej odpowiedzialności za nieprawidłowe lub niewłaściwe ustawienie elementów sterujących.

UWAGA: Urządzenie nie jest przeznaczone do użytkowania z wykorzystaniem zewnętrznego programatora czasowego lub odrębnego systemu zdalnego sterowania.

Nie należy korzystać z urządzenia na zewnątrz budynku.
W pobliżu urządzenia nie wolno przechowywać materiałów wybuchowych lub łatwopalnych, takich jak puszki aerozolowe oraz umieszczać i używać benzyny lub innych materiałów łatwopalnych -: w razie przypadkowego uruchomienia urządzenia mogłoby dojść do pożaru.

Urządzenie przeznaczone wyłączenie do użytku domowego dla wsadów prania o wielkości nadającej się do prania i odwirowania w pralko-suszarkach.

INSTALACJA URZĄDZENIA

Instalacja i naprawy powinny być wykonywane przez wykwalifikowany personel zgodnie z instrukcjami producenta oraz obowiązującymi miejscowymi przepisami dotyczącymi bezpieczeństwa. Nie należy naprawiać, ani wymieniać żadnej części urządzenia, jeśli nie jest to wyraźnie dozwolone w instrukcji obsługi.
Dzieci nie mogą montować urządzenia. Dzieci powinny przebywać z dala od urządzenia podczas jego instalowania. Materiały z opakowania, które stanowią potencjalne zagrożenie (worki plastikowe, styropian, itp.), należy przechowywać w miejscach niedostępnych dla dzieci, zarówno podczas montażu urządzenia, jak i po jego zakończeniu.

Podczas rozpakowywania i instalacji należy używać rękawic ochronnych.
Po rozpakowaniu urządzenia należy upewnić się, że nie uległo uszkodzeniu podczas transportu. W przypadku problemów skontaktować się z przedstawicielem handlowym lub najbliższym punktem wsparcia technicznego.
Przenoszenie i instalacja urządzenia powinny być wykonywane przez co najmniej dwie osoby.
Dzieci powinny przebywać z dala od urządzenia podczas jego instalowania.

Przed przystąpieniem do jakiejkolwiek czynności związanej z instalacją urządzenia, należy je odłączyć od zasilania elektrycznego.
Podczas instalacji sprawdzić, czy urządzenie nie powoduje uszkodzeń kabla zasilania.
Urządzenie można włączyć dopiero po zakończeniu procedury instalacji.

Po zamontowaniu urządzenia odczekać kilka godzin przed jego uruchomieniem, by mogło dostosować się do warunków środowiskowych w pomieszczeniu.
Nie instalować urządzenia w miejscu, w którym mogłoby być poddane działaniu ekstremalnych warunków, np.: w pomieszczeniu z niewystarczającą wentylacją, o temperaturze poniżej 5°C lub powyżej 35°C.

Podczas instalacji upewnić się, że urządzenie stoi stabilnie na podłodze, na wszystkich czterech nóżkach i sprawdzić za pomocą poziomnicy, czy jest dokładnie wypoziomowane.

W przypadku montażu na drewnianej lub pływającej podłodze, ustawić pralko-suszarkę na przymocowanej do podłogi płycie ze sklejki o wymiarach co najmniej 60 x 60 cm i grubości co najmniej 3 cm.
W celu doprowadzenia wody do urządzenia należy używać tylko nowych węży. Nie należy wykorzystywać do tego celu starych węży.
Nie przemieszczać pralko-suszarki trzymając za jej górną powierzchnię.
Podłączyć wąż dopływowy (węże dopływowe) wody do doprowadzenia wody zgodnie z lokalnymi przepisami.
W przypadku modeli napełnianych tylko zimną wodą: nie przyłączać do doprowadzenia ciepłej wody.
W przypadku modeli napełnianych ciepłą wodą: temperatura ciepłej wody na wlocie do urządzenia nie może przekraczać 60°C.
Należy się upewnić, że otwory wentylacyjne w podstawie urządzenia (zależnie od jego modelu) nie są zasłonięte przez dywan lub inne materiały.
Ciśnienie wody dopływowej musi wynosić od 0,1 do 1 MPa.
Urządzenia nie wolno montować w sposób uniemożliwiający całkowite otwarcie jego drzwiczek (np. za drzwiami zamykanymi lub

przesuwnymi lub zawieszonymi od strony przeciwnej od urządzenia).

ZASADY BEZPIECZNEGO PODŁĄCZENIA ELEKTRYCZNEGO

Upewnić się, że napięcie podane na tabliczce znamionowej jest zgodne z napięciem zasilającym gospodarstwo domowe użytkownika.
Aby instalacja była zgodna z wymaganiami odpowiednich przepisów BHP, należy użyć rozłącznika wielobiegunowego o minimalnym odstępie pomiędzy stykami wynoszącym 3 mm.
Zgodnie z przepisami, urządzenie musi być uziemione.
W przypadku urządzeń wyposażonych we wtyczkę, która nie pasuje do danego gniazdka, skontaktować się z wykwalifikowanym pracownikiem serwisu.
Nie stosować przedłużaczy, wtyczek rozgałęźnych ani rozdzielaczy. Nie podłączać urządzenia do gniazda, które może być zdalnie sterowane.
Przewód zasilający powinien mieć wystarczającą długość, aby umożliwić podłączenie zabudowanego urządzenia do sieci.
Nie należy ciągnąć za przewód zasilania.
Jeżeli przewód zasilający zostanie uszkodzony, należy go wymienić na identyczny.
Wymianę przewodu zasilającego może wykonać tylko wykwalifikowany personel, zgodnie z instrukcjami producenta i obowiązującymi przepisami lokalnymi. Skontaktować się z autoryzowanym serwisem.
Nie należy uruchamiać urządzenia, jeśli kabel zasilający lub wtyczka są uszkodzone, jeśli nie działa ono prawidłowo lub, gdy zostało uszkodzone, bądź spadło. Nie zanurzać przewodu zasilającego ani wtyczki w wodzie. Przewód zasilający należy utrzymywać z dala od gorących powierzchni.
Po zakończeniu instalacji użytkownik nie powinien mieć dostępu do elektrycznych części urządzenia.
Należy unikać dotykania urządzenia wilgotnymi częściami ciała i nie wolno obsługiwać go boso.

POŁĄCZENIA ELEKTRYCZNE - DOTYCZY WYŁĄCZNIE WIELKIEJ BRYTANII I IRLANDII

Wymiana bezpiecznika

Jeśli przewód zasilający niniejszego urządzenia jest zaopatrzony we wtyczkę z bezpiecznikiem BS 1363A 13 A, w razie potrzeby bezpiecznik wymienić na nowy zatwierdzony przez ASTA dla wtyczek BS 1362. W tym celu należy:

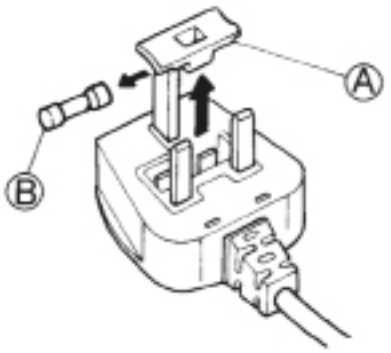

1. Wyciągnąć klapkę (A) i bezpiecznik (B).
2. Włożyć nowy bezpiecznik 13A do osłony.
3. Osłonę z bezpiecznikiem włożyć do wtyczki.

Ważne:
Po wymianie bezpiecznika należy ponownie zamontować osłonę.
W przypadku jej zagubienia wtyczki nie można używać i należy ją wymienić.
Prawidłową wymianę wskazuje kolorowy wkład lub kolorowy tekst wytłoczony na spodzie wtyczki. Zamienne osłony do bezpieczników można nabyć w sklepie elektrycznym.

Dotyczy tylko Republiki Irlandii

Obowiązuje większość informacji podanych dla użytkowników w Wielkiej Brytanii, lecz stosowany jest także trzeci typ wtyczek i gniazdek – z 2 bolcami stykowymi i bocznymi stykami uziemienia.

Gniazdo sieciowe/wtyczka (dotyczy obu krajów)

Jeżeli przymocowana wtyczka nie pasuje do gniazdka, skontaktować się z punktem wsparcia technicznego, by uzyskać dalsze instrukcje. Nie wymieniać samodzielnie wtyczki. Niniejszą czynność musi wykonywać wyłącznie przeszkolony technik zgodnie z instrukcjami producenta i aktualnymi przepisami w zakresie bezpieczeństwa.

PRAWIDŁOWA EKSPLOATACJA

Nie przekraczać maksymalnej dopuszczalnej wagi prania. W tabeli programów sprawdzić maksymalne dozwolone załadowanie pralki.
Zakręcić zawór wody, gdy suszarka nie jest używana.
Nie należy używać żadnych rozpuszczalników (np. terpentyny, benzyny), detergentów zawierających rozpuszczalniki, proszków do szorowania, środków do mycia szkła lub środków do czyszczenia ogólnego zastosowania, ani płynów łatwopalnych; nie prać w pralko-suszarce tkanin poddanych działaniu rozpuszczalników lub łatwopalnych cieczy.
Nie przesuszać prania.
Zmiękczacze do tkanin oraz podobne środki powinny być stosowane zgodnie z instrukcjami producenta.
Nie suszyć niewypranego prania.

CZYSZCZENIE I KONSERWACJA

Przed przystąpieniem do jakiejkolwiek czynności związanej z czyszczeniem lub konserwacją urządzenia należy odłączyć je od zasilania elektrycznego.
Nigdy nie należy stosować urządzeń czyszczących parą.

OCHRONA ŚRODOWISKA NATURALNEGO

UTYLIZACJA OPAKOWANIA

Materiał opakowania w 100% nadaje się do recyklingu i jest oznaczony odpowiednim symbolem (*). Dlatego też poszczególne części opakowania należy utylizować w ścisłej zgodności z przepisami określonymi przez władze lokalne.

UTYLIZACJA URZĄDZEŃ AGD

Podczas utylizacji urządzenia należy uniemożliwić jego dalsze użytkowanie poprzez odcięcie przewodu zasilającego oraz zdemontowanie drzwiczek i półek (jeśli występują), co zapobiegnie dostępowi dzieci i ich ewentualnemu uwięzieniu we wnętrzu urządzenia. Urządzenie zostało wykonane z materiałów nadających się do recyklingu (*). Urządzenie należy utylizować zgodnie z miejscowymi przepisami dotyczącymi gospodarki odpadami.

Aby uzyskać więcej informacji na temat utylizacji, odzyskiwania oraz recyklingu urządzeń AGD, należy skontaktować się z odpowiednim lokalnym urzędem, punktem skupu złomu lub sklepem, w którym zakupiono urządzenie.

To urządzenie zostało oznaczone jako zgodne z Dyrektywą Europejską 2012/19/WE (WEEE) o zużytym sprzęcie elektrycznym i elektronicznym. Właściwa utylizacja i złomowanie pomagają wyeliminować niekorzystny wpływ złomowanych produktów na środowisko naturalne oraz zdrowie człowieka.

Symbol (*) na urządzeniu lub w dokumentacji do niego dołączonej oznacza, że urządzenia nie wolno traktować jak zwykłego odpadu domowego. Należy oddać je do punktu zajmującego się utylizacją i recyklingiem urządzeń elektrycznych i elektronicznych.

WSKAZÓWKI DOTYCZĄCE OSZCZĘDZANIA ENERGII

Zawsze uruchamiać suszarkę załadowaną do pełna, odpowiednio do rodzaju wsadu oraz programu/czasu suszenia. Więcej informacji znaleźć można w tabeli programów.

Należy zawsze odwirowywać pranie z maksymalną dopuszczalną prędkością, ponieważ mechaniczne usuwanie wody pochłania mniej energii. Dzięki temu oszczędza się czas i energię podczas cyklu suszenia.

Aby uzyskać żądane rezultaty suszenia, należy zawsze wybierać właściwy program/czas suszenia dla danego wsadu.

Opcję delikatnego suszenia wybierać wyłącznie w przypadku niewielkich wsadów.

Na przykład, susząc rzeczy bawełniane, razem wkładać rzeczy do prasowania i te, które nie będą prasowane. Rozpocząć od ustawienia programu lub czasu suszenia dla rzeczy do prasowania; pod koniec cyklu wyjąć pranie do prasowania, po czym wysuszyć pozostałą część wsadu ustawiając program dla rzeczy niepotrzebujących prasowania.

DEKLARACJA ZGODNOŚCI

Urządzenie niniejsze zostało zaprojektowane, skonstruowane i jest rozprowadzane zgodnie z wymogami bezpieczeństwa następujących dyrektyw: LVD 2014/35/EU, EMC 2014/30/EU, RoHS 2011/65/EU.

OPIS PRODUKTU

URZĄDZENIE

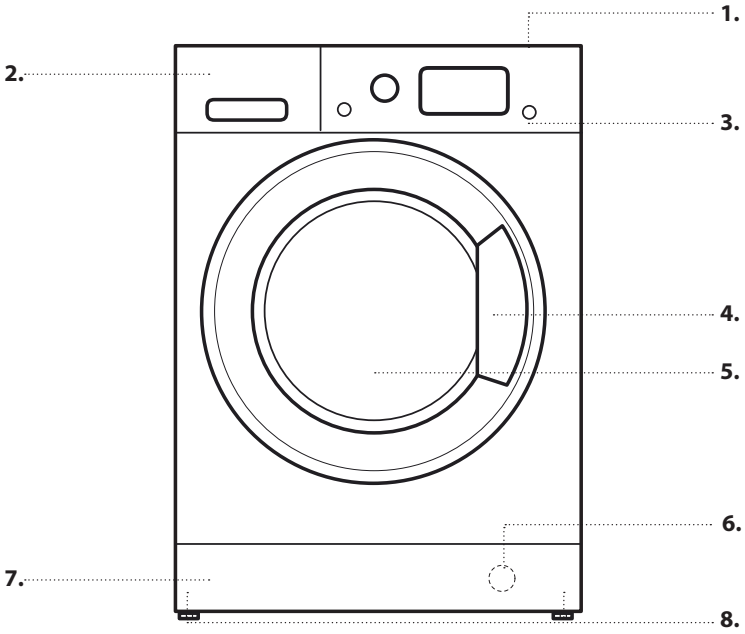

1. Górna
2. Dozownik detergentu
3. Panel sterowania
4. Uchwyt pokrywy
5. Drzwiczki
6. Filtr wody - za panelem osłony dolnej
7. Zdejmowany panel osłony dolnej
8. Regulowane nóżki (2)

PANEL STEROWANIA

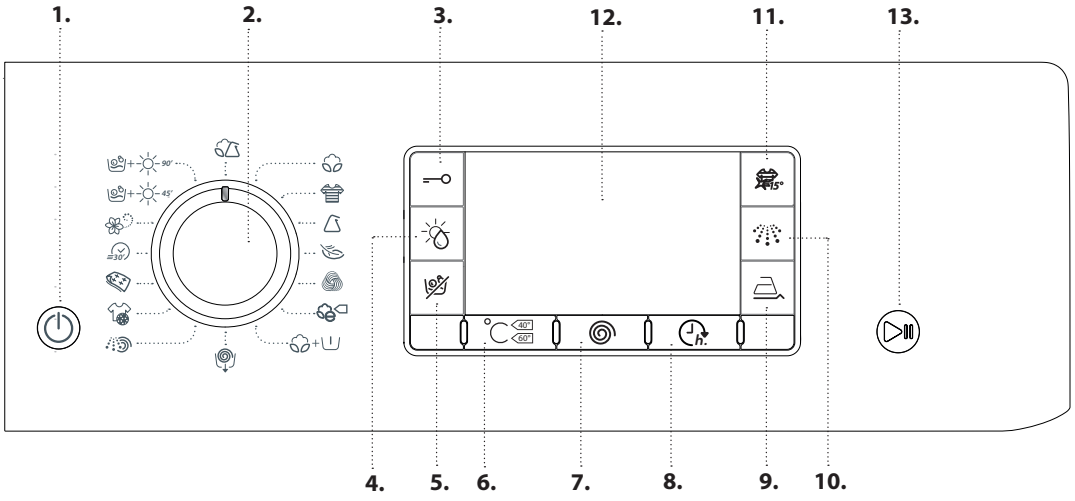

1. Przycisk Wł./Wył.
2. Pokrętło wyboru programów
3. Blok. Przycisków
4. Przycisk Ustawienia suszenia
5. Przycisk Tylko suszenie
6. Przycisk Temperatura
7. Przycisk Wirowanie
8. Przycisk Opóźniony Start
9. Przycisk Łatwe Prasowanie
10. Przycisk Płukanie Extra
11. Przycisk Kolorowe 15°C
12. Wyświetlacz
13. Przycisk STRT/PAU.

DOZOWNIK DETERGENTU

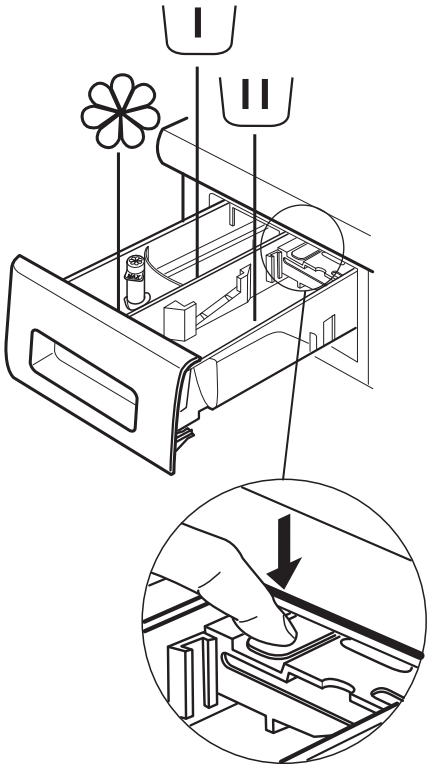

Komora prania wstępnego
- Detergent do prania wstępnego

Komora prania zasadniczego
- Detergent do prania zasadniczego
- Odplamiacz
- Płyn zmiękczający

Komora na płyn zmiękczający
- Płyn zmiękczający
- Krochmal w płynie

Nalać płyn zmiękczający lub krochmal w płynie do komory, nie przekraczając poziomu „maks.”.

Przycisk zwalniający
(nacisnąć aby wyjąć pojemnik do wyczyszczenia).

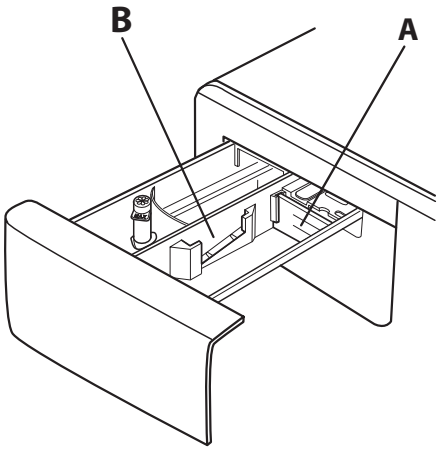

W przypadku prania z użyciem ciekłego detergentu, aby zapewnić użycie właściwej ilości środka zaleca się zastosowanie przegrody **A**, (przegroda znajduje się w torbie zawierającej instrukcje).
W razie użycia proszku należy przełożyć przegrodę do otworu **B**.

SPECYFIKACJA TECHNICZNA PODŁĄCZENIA WODY

POBIERANA WODA	Zimna
ZAWÓR WODY	Gwintowany, do węża elastycznego 3/4"
MINIMALNE CIŚNIENIE WLOTOWE WODY	100 kPa (1 bar)
MAKSYMALNE CIŚNIENIE WLOTOWE WODY	1000 kPa (10 bar)

DRZWICZKI

Aby otworzyć drzwiczki pociągnąć je za uchwyt.

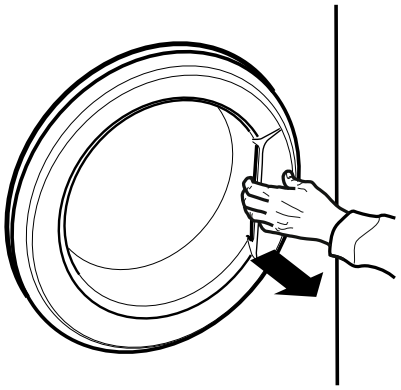

Aby zamknąć drzwiczki pchnąć uchwyt aż do zatrzaśnięcia.

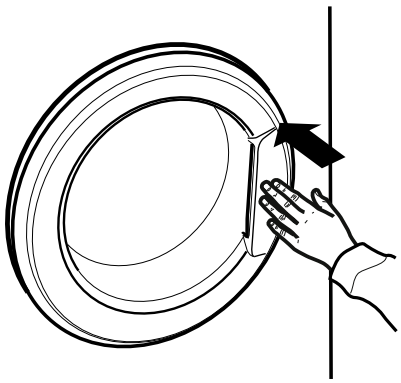

OBSŁUGA URZĄDZENIA

PIERWSZE UŻYCIE

Podczas pierwszego uruchomienia wymagane będzie dokonanie wyboru języka a wyświetlacz ustawi się automatycznie na menu wyboru języka. W celu wybrania żądanego języka nacisnąć przyciski °C i h, dla potwierdzenia wyboru nacisnąć przycisk .
Aby zmienić język, należy wyłączyć urządzenie, nacisnąć równocześnie przyciski , , aż do usłyszenia sygnału dźwiękowego, wyświetli się menu wyboru języka.

W celu zmiany jasności wyświetlacza, która fabrycznie ustawiona jest na średnia poziom, należy wyłączyć urządzenie, nacisnąć równocześnie przyciski , , aż do usłyszenia sygnału dźwiękowego. Nacisnąć przyciski °C i h, aby wybrać żądany poziom jasności i potwierdzić naciskając przycisk .

Usunąć wszelkie pozostałości po produkcji:

- Wybrać program z temperaturą 90°C.
- Dodać małą ilość proszku do komory prania zasadniczego w dozowniku detergentu (maksymalnie 1/3 ilości zalecanej przez producenta detergentu do prania lekko zabrudzonych tkanin).

- Uruchomić program **bez prania znajdującego się wewnątrz pralko-suszarki** (z pustym bębnem).

CODZIENNA EKSPLOATACJA

PRZYGOTOWANIE PRANIA

1. OPRÓŻNIENIE KIESZENI

- Monety, spinacze, itp. mogą uszkodzić wkład i podzespoły pralko-suszarki.
- Chusteczki higieniczne zostaną porwane na kawałki podczas cyklu prania i trzeba je będzie potem usuwać ręcznie.

2. ZASUNIĘCIE WSZYSTKICH ZAMKÓW BŁYSKAWICZNYCH, ZAPIĘCIE GUZIKÓW I HAFTEK. ZWIĄZANIE WSZYSTKICH WSTĄŻEK LUB PASKÓW.

- Włożyć mniejsze rzeczy (np. nylonowe pończochy, paski, itp.) oraz rzeczy z haczykami (np. biustonosze) do torby materiałowej lub poszewki na poduszkę z zamkiem błyskawicznym. Zdjąć żabki z zasłon lub włożyć zasłony do torby materiałowej razem z żabkami.

3. RODZAJ MATERIAŁU / SYMBOL NA METCE

Rzeczy bawełniane, z tkanin mieszanych, syntetyczne, wełniane prać ręcznie.

- Kolor
  oddzielić rzeczy białe od kolorowych. Nowe kolorowe rzeczy prać osobno.
- Rozmiar
  Prać razem rzeczy o różnych rozmiarach, by zwiększyć skuteczność prania i poprawić rozkład obciążenia w bębnie.
- Rzeczy delikatne
  Rzeczy delikatne prać osobno; wymagają specjalnego postępowania.

JAK UŻYWAĆ PRALKO-SUSZARKI

1. ZAŁADOWANIE PRANIA

• Przygotować pranie zgodnie z zaleceniami podanymi w części „PORADY I WSKAZÓWKI".
- Otworzyć drzwi i włożyć pranie do bębna, nie przekraczając maksymalnej dopuszczalnej wagi prania podanej w *Programy I Opcje*.

• Zamknąć drzwi, przyciskając je aż do dźwięku wyraźnego zatrzaśnięcia, a następnie sprawdzić czy pomiędzy oszklonymi drzwiczkami, a gumową uszczelką nie ma zakleszczonych sztuk odzieży.

2. OKRĘCENIE ZAWORU WODY

Upewnić się, że pralko-suszarki jest podłączona do instalacji wodnej. Otworzyć zawór wody.

3. WŁĄCZANIE PRALKO-SUSZARKI

Nacisnąć przycisk ⏻; ⏯ Lampka powoli miga.

4. WYBÓR PROGRAMU I DOSTOSOWYWANIE CYKLU

Urządzenie posiada następujące funkcje:
• Tylko pranie
• Pranie i suszenie
• Tylko suszenie

Tylko pranie

Za pomocą pokrętła PROGRAMÓW należy wybrać odpowiedni program. Wyświetlacz pokaże nazwę i czas trwania cyklu. Pralko-suszarka automatycznie wyświetla ustawienia maksymalnej temperatury i prędkości wirowania dostępnych w danym programie. W zależności od potrzeb, można zmienić ustawienia temperatury i prędkości wirowania za pomocą odpowiednich przycisków.

• Nacisnąć przycisk °C, w celu przejścia przez kolejne ustawienia coraz niższej temperatury aż do momentu, gdy na wyświetlaczu wyświetli się zimne pranie ("- -").
• Nacisnąć przycisk 🌀, w celu przejścia przez kolejne ustawienia coraz niższej prędkości wirowania aż do momentu wyłączenia wirowania, gdy na wyświetlaczu wyświetli się ("- -").
Ponowne naciśnięcie przycisku powoduje ustawienie najwyższych dostępnych wartości.

Wybrać opcje (w razie potrzeby).
• Nacisnąć przycisk, aby wybrać opcję; zaświeca się lampka odpowiedniego przycisku.
• Ponowne naciśnięcie przycisku kasuje funkcję; lampka gaśnie.

! Jeśli wybrana opcja nie jest kompatybilna z ustawieniem programu, rozlegnie się dźwięk sygnalizujący błąd, a na wyświetlaczu pojawi się komunikat "Wybór niemożliwy". Opcja nie została wybrana.

Pranie i suszenie

W celu wyprania i wysuszenia prania bez przerwy pomiędzy cyklem prania a suszenia, należy upewnić się, że waga prania nie przekracza maksymalnej dopuszczalnej wagi wsadu dla wybranego programu *(*patrz kolumna *„Maks. wsad do suszenia"* w *Programy I Opcje*).

1. Aby wybrać i w zależności od potrzeb dostosować wybrany program, należy postępować zgodnie z instrukcjami podanymi w punkcie „Tylko pranie".
2. Nacisnąć „Ustawienia suszenia", aby wybrać tryb suszenia. Dostępne są dwa tryby suszenia: automatyczny lub czasowy.

- Automatyczne suszenie z wyborem poziomów:
W trybie automatycznym, pralko-suszarka suszy pranie aż do momentu osiągnięcia ustawionego poziomu suchości. Naciśnięcie przycisku ☼ powoduje automatyczne wybranie najwyższego poziomu suchości możliwego w danym programie. Aby zmniejszyć poziom suszenia, należy jeszcze raz nacisnąć ten sam przycisk.

Dostępne są następujące poziomy:
Bardzo suche extra: odpowiedni dla bielizny, które wymagają całkowitego wysuszenia, czyli taka jak gąbki czy szlafroki.
Suche do szafy: pranie jest całkowicie suche i gotowe do włożenia do szafy bez prasowania.
Do rozwieszenia: pranie jest lekko wilgotne, co minimalizuje gniecenie. Ubrania należy powiesić na wieszaku do całkowitego wyschnięcia na powietrzu.
Suche do prasowania: Ubrania są delikatnie wilgotne, w celu ułatwienia prasowania.

- Suszenie w trybie czasowym:
Nacisnąć ☼ kilkukrotnie, w celu ustawienia czasowego trybu suszenia. Po przejściu przez wszystkie automatyczne poziomy suszenia, należy kontynuować naciskanie przycisku ☼, aż do momentu wyświetlenia się wybranego czasu suszenia. Czas suszenia można ustawiać dowolnie w zakresie od 180 do 30 minut.

W celu wyprania ładunku o wadze większej niż maksymalna dopuszczalna waga wsadu do suszenia *(*patrz kolumna *„Maks. wsad do suszenia"* w *Programy I Opcje)*, po zakończeniu cyklu prania, a przed rozpoczęciem cyklu suszenia należy usunąć kilka sztuk odzieży. W tym celu należy:

1. Aby wybrać i w zależności od potrzeb dostosować wybrany program, należy postępować zgodnie z instrukcjami podanymi w punkcie „Tylko pranie".

2. Nie obejmuje to cyklu suszenia.
3. Po zakończeniu cyklu prania należy otworzyć drzwi i wyjąć kilka sztuk odzieży, aby zmniejszyć wagę wsadu do suszenia. Następnie należy postępować zgodnie z instrukcjami „Tylko suszenie".

UWAGA: Przed otwarciem drzwi należy zawsze odczekać pewien czas, w celu schodzenia się ubrań.

W przypadku użycia dwóch zaprogramowanych cykli oraz , nie jest konieczne wybieranie i uruchamianie cyklu suszenia.

Tylko suszenie
Ta funkcja służy do wysuszenia mokrego prania wypranego wcześniej w pralko-suszarce lub ręcznie.

1. Wybrać program odpowiedni do wysuszenia danego prania (np. bawełniane do wysuszenia mokrego prania bawełnianego).
2. Naciśnij przycisk w celu wysuszenia bez cyklu prania.
3. Naciśnij , aby wybrać tryb suszenia. Dostępne są dwa tryby suszenia: automatyczne suszenie z ustawieniem poziomu lub suszenie z ustawieniem czasu.

- Automatyczne suszenie z wyborem poziomów:
W trybie automatycznym, pralko-suszarka suszy pranie aż do momentu osiągnięcia ustawionego poziomu suchości. Naciśnięcie przycisku powoduje automatyczne wybranie najwyższego poziomu suchości możliwego w danym programie. Aby zmniejszyć poziom suszenia, należy jeszcze raz nacisnąć ten sam przycisk.

Dostępne są następujące poziomy:
Bardzo suche extra: odpowiedni dla bielizny, które wymagają całkowitego wysuszenia, czyli taka jak gąbki czy szlafroki.
Suche do szafy : pranie jest całkowicie suche i gotowe do włożenia do szafy bez prasowania.
Do rozwieszenia : pranie jest lekko wilgotne, co minimalizuje gniecenie. Ubrania należy powiesić na wieszaku do całkowitego wyschnięcia na powietrzu.
Suche do prasowania : Ubrania są delikatnie wilgotne, w celu ułatwienia prasowania.

- Suszenie w trybie czasowym:
Naciśnij kilkukrotnie, w celu ustawienia czasowego trybu suszenia. Po przejściu przez wszystkie automatyczne poziomy suszenia, należy kontynuować naciskanie przycisku , aż do momentu wyświetlenia się wybranego czasu suszenia. Czas suszenia można ustawiać dowolnie w zakresie od 180 do 30 minut.
UWAGA: Przed otwarciem drzwi należy zawsze odczekać pewien czas, w celu schodzenia się ubrań.

5. UŻYCIE PRAWIDŁOWEJ ILOŚCI DETERGENTU
Wyjmij szufladę i nalej detergent do odpowiednich komór, jak to opisano w punkcie *„Dozownik Detergentu"*. Jest to konieczne wyłącznie w przypadku użycia programu „Tylko pranie" lub „Pranie + suszenie".

6. OPÓŹNIENIE ROZPOCZĘCIA PROGRAMU
Aby ustawić rozpoczęcie programu na późniejszy czas, patrz część *„Programy I Opcje"*.

7. URUCHOMIENIE PROGRAMU
Nacisnąć przycisk „STRT/PAU.". Zaświeca się odpowiednia lampka sygnalizacyjna, drzwi blokują się, a symbol otwartych drzwi gaśnie. Aby zmienić program podczas trwania cyklu należy nacisnąć przycisk „STRT/PAU." zatrzymujący pralko-suszarkę (pomarańczowa lampka „STRT/PAU." miga powoli); następnie należy wybrać inny cykl i ponownie nacisnąć przycisk „STRT/PAU.". Aby otworzyć drzwi podczas trwania cyklu należy nacisnąć przycisk „STRT/PAU."; drzwi można otworzyć po zapaleniu się symbolu . Nacisnąć ponownie przycisk „STRT/PAU." w celu przywrócenia cyklu w przerwanym momencie.

8. ANULOWANIE TRWAJĄCEGO PROGRAMU (W RAZIE POTRZEBY)
Nacisnąć i przytrzymać przycisk do chwili zatrzymania się pralko-suszarki.
Jeśli poziom wody i temperatura są wystarczająco niskie, drzwi odblokują się i można je będzie otworzyć.
Jeśli w bębnie znajduje się woda, drzwi pozostaną zamknięte. W celu odblokowania drzwi należy włączyć pralko-suszarkę, wybrać program i wyłączyć funkcję wirowania przez ustawienie prędkości wirowania na "**- -**". Woda zostanie usunięta, a drzwi zostaną odblokowane po zakończeniu programu.

9. WYŁĄCZANIE PRALKO-SUSZARKI PO ZAKOŃCZENIU PROGRAMU
Po zakończeniu cyklu na wyświetlaczu pojawi się komunikat „Koniec cyklu". Drzwi można otworzyć po zapaleniu się symbolu . Sprawdzić czy świeci się symbol odblokowanych drzwi, a następnie wyjąć pranie.
Nacisnąć aby wyłączyć suszarkę. W celu oszczędzania energii, jeśli pralko-suszarka nie zostanie wyłączona ręcznie za pomocą przycisku , wyłącza się automatycznie po około 30 minutach po zakończeniu programu.
Pozostawić drzwiczki lekko otwarte, aby umożliwić wyschnięcie wnętrza pralki.

PROGRAMY I OPCJE

Aby wybrać odpowiedni program do danego rodzaju wkładu patrz instrukcje znajdujące się metkach rzeczy.

PROGRAM	*Rodzaje prania i zalecenia*	*Symbole pranie*	*Ustawienia*
BAWEŁNA	do prania normalnie lub mocno zabrudzonych ręczników, bielizny, obrusów i pościeli, itp. z wytrzymałych tkanin bawełnianych i lnianych.		MAKS. WSAD DO PRANIA **maks** MAKS. WSAD DO SUSZENIA **7 kg** TEMPERATURA **Zimna - 90°C** MAKS. PRĘDKOŚĆ WIROWANIA **maks** OPCJE DO WYBORU **Opóźniony Start, Colours 15', Łatwe Prasowanie, Płukanie Extra, Tylko suszenie**
KOLOROWE	do prania ubrań z barwionej bawełny. Ten program pozwala na optymalne zachowanie kolorów nawet po kilkukrotnym praniu.		MAKS. WSAD DO PRANIA **maks** MAKS. WSAD DO SUSZENIA **7 kg** TEMPERATURA **Zimna - 40°C** MAKS. PRĘDKOŚĆ WIROWANIA **maks** OPCJE DO WYBORU **Opóźniony Start, Colours 15', Łatwe Prasowanie, Płukanie Extra, Tylko suszenie**
SYNTETYCZNE	do prania normalnie zabrudzonych tkanin z włókien syntetycznych (takich jak poliester, poliakryl, wiskoza itp.) lub mieszanek bawełny i włókien syntetycznych.		MAKS. WSAD DO PRANIA **5 kg** MAKS. WSAD DO SUSZENIA **5 kg** TEMPERATURA **Zimna - 60°C** MAKS. PRĘDKOŚĆ WIROWANIA **1000** OPCJE DO WYBORU **Opóźniony Start, Colours 15', Łatwe Prasowanie, Płukanie Extra, Tylko suszenie**
DELIKATNE	do prania tkanin szczególnie delikatnych. Przed praniem zaleca się przewrócenie ubrań na drugą stronę.		MAKS. WSAD DO PRANIA **1 kg** MAKS. WSAD DO SUSZENIA **1 kg** TEMPERATURA **Zimna - 30°C** MAKS. PRĘDKOŚĆ WIROWANIA **-** OPCJE DO WYBORU **Opóźniony Start, Colours 15', Łatwe Prasowanie , Tylko suszenie**
WEŁNA WOOL HAND WASH SAFE	***Woolmark Apparel Care - Green:*** cykl prania „Wełna" niniejszej pralki został zatwierdzony przez Woolmark Company jako odpowiedni do prania odzieży wełnianej i przeznaczonej do prania ręcznego, pod warunkiem, że pranie jest przeprowadzane zgodnie z instrukcjami podanymi na etykiecie ubrania oraz ze wskazówkami dostarczonymi przez producenta pralki. (M1135)		MAKS. WSAD DO PRANIA **2,5 kg** MAKS. WSAD DO SUSZENIA **2,5 kg** TEMPERATURA **Zimna - 40°C** MAKS. PRĘDKOŚĆ WIROWANIA **800** OPCJE DO WYBORU **Opóźniony Start, Colours 15', Łatwe Prasowanie (Extra +1), Tylko suszenie**
EKO BAWEŁNIANE (1-2)	do prania normalnie zabrudzonych tkanin bawełnianych. Standardowy program do prania bawełny w 40 °C i 60 °C zapewniający najmniejsze zużycie wody i energii.		MAKS. WSAD DO PRANIA **maks** MAKS. WSAD DO SUSZENIA **7 kg** TEMPERATURA **Zimna - 60°C** MAKS. PRĘDKOŚĆ WIROWANIA **maks** OPCJE DO WYBORU **Opóźniony Start, Tylko suszenie**

Whirlpool

PROGRAM	*Rodzaje prania i zalecenia*	*Symbole pranie*	*Ustawienia*
BAWEŁNA+P. WSTĘPNE	do prania mocno zabrudzonych ręczników, bielizny, obrusów i pościeli, itp. z wytrzymałych tkanin bawełnianych i lnianych, gdy wymagane jest pranie wstępne. Należy wsypać wyłącznie proszek do prania do „Komora prania zasadniczego”.		MAKS. WSAD DO PRANIA **maks** MAKS. WSAD DO SUSZENIA **7 kg** TEMPERATURA **Zimna - 90°C** MAKS. PRĘDKOŚĆ WIROWANIA **maks** OPCJE DO WYBORU **Opóźniony Start, Colours 15°, Łatwe Prasowanie, Płukanie Extra, Tylko suszenie**
WIROWANIE + ODPOMPOW	odwirowuje ładunek i wypompowuje wodę. Do ubrań z wytrzymałych tkanin.		MAKS. WSAD DO PRANIA **maks** MAKS. WSAD DO SUSZENIA **7 kg** TEMPERATURA **-** MAKS. PRĘDKOŚĆ WIROWANIA **maks** OPCJE DO WYBORU **Opóźniony Start, Tylko suszenie**
PŁUKANIE + WIROWANIE	płukanie a następnie wirowanie. Do ubrań z wytrzymałych tkanin.		MAKS. WSAD DO PRANIA **maks** MAKS. WSAD DO SUSZENIA **7 kg** TEMPERATURA **-** MAKS. PRĘDKOŚĆ WIROWANIA **maks** OPCJE DO WYBORU **Opóźniony Start, Tylko suszenie**
SPORTOWE	został opracowany do prania mało zabrudzonej odzieży sportowej (dresów, skarpetek, itp.); w celu osiągnięcia najlepszych rezultatów, nie należy przekraczać maksymalnego wsadu. Zaleca się stosowanie detergentu w płynie, używając ilości odpowiedniej do połowy wsadu.		MAKS. WSAD DO PRANIA **4 kg** MAKS. WSAD DO SUSZENIA **4 kg** TEMPERATURA **Zimna - 40°C** MAKS. PRĘDKOŚĆ WIROWANIA **600** OPCJE DO WYBORU **Opóźniony Start, Colours 15°, Tylko suszenie**
KOŁDRY	przeznaczony do prania rzeczy wypełnionych puchem takich, jak pojedyncze lub podwójne kołdry, poduszki i kurtki. Zaleca się, aby takie rzeczy wkładać do bębna z krawędziami założonymi do wewnątrz i nie przekraczać ¾ objętości bębna. Aby uzyskać optymalny efekt prania, należy użyć w tym celu środka piorącego w płynie.		MAKS. WSAD DO PRANIA **3,5 kg** MAKS. WSAD DO SUSZENIA **-** TEMPERATURA **Zimna - 30°C** MAKS. PRĘDKOŚĆ WIROWANIA **1000** OPCJE DO WYBORU **Opóźniony Start, Colours 15°, Łatwe Prasowanie, Płukanie Extra**
SZYBKIE 30’	do szybkiego prania lekko zabrudzonych tkanin: ten cykl trwa tylko 30 minut, pozwalając na zaoszczędzenie energii. Maksymalny ładunek 4 kg.		MAKS. WSAD DO PRANIA **4 kg** MAKS. WSAD DO SUSZENIA **-** TEMPERATURA **Zimna - 30°C** MAKS. PRĘDKOŚĆ WIROWANIA **800** OPCJE DO WYBORU **Opóźniony Start, Colours 15°, Łatwe Prasowanie (Extra +1)**
ODŚWIEŻANIE PARĄ	do odświeżenia ubrań, zneutralizowania nieprzyjemnych zapachów i zmiękczenia włókien poprzez doprowadzenie pary do wnętrza bębna. Po zakończeniu cyklu tkaniny będą wilgotne.		MAKS. WSAD DO PRANIA **2 kg** MAKS. WSAD DO SUSZENIA **-** TEMPERATURA **-** MAKS. PRĘDKOŚĆ WIROWANIA **-** OPCJE DO WYBORU **Opóźniony Start**

PROGRAM	*Rodzaje prania i zalecenia*	*Symbole pranie*	*Ustawienia*
PRANIE I SUSZENIE 45'	do szybkiego prania i suszenia lekko zabrudzonych tkanin bawełnianych i syntetycznych. W tym cyklu pierze się i suszy ładunek o wadze do 1 kg w zaledwie 45 minut.		MAKS. WSAD DO PRANIA **1 kg** MAKS. WSAD DO SUSZENIA **1 kg** TEMPERATURA **30°C** MAKS. PRĘDKOŚĆ WIROWANIA **max** OPCJE DO WYBORU **Opóźniony Start**
PRANIE I SUSZENIE 90'	do szybkiego prania i suszenia zabrudzonych tkanin bawełnianych i syntetycznych. W tym cyklu pierze się i suszy ładunek o wadze do 2 kg w zaledwie 90 minut.		MAKS. WSAD DO PRANIA **2 kg** MAKS. WSAD DO SUSZENIA **2 kg** TEMPERATURA **30°C** MAKS. PRĘDKOŚĆ WIROWANIA **1200** OPCJE DO WYBORU **Opóźniony Start**
MIESZANE	do prania lekko lub normalnie zabrudzonych wytrzymałych tkanin z bawełny, lnu, włókien syntetycznych i mieszanych.		MAKS. WSAD DO PRANIA **5,5 kg** MAKS. WSAD DO SUSZENIA **5,5 kg** TEMPERATURA **Zimna - 40°C** MAKS. PRĘDKOŚĆ WIROWANIA **1000** OPCJE DO WYBORU **Opóźniony Start, Colours 15°, Łatwe Prasowanie, Płukanie Extra, Tylko suszenie**

1) Testowanie programu zgodnie z normą EN 50229 (Prania): Wybrać program z temperaturą 60 °C.
2) Program długiego prania bawełny: Ustawić program z temperaturą 40 °C.

Testowanie programu zgodnie z normą EN 50229 (Suszenia): suszenie większy ładunku (7 kg) bielizny należy przeprowadzać wybierając poziom suszenia. Suszenie pozostałej części ładunku należy przeprowadzać wybierając poziom suszenia: ładunek powinien składać się z 3 prześcieradeł, 2 poszewka i 1 ręczników.

FUNKCJE SPECJALNE

! Jeżeli wybrana opcja nie jest kompatybilna z ustawionym programem, rozlegnie się dźwiękowy alarm błędu, a dioda wskaźnika zabłyśnie trzy razy. Opcja nie została wybrana.

KOLOROWE 15°

Ta opcja pomaga zachować kolory dzięki użyciu zimnej wody (15°C). W przypadku tej opcji zużycie energii potrzebnej do ogrzania wody jest mniejsze, a efekty prania pozostają zadowalające.
Opcja ta jest przeznaczona do lekko zabrudzonych, niepoplamionych ubrań, w zależności od poprzednio wybranego programu.
Uwaga: Wybór tej opcji wraz z programem daje efekty zbliżone do prania w cyklu 40°C przy temperaturze zaledwie 15°C.

PŁUKANIE EXTRA

Opcja umożliwia wybranie rodzaju płukania przeznaczonego do jak największej ochrony delikatnej skóry. Po pierwszym naciśnięciu przycisku, zostaje ustawiony poziom "Extra +1", który pozwala wybrać dodatkowe płukanie, oprócz standardowego, w celu usunięcia wszelkich pozostałości detergentu. Po drugim naciśnięciu przycisku, zostaje ustawiony poziom „"Extra +2", który pozwala wybrać dwa dodatkowe płukania, oprócz standardowego, w celu jak najlepszej ochrony delikatnej skóry.
Naciskając po raz trzeci na przycisk ustawia się poziom "Extra +3", który umożliwia wybranie 3 dodatkowych płukań oprócz tych, które przewiduje dany cykl. Aktywacja opcji w cyklach o temperaturze 40° umożliwia usunięcie głównych alergenów, takich jak kocia i psia sierść oraz pyłki; w cyklach o temperaturze powyżej 40° osiąga się bardzo dobry poziom ochrony przeciwalergicznej. Nacisnąć ponownie przycisk, aby powrócić do „Płukanie zwykłe" rodzaju płukania. Jeśli któreś z ustawień lub zmiana ustawienia nie jest możliwe, na wyświetlaczu pojawi się napis „WYBÓR NIEMOŻLIWY" lub „ZMIANA NIEMOŻLIWA".

ŁATWE PRASOWANIE

Wybierając tę opcję pranie oraz wirowanie zostaną odpowiednio zmienione w celu ograniczenia powstawania zgnieceń. Po zakończeniu cyklu pralka wykona powolne obroty bębna; dioda led przycisku STRT/PAU.. będzie powoli migać, a na wyświetlaczu pojawi się komunikat "Post care". W celu zakończenia cyklu nacisnąć przycisk STRT/PAU..

OPÓŹNIONY START

Aby opóźnić rozpoczęcie wybranego programu, przyciskiem należy ustawić odpowiedni czas opóźnienia. W celu anulowania opóźnienia, należy ponownie nacisnąć przycisk aż na wyświetlaczu pojawi się wartość "-- h".

Whirlpool

FUNKCJE

WŁ/WYŁ

W celu włączenia pralko-suszarki: wciskać niniejszy przycisk, aż włączy się przycisk STRT/PAU...

W celu anulowania trwającego programu: Nacisnąć i przytrzymać przycisk do chwili zatrzymania się pralko-suszarki.

W celu wyłączenia pralko-suszarki po zakończeniu programu: wciskać przycisk, aż zgasną diody.

TARCZA PROGRAMATORA

- Umożliwia wybór programów.
- Przekręcić programator, by dokonać wyboru

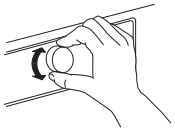

STRT/PAU.

- Do uruchomienia programu po wyborze ustawień
- Do zatrzymania trwającego programu
- Do przywrócenia uprzednio zatrzymanego programu

BLOK. PRZYCISKÓW

- W celu zablokowania panelu sterowania należy nacisnąć i przytrzymać przycisk przez około 2 sekundy. Gdy na wyświetlaczu pojawi się napis „BLOK. PRZYCISKÓW WŁĄCZONA“, panel sterowniczy jest zablokowany (z wyjątkiem przycisku). Zapobiega to niezamierzonym zmianom programów, a w szczególności zmienianiu ustawień przez dzieci.
- Aby odblokować panel sterowania należy nacisnąć i przytrzymać przycisk przez około 2 sekundy.

PORADY I WSKAZÓWKI

ZASADY SEGREGOWANIA PRANIA

- Rodzaj tkaniny/symbol znajdujący się na metce (bawełna, tkaniny mieszane, tkaniny syntetyczne, wełna, tkaniny do prania ręcznego)
- Kolory (rozdzielić odzież kolorową i białą, nowe kolorowe rzeczy należy prać oddzielnie)
- Rozmiar (aby poprawić skuteczność prania i zapewnić bardziej równomierne rozłożenie prania wewnątrz bębna, należy prać razem rzeczy o różnych rozmiarach)
- Rzeczy drobne (np. rajstopy nylonowe, paski itp.) i posiadające haftki (np. biustonosze) należy prać w woreczku lub zamykanej na suwak poszewce na poduszkę.

OPRÓŻNIENIE KIESZENI

- Takie przedmioty jak monety lub agrafki mogą uszkodzić pranie, jak również bęben pralko-suszarki.

SYMBOLE PRANIA NA METKACH UBRAŃ

Wartość podana w symbolu wanny oznacza maksymalna dopuszczalną temperaturę prania danego elementu odzieży.

- Normalna intensywność prania, płukania i wirowania
- Zmniejszona intensywność prania, płukania i wirowania
- Znacznie zmniejszona intensywność prania, płukania i wirowania
- Tylko pranie ręczne
- Nie prać w wodzie

REGULARNE CZYSZCZENIE FILTRA WODY

- Czyszczenie filtra jest konieczne, gdyż zapobiega zapychaniu się filtra i zapewnia prawidłowe odprowadzenie wody.

OSZCZĘDZANIE ENERGII I OCHRONA ŚRODOWISKA

- Przestrzeganie zalecanych ograniczeń wagowych podanych w tabeli programów pozwoli zoptymalizować zużycie energii, wody i detergentów oraz skrócić czas prania.
- Nie wolno przekraczać ilości detergentów zalecanych przez ich producenta.
- W celu zmniejszenia zużycia energii należy korzystać z programu prania w temp. 60 °C zamiast 90 °C lub programu prania w temp. 40 °C zamiast 60 °C. Do rzeczy bawełnianych zalecamy stosowanie programu przy 60°C, który jest dłuższy lecz zużywa mniej energii.
- W celu oszczędzania energii i czasu podczas prania i suszenia, należy wybrać najwyższą prędkość wirowania dostępną dla danego programu, aby ograniczyć ilość wody pozostałej po zakończeniu cyklu prania.

WSKAZÓWKI DOTYCZĄCE OSZCZĘDZANIA ENERGII

- Nieprzekraczanie ograniczeń ciężaru wsadu określonego w tabeli programów zoptymalizuje pobór energii, wody i detergentu oraz skróci czas prania.
- Programu "Pranie wstępne" należy używać tylko do mocno zabrudzonego prania.
- Przy użyciu specjalnego środka poddaje działaniu wstępnemu plamy lub przed etapem prania zwilża wodą wszystkie zaschnięte plamy, co ogranicza konieczność stosowania programu z wysoką temperaturą.
- Dla zaoszczędzenia energii preferowane jest zastosowanie programu prania w temperaturze 60°C zamiast w 95°C lub w temperaturze 40°C zamiast w 60°C. Program w temperaturze 60°C zaleca się do prania bawełny.
- Wybranie wysokich obrotów wirowania zmniejsza ilość wody pozostałej w rzeczach, co pozwala na zaoszczędzenie czasu i energii przy korzystaniu z suszarki.
- Do lekko zabrudzonych rzeczy kolorowych stosować opcję “Colours 15°”; co zmniejszy ilość energii używanej do ogrzewania wody.

CZYSZCZENIE I KONSERWACJA

⚠ OSTRZEŻENIE

Upewnić się, że przed wykonywaniem jakichkolwiek czynności czyszczących i konserwacyjnych wyłączono pralko-suszarkę i odłączono ją od zasilania prądem.

Nigdy nie stosować łatwopalnych cieczy do czyszczenia pralko-suszarki.

CZYSZCZENIE PRALKO-SUSZARKI Z ZEWNĄTRZ

Zewnętrzne części pralko-suszarki czyścić za pomocą miękkiej wilgotnej ściereczki.

Nie stosować detergentów ogólnego zastosowania, detergentów do szkła, proszków ściernych lub podobnych produktów do czyszczenia panelu sterowniczego, ponieważ mogą one uszkodzić elementy drukowane.

KONTROLA WĘŻA DOPROWADZAJĄCEGO WODĘ

Okresowo sprawdzać trwałość węża doprowadzającego wodę. W przypadku wykrycia uszkodzenia węża skontaktować się z punktem wsparcia technicznego lub autoryzowanym przedstawicielem handlowym w celu przeprowadzenia wymiany węża.
W zależności od rodzaju węża:

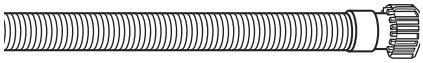

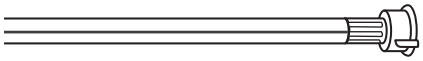

Jeżeli wąż doprowadzający wodę ma przezroczystą osłonę, okresowo upewniać się, że nie występują punkty silniej zabarwione. W takiej sytuacji wąż może przeciekać i może istnieć konieczność jego wymiany.

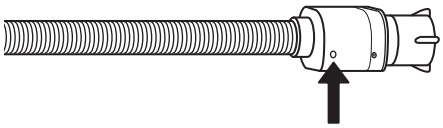

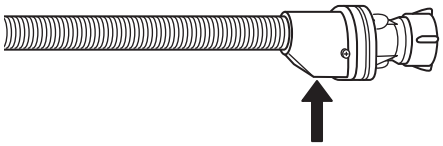

W przypadku węży chroniących przed zalaniem: sprawdzać okienko kontrolne zaworu zabezpieczającego (patrz strzałka). Jeżeli wskazanie ma kolor czerwony, oznacza to aktywowanie funkcji ochrony przed zalaniem; w takim przypadku wąż powinien zostać zastąpiony nowym. W celu odłączenie węża wcisnąć przycisk zwalniający (jeżeli go zamontowano) i odkręcić wąż.

URZĄDZENIE ZATRZYMUJĄCE WODĘ

Podłączyć do kurka zimnej wody z gwintowanym przyłączem 3/4 gaz urządzenie **A**, następnie podłączyć kurek do przewodu doprowadzającego.
Przed podłączeniem, spuszczać wodę do momentu, aż stanie się ona całkowicie przezroczysta.
W celu prawidłowej instalacji urządzenia należy postępować według instrukcji zawartych w opakowaniu.
! Urządzenie jest już wyregulowane, w celu umożliwienia prawidłowego funkcjonowania pralko-suszarki zaleca się niezmienianie ustawień.

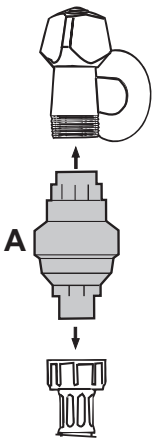

CZYSZCZENIE FILTRÓW W WĘŻU DOPROWADZAJĄCYM WODĘ

1. Zakręcić zawór wody i odkręcić wąż doprowadzający wodę.

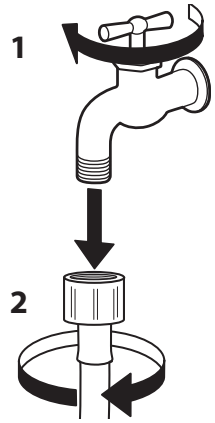

2. Dokładnie wyczyścić filtr siatkowy na końcu węża za pomocą szczotki.

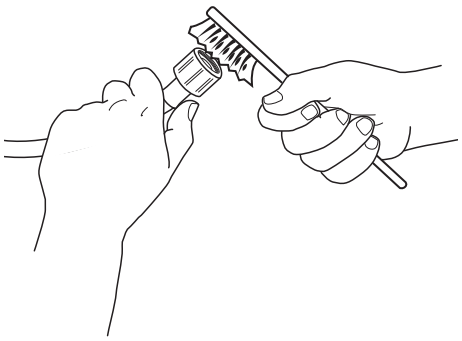

3. Następnie ręcznie odkręcić wąż doprowadzający wodę z tyłu pralko-suszarki. Przy pomocy kombinerek wyciągnąć filtr siatkowy z zaworu z tyłu pralko-suszarki i wyczyścić filtr.

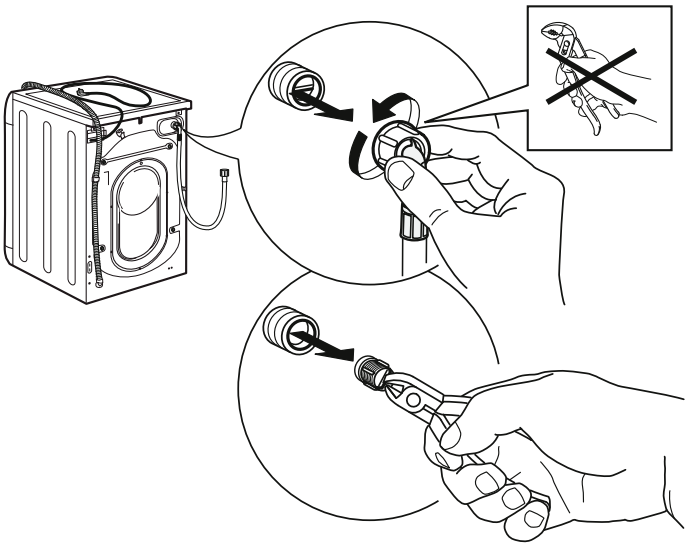

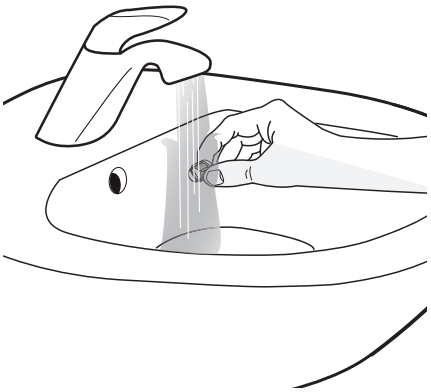

4. Z powrotem włożyć filtr siatkowy. Ponownie podłączyć wąż doprowadzający wodę do zaworu wody i pralko-suszarki. Nie stosować narzędzi do podłączenia węża doprowadzającego wodę. Odkręcić zawór wody i upewnić się, że wszystkie podłączenia poprawnie zamontowano.

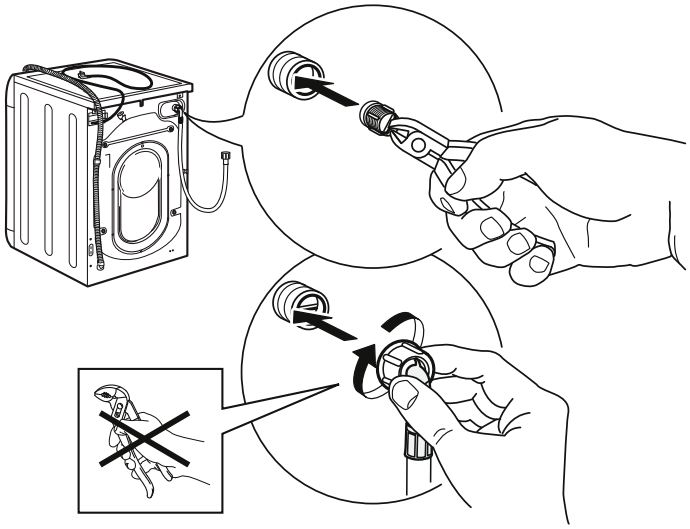

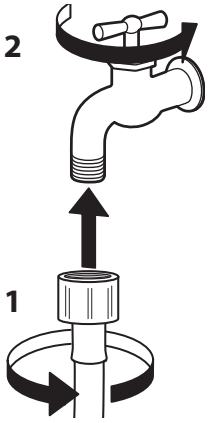

Whirlpool

CZYSZCZENIE DOZOWNIKA DETERGENTU

1. Wysuwać dozownik detergentu wciskając jednocześnie przycisk zwalniający.

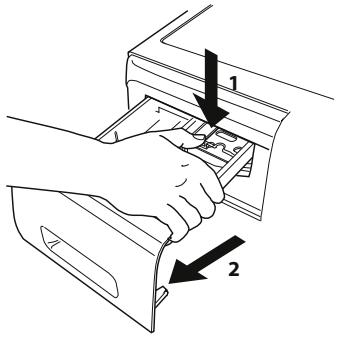

2. Wyjąć wkład z przegrody na z środek do zmiękczania tkanin.

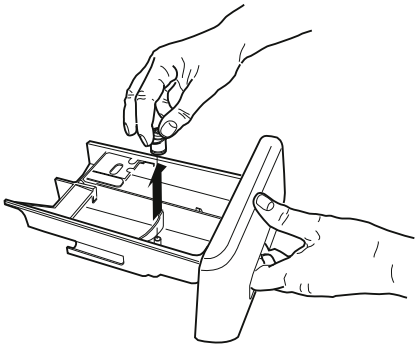

3. Umyć podzespoły pod bieżącą wodą, zwracając uwagę, by usunąć cały detergent i resztki środka do zmiękczania tkanin.

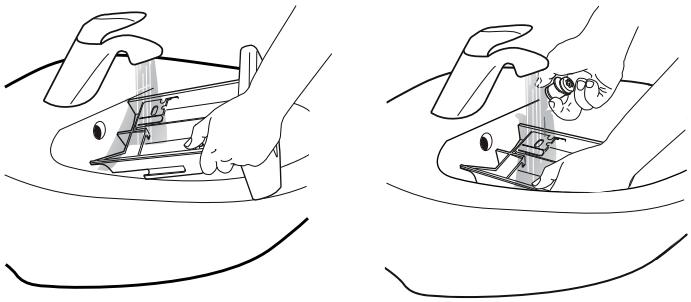

4. Wytrzeć miękką ściereczką.

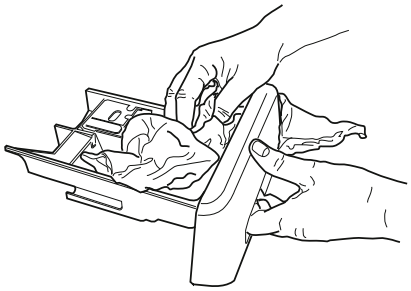

5. Ponownie zamontować dozownik detergentu i zamknąć go.

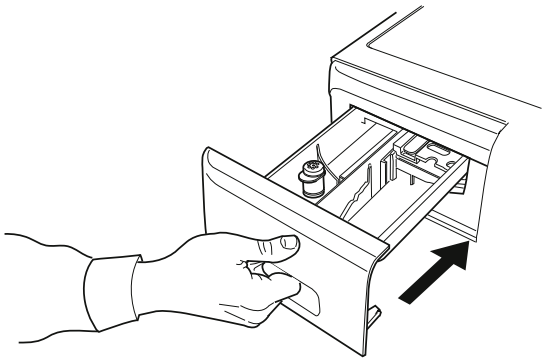

Whirlpool

CZYSZCZENIE FILTRA WODY / SPUSZCZANIE RESZTEK WODY

⚠ OSTRZEŻENIE

Upewnić się, że przed czyszczeniem filtra wody lub spuszczaniem resztek wody wyłączono pralko-suszarkę i odłączono ją od zasilania prądem. Jeżeli stosowano ostatnio program prania w wysokiej temperaturze, zaczekać na wystygnięcie wody przed jej spuszczeniem.
Filtr wody powinien być regularnie czyszczony, aby zapobiec pozostawaniu wody wewnątrz urządzenia po cyklach prania w przypadku niedrożności filtra.

1. Zdjąć panel osłony dolnej: Użyć wkrętaka w sposób przedstawiony na poniższym rysunku.

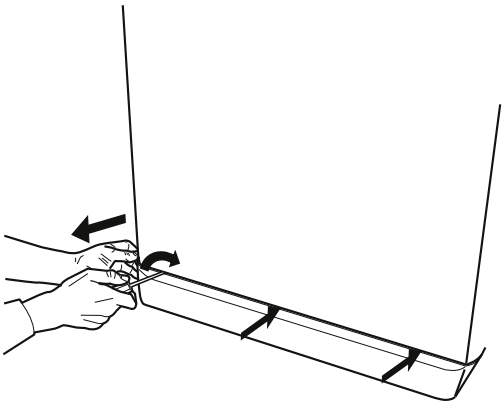

2. Pojemnik na spuszczoną wodę:
Umieścić niski i szeroki pojemnik pod filtrem wody w celu zebrania resztek wody.

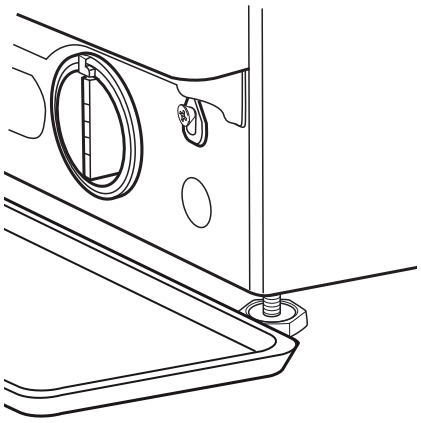

3. Spuszczanie wody:
Powoli obrócić filtr w kierunku przeciwnym do ruchu wskazówek zegara, aż wypłynie cała woda. Umożliwić wypłynięcie wody nie wyjmując filtra. Gdy pojemnik jest pełny, zamknąć filtr wody obracając go zgodnie z ruchem wskazówek zegara. Opróżnić pojemnik. Powtarzać procedurę, aż cała woda zostanie spuszczona.

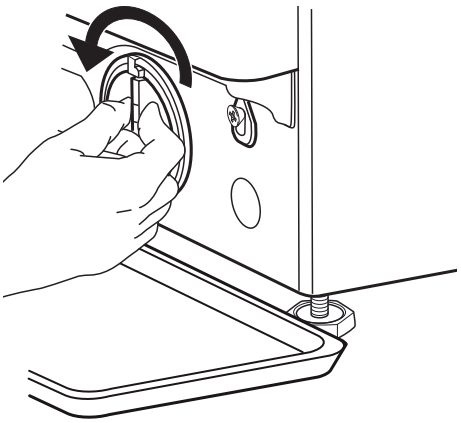

4. Wyjąć filtr: Umieścić bawełnianą ściereczkę pod filtrem wody w celu wchłonięcia całej pozostałej wody. Następnie wyjąć filtr wody obracając go w kierunku przeciwnym do ruchu wskazówek zegara.

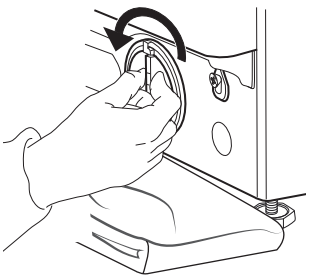

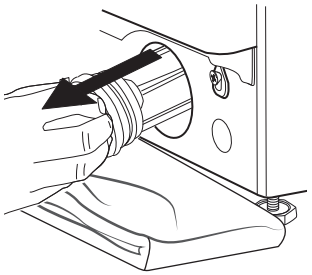

5. Czyszczenie filtra wody: usunąć resztki z filtra i umyć go pod bieżącą wodą.

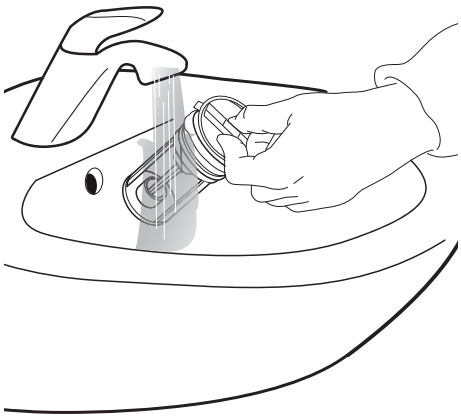

6. Włożyć filtr wody i ponownie zamontować panel osłony dolnej: Ponownie włożyć filtr wody obracając go zgodnie z ruchem wskazówek zegara. Przekręcić go tak mocno, jak to możliwe; uchwyt filtra powinien znajdować się w położeniu pionowym. W celu kontroli uszczelki filtra wlać około 1 litra wody do dozownika detergentu.
Z powrotem zamontować panel osłony dolnej.

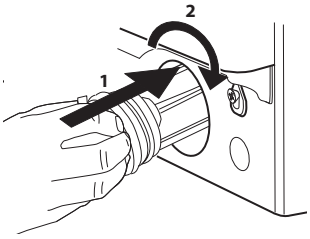

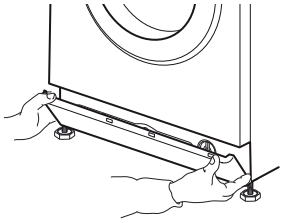

TRANSPORT I PRZENOSZENIE URZĄDZENIA

⚠ OSTRZEŻENIE

Nie podnosić pralko-suszarki trzymając ją za górną powierzchnię.

1. Odłączyć wtyczkę elektryczną i zakręcić zawór wody.

2. Upewnić się, że bezpiecznie zamknięto drzwiczki i dozownik detergentu.

3. Odłączyć wąż doprowadzający wodę od zaworu wody, po czym odłączyć wąż spustowy. Usunąć całość resztek wody z węży i zabezpieczyć je w sposób zapobiegający uszkodzeniu podczas transportu.

4. Z powrotem założyć śruby blokujące. Postępować zgodnie z procedurą zdjęcia śrub blokujących opisanych w instrukcjach montażowych, ale w odwrotnej kolejności. Ważne: nigdy nie przemieszczać pralko-suszarki bez zamontowanych śrub blokujących.

ROZWIĄZYWANIE PROBLEMÓW

Pralko-suszarka może czasami nieprawidłowo pracować z różnych powodów. Przed skontaktowaniem się z punktem wsparcia technicznego zaleca się sprawdzenie czy problemu nie można łatwo rozwiązać używając poniższej listy.

Nieprawidłowości:	**Możliwe przyczyny / rozwiązania:**
Pralko-suszarka nie włącza się.	• Wtyczka nie jest włożona do gniazdka elektrycznego lub włożona niewystarczająco do zamknięcia obwodu. • Wystąpiła usterka zasilania. • Drzwiczki nie są całkowicie zamknięte.
Cykl prania nie rozpoczyna się.	• Nie wciśnięto przycisku WŁ/WYŁ. • Nie wciśnięto przycisku STRT/PAU. • Zawór wody nie jest odkręcony. • Ustawiono opóźniony start.
Pralka nie pobiera wody (na wyświetlaczu pojawi się napis „BRAK WODY, Otwórz zawór").	• Wąż doprowadzający wodę nie jest podłączony do zaworu. • Wąż jest zgięty. • Zawór wody nie jest odkręcony. • Odłączono zasilanie sieciowe. • Ciśnienie jest niewystarczające.
Pralko-suszarka bez przerwy pobiera i spuszcza wodę.	• Nie wciśnięto przycisku STRT/PAU. • Węża spustowego nie zamontowano 65-100 cm od podłogi. • Końcówka węża spustowego jest zanurzona w wodzie. • Przez złącze spustowe na ścianie nie przechodzi powietrze. Jeżeli problem utrzymuje się po przeprowadzeniu niniejszych kontroli, zakręcić zawór wody, wyłączyć pralko-suszarkę i zadzwonić do punktu wsparcia technicznego. Jeżeli mieszkanie znajduje się na jednym z górnych pięter budynku, może czasami wystąpić efekt syfonu, wskutek czego pralko-suszarka będzie nieprzerwania pobierać i spuszczać wodę. Na rynku dostępne są specjalne zawory antysyfonowe zapobiegające tym rodzajom problemów.
Pralko-suszarka nie spuszcza wody lub nie wiruje.	• Program nie posiada funkcji spuszczania wody: programach proces ten należy aktywować ręcznie. • Wąż spustowy jest zgięty. • Wąż spustowy jest niedrożny.
Pralko-suszarka nadmiernie wibruje podczas cyklu wirowania.	• Podczas montażu bęben nie był odpowiednio odblokowany. • Pralko-suszarka nie jest wypoziomowana. • Pralko-suszarka stoi zbyt blisko mebli i ściany.
Z pralko-suszarki wycieka woda.	• Nieprawidłowo przymocowano wąż doprowadzający wodę. • Dozownik detergentu jest zapchany. • Nieprawidłowo przymocowano wąż spustowy.

Maszyna jest zablokowana, wyświetlacz pulsuje i sygnalizuje kod anomalii (np.: F-01, F-..).	• Wyłączyć urządzenie, wyjąć wtyczkę z gniazdka i odczekać 1 minutę przed ponownym podłączeniem. Jeżeli problem utrzymuje się, zadzwonić do punktu wsparcia technicznego.
Wytworzyło się za dużo piany.	• Detergent nie jest kompatybilny z pralko-suszarką (pośród jego zastosowań musi znajdować się określenie "do pralek", "do prania ręcznego i pralek" lub podobne określenie). Zastosowano nadmierną dawkę.
Pralko-suszarka nie suszy.	• Wtyczki nie włożono do gniazdka elektrycznego. • Wystąpiła usterka zasilania. • Drzwiczki nie są całkowicie zamknięte • Ustawiono opóźniony start. • Funkcję SUSZENIE ustawiono w położeniu 0.

DRZWICZKI – JAK JE OTWORZYĆ W PRZYPADKU NIEPRAWIDŁOWEGO DZIAŁANIA, ABY WYJĄĆ PRANIE

Wyłączyć pralko-suszarkę i odłączyć ją od źródła zasilania. Zamknąć zawór wody.	Zaczekać, aż bęben całkowicie się zatrzyma. Jeżeli wybrano program z wysoką temperaturą, odczekać aż woda i pranie ostygną.

1. Spuścić resztki wody w sposób opisany w części zatytułowanej “Spuszczanie resztek wody”.

2. Użyć wkrętaka do zdjęcia śruby.

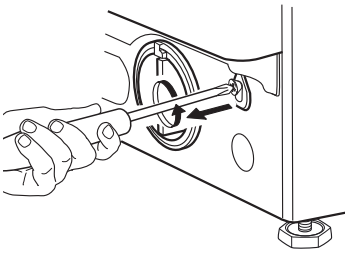

3. Pociągnąć w dół przewód zasilający w sposób przedstawiony na poniższym rysunku. W tym momencie, drzwiczki odblokują się i można wyjąć pranie.

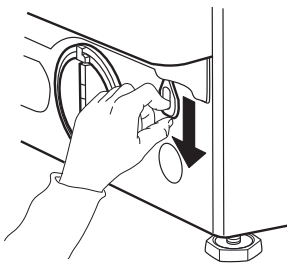

4. Następnie ponownie podłączyć przewód zasilający montując śrubę za pomocą wkrętaka.

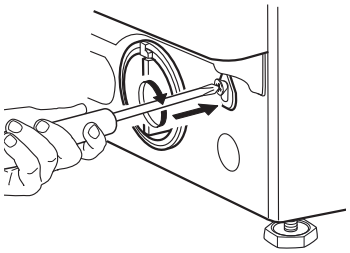

5. Z powrotem zamontować panel osłony dolnej.

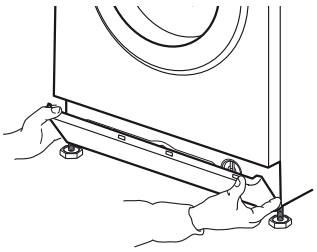

PUNKT WSPARCIA TECHNICZNEGO

PRZED SKONTAKTOWANIEM SIĘ Z PUNKTEM WSPARCIA TECHNICZNEGO

1. Należy spróbować samodzielnie rozwiązać problemy, które można napotkać podczas użytkowania urządzenia, posiłkując się częścią zatytułowaną:

ROZWIĄZYWANIE PROBLEMÓW

2. Odłączyć pralko-suszarkę i ponownie podłączyć, sprawdzając czy problem się utrzymuje.

JEŻELI PROBLEM UTRZYMUJE SIĘ, SKONTAKTOWAĆ SIĘ Z PUNKTEM WSPARCIA TECHNICZNEGO

Zadzwonić pod numer wskazany w karcie gwarancyjnej lub postępować zgodnie z instrukcjami znajdującymi się na **stronie internetowej www.whirlpool.eu**

Zawsze podawać:
Krótki opis problemu.
Nazwę modelu pralko-suszarki (patrz tabliczka znamionowa na wewnętrznej stronie drzwiczek).
Swój adres i numer telefonu.

W kwestii wszelkich możliwych potrzebnych napraw proszę kontaktować się z autoryzowanym centrum wsparcia technicznego, aby mieć pewność, że naprawy są przeprowadzane prawidłowo i z zastosowaniem oryginalnych części zamiennych.

Producent:
Whirlpool Europe s.r.l. - Socio Unico
Viale Guido Borghi 27
21025 Comerio (VA)
Italy

INSTRUKCJA MONTAŻU

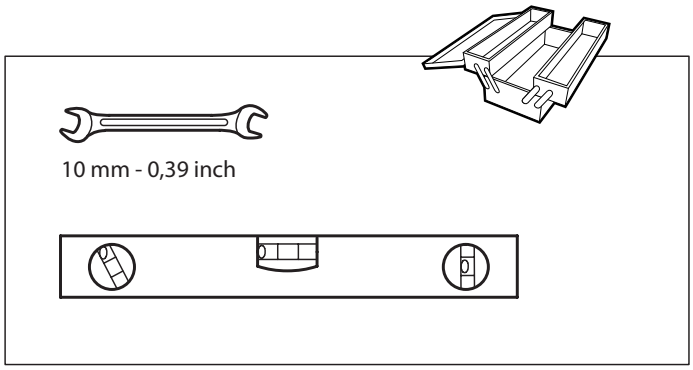

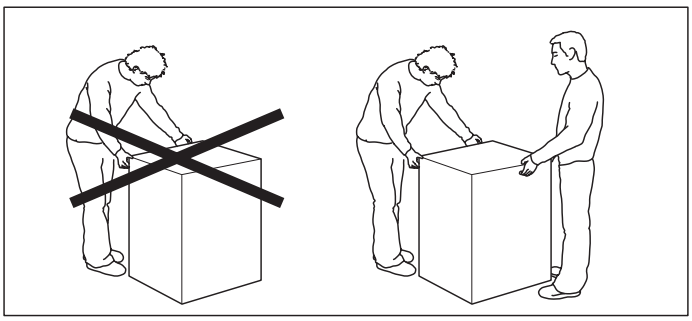

1.

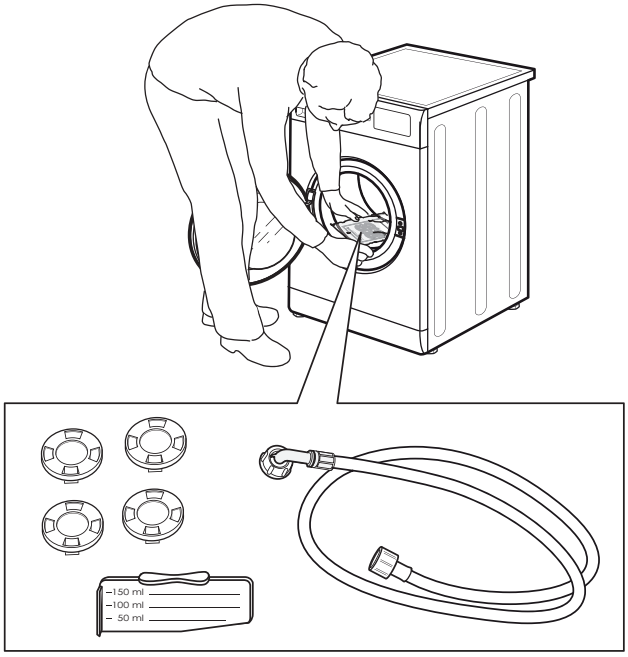

2.

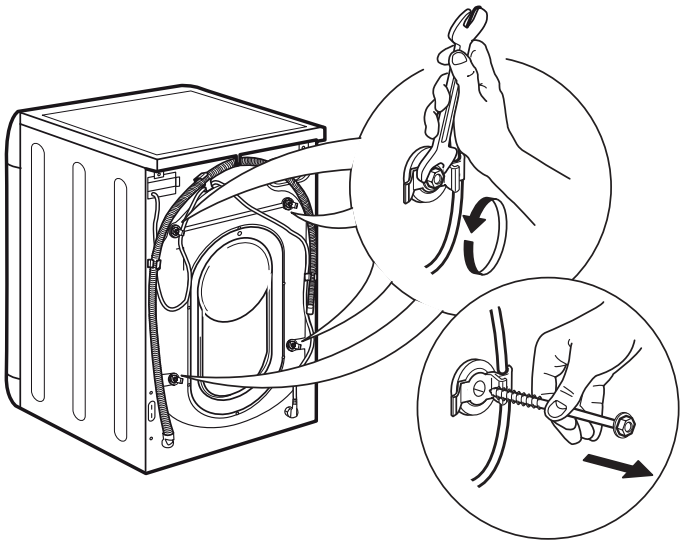

Whirlpool

3.

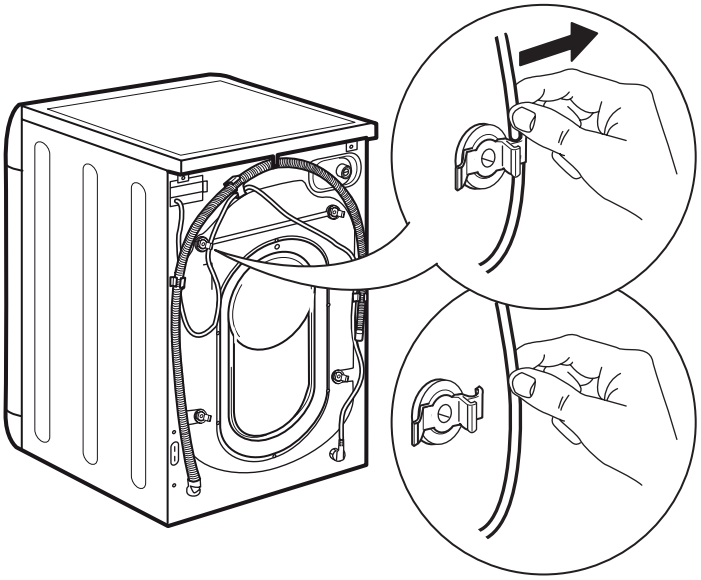

4.

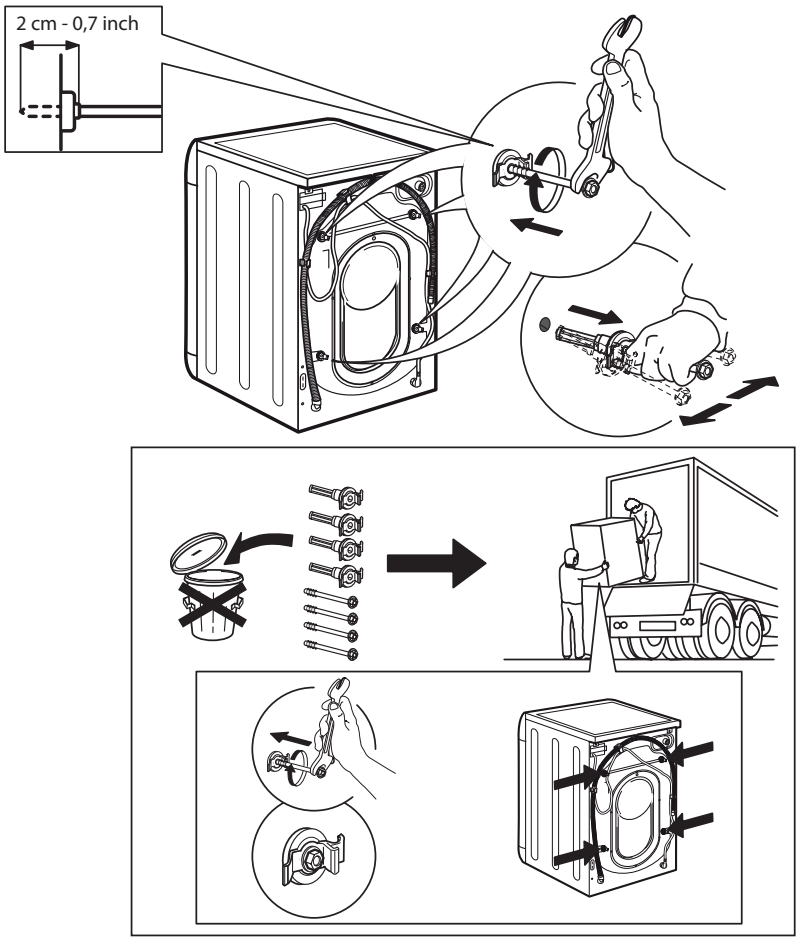

5.

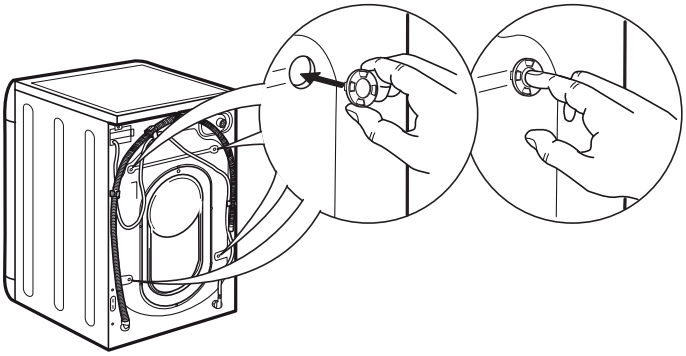

6.

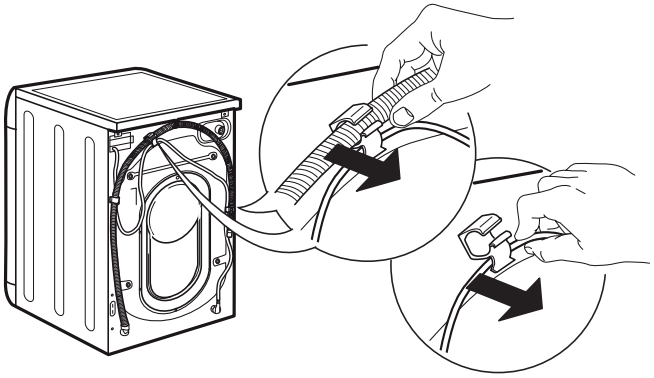

7.

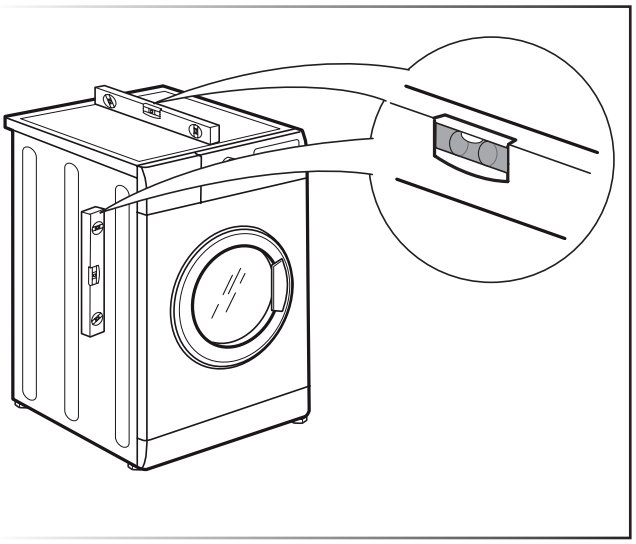

8.

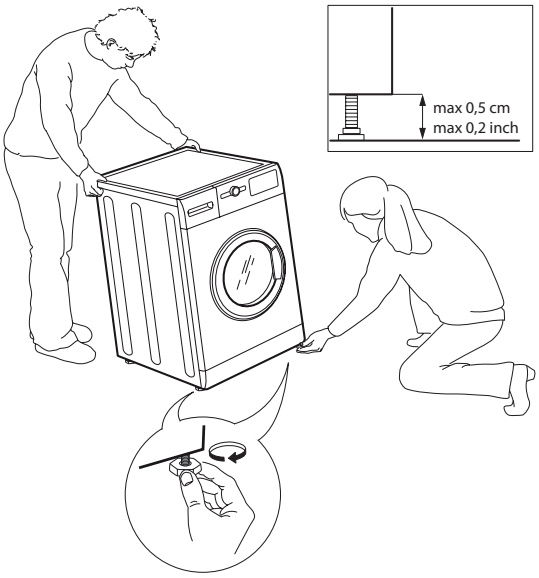

Whirlpool

9.

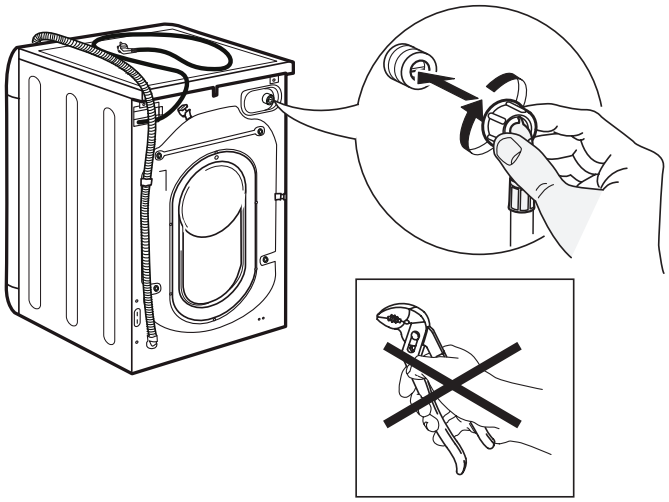

10.

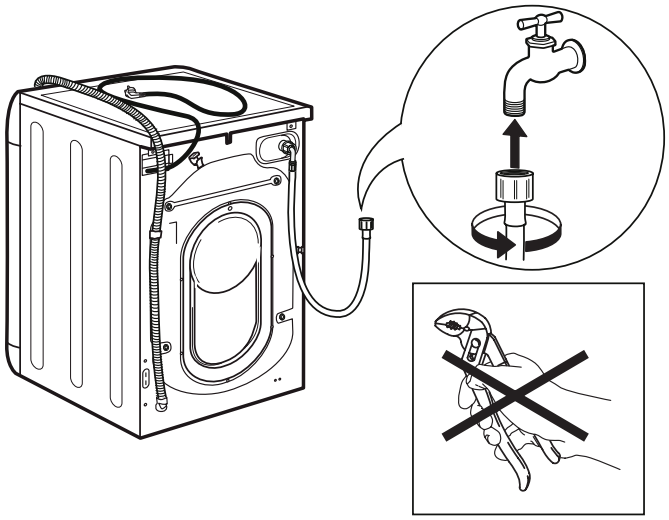

11.

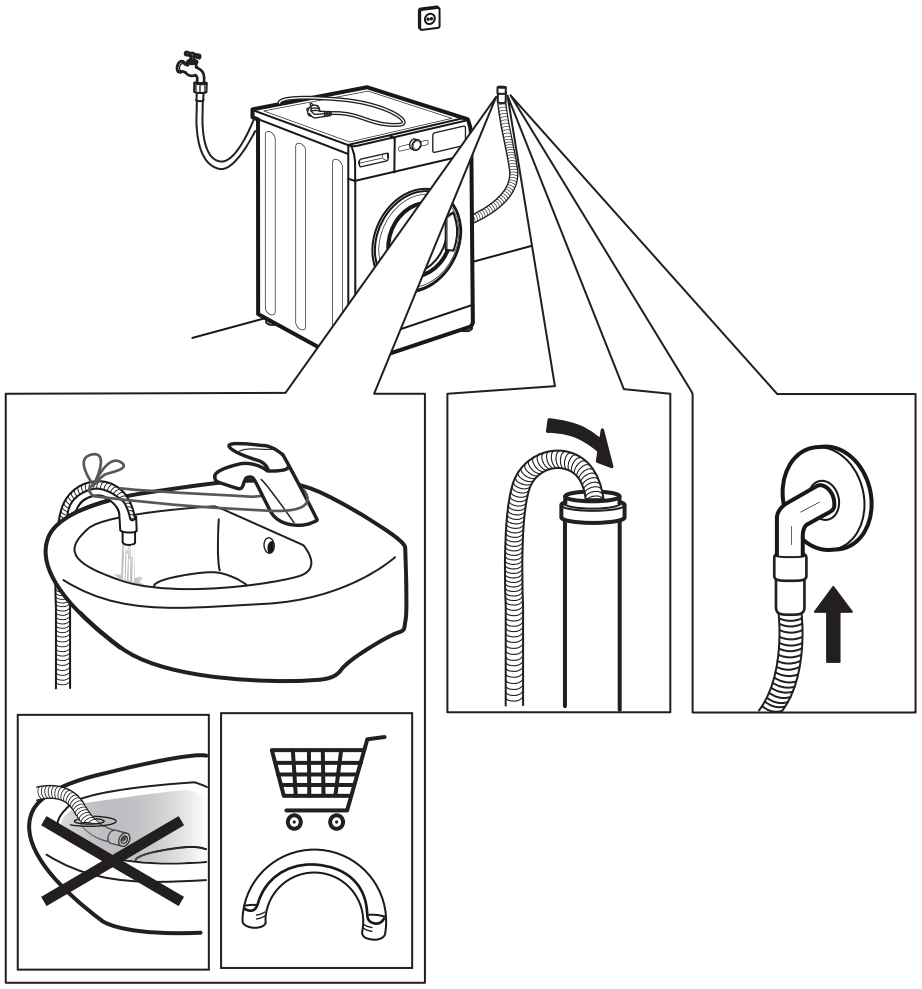

Whirlpool

12.

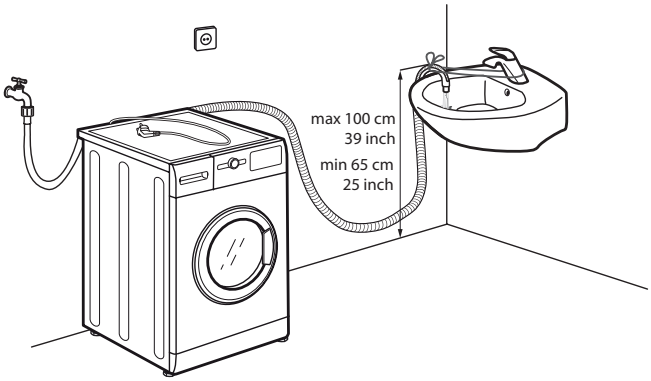

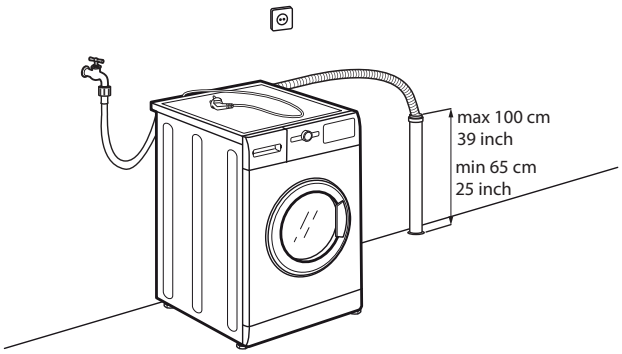

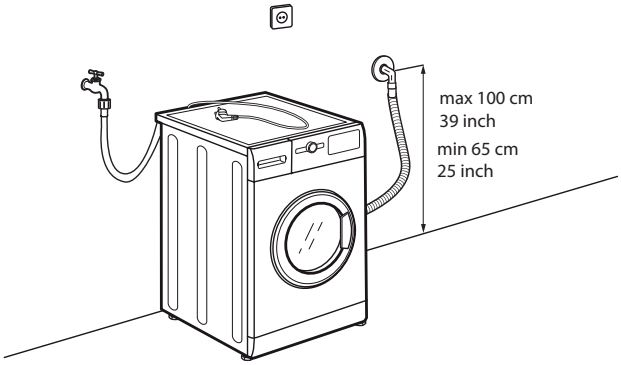

13.

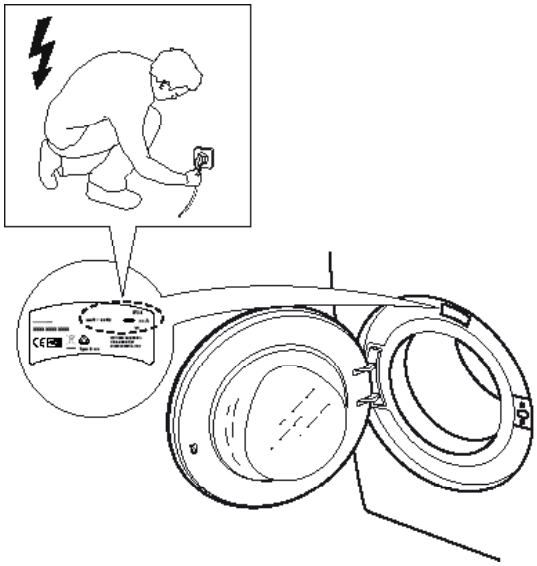

14.

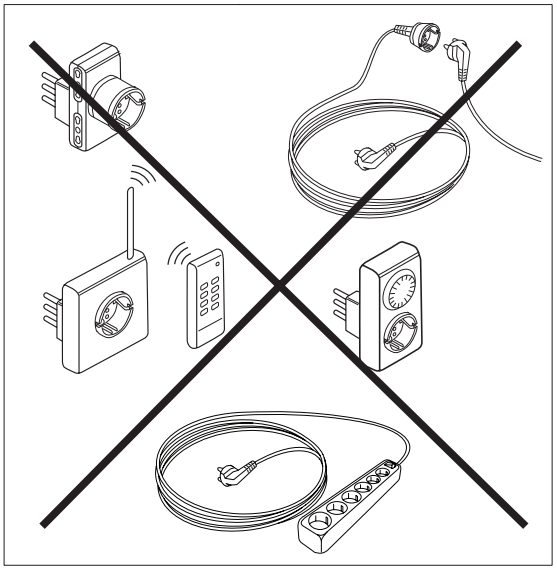

Whirlpool

Whirlpool® Registered trademark/TM Trademark of Whirlpool group of companies -
© Copyright Whirlpool Europe s.r.l. 2014. All rights reserved - http://www.whirlpool.eu