Instruções para utilização

MÁQUINA DE LAVAR ROUPA

PT

PT Português,1
CZ Český,13
HU Magyar,25
RO Română,37
SK Slovenský,49
GR ΕΛΛΗΝΙΚΑ,61

WI 102

Sumário

Instalação, 2-3
Desembalar e nivelar, 2
Ligações hidráulicas e eléctricas, 2-3
Primeiro ciclo de lavagem, 3
Dados técnicos, 3

Descrição da máquina de lavar roupa, 4-5
Painel de comandos, 4
Indicadores luminosos, 5

Início e Programas, 6
Como iniciar um programa, 6
Tabela dos programas, 6

Personalizações, 7
Seleccione a temperatura, 7
Funções, 7

Detergentes e roupa, 8
Gaveta dos detergentes, 8
Preparar a roupa, 8
Roupas especiais, 8

Precauções e conselhos, 9
Segurança geral, 9
Eliminação, 9
Economizar e respeitar o meio ambiente, 9

Manutenção e cuidados, 10
Interromper a alimentação de água e de corrente eléctrica, 10
Limpar a máquina de lavar roupa, 10
Limpar a gaveta dos detergentes, 10
Cuidados com a porta de vidro e o tambor, 10
Limpar a bomba, 10
Verificar o tubo de alimentação de água, 10

Anomalias e soluções, 11

Assistência, 12
Antes de contactar a Assistência Técnica, 12

INDESIT

Instalação

PT

! É importante guardar este manual para poder consultá-lo a qualquer momento. Se a máquina for vendida, cedida ou transferida, certifique-se que este manual permaneça com a máquina para informar o novo proprietário acerca do seu funcionamento e das respectivas advertências.

! Leia com atenção estas instruções: contém informações importantes acerca da instalação, da utilização e da segurança.

Desembalar e nivelar

Desembalar

1. Tire a máquina de lavar roupa da embalagem.
2. Verifique se a máquina de lavar roupa sofreu danos no transporte. Se estiver danificada não efectue a sua ligação e contacte o revendedor.

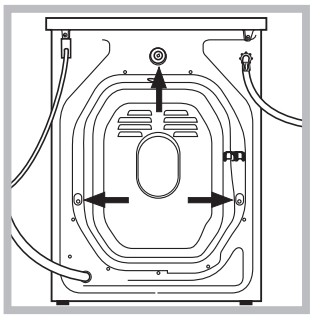

3. Tire os 3 parafusos para protecção no transporte e a borrachinha com o respectivo calço, situados na parte traseira (*veja a figura*).

4. Tampe os furos com as tampas em plástico fornecidas.
5. Guarde todas as peças: se for necessário transportar a máquina de lavar roupa, terão de ser montadas outra vez.

! Embalagens não são brinquedos para as crianças.

Nivelamento

1. Instale a máquina de lavar roupa sobre um pavimento plano e rígido, sem encostá-la a paredes, móveis ou outros.

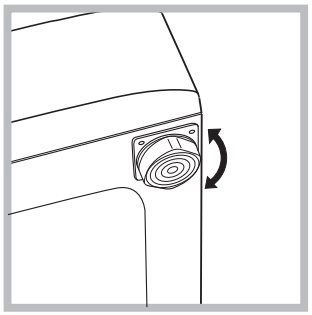

2. Se o pavimento não for perfeitamente horizontal, para compensar qualquer irregularidade, desatarraxe ou atarraxe os pés dianteiros (*veja a figura*); o ângulo de inclinação, medido no plano de trabalho, não deve ultrapassar 2°.

Um cuidadoso nivelamento dá estabilidade à máquina e evita vibrações, ruídos e deslocamentos durante o funcionamento. Se tiver tapete ou alcatifa, regule os pés de modo a que por baixo da máquina de lavar roupa haja espaço suficiente para ventilação.

Ligações hidráulicas e eléctricas

Ligação do tubo de alimentação da água

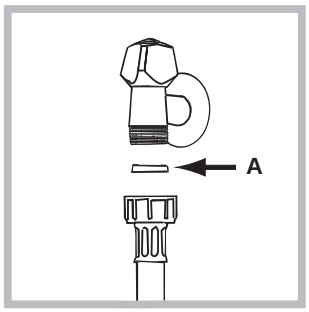

1. Coloque a guarnição A na ponta do tubo de alimentação e atarraxe-o a uma torneira de água fria com bocal de rosca de 3/4 (*veja a figura*). Antes de realizar esta ligação, deixe a água escorrer até estar límpida.

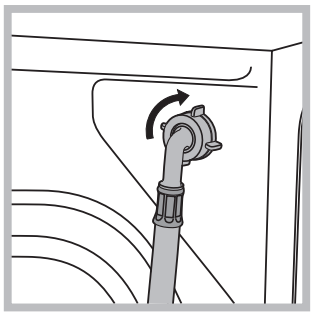

2. Ligue o tubo de alimentação na máquina de lavar roupa atarraxado no apropriado fornecimento da água, na parte traseira, em cima à direita (*veja a figura*).

3. Tome cuidado para o tubo não ser dobrado nem esmagado.

! A pressão hídrica da torneira deve ser entre os valores da tabela dos dados técnicas (*veja a página ao lado*).

! Se o comprimento do tubo de alimentação não for suficiente, contacte uma oficina especializada ou um técnico autorizado.

Ligação do tubo de descarga

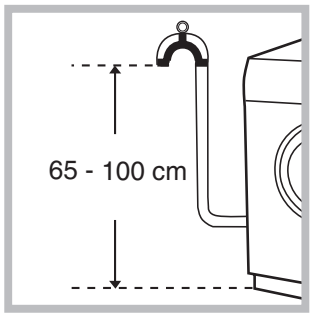

Ligue o tubo de descarga, sem dobrá-lo, a uma conduta de descarga ou a uma descarga na parede situada entre 65 e 100 cm. de altura do chão;

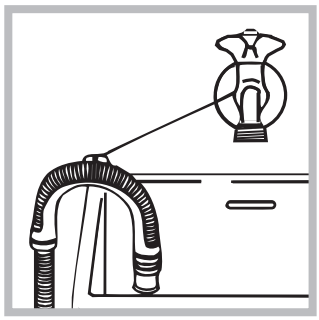

ou coloque na beira de um lavabo ou de uma banheira, prenda na torneira a guia fornecida (*veja a figura*). A ponta solta do tubo de descarga não deve permanecer emergida na água.

! É desaconselhado empregar tubos de extensão; mas se for indispensável, a extensão deve ter o mesmo diâmetro do tubo original e não medir mais de 150 cm. de comprimento.

Ligação eléctrica

Ante de ligar a ficha na tomada eléctrica, certifique-se que:

- a tomada tenha uma ligação à terra e que esteja nos termos da legislação;
- a tomada tem capacidade para suportar a carga máxima de potência da máquina, indicada na tabela de dados técnicos (*veja ao lado*);
- a tensão de alimentação seja entre os valores indicados na tabela de dados técnicos (*veja ao lado*);
- a tomada seja compatível com a ficha da máquina de lavar roupa. Se não for, substitua a tomada ou a ficha.

! Esta máquina de lavar roupa não deve ser instalada ao ar livre, nem mesmo abrigada, porque é muito perigoso deixá-la exposta à chuva e às tempestades.

! Depois de ter instalado a máquina de lavar roupa, o acesso à tomada eléctrica deve ser fácil.

! Não empregue extensões nem fichas múltiplas.

! O cabo não deve ser dobrado nem apertado.

! O cabo de alimentação deve ser substituído somente por técnicos autorizados.

Atenção! O fabricante declina toda a responsabilidade se estas regras não forem respeitadas.

Primeiro ciclo de lavagem

Depois da instalação, antes de usar, efectue um ciclo de lavagem com detergente mas sem roupa, defina o programa de 90°C sem pré-lavagem.

Dados técnicos	
Modelo	WI 102
Medidas	largura 59,5 cm. altura 85 cm. profundidade 52,5 cm.
Capacidade	de 1 a 5 kg.
Ligações eléctricas	Tensão a 220/230 Volts 50 Hz potência máxima absorvida 1850 W
Ligações hídricas	pressão máxima 1 MPa (10 bars) pressão mínima 0,05 MPa (0,5 bar) capacidade do tambor 40 litros
Velocidade da centrifugação	até 1000 rotações por minuto
Programas de controlo segundo a norma IEC456	programa 3; temperatura 60°C; realizado com carga de 5 kg.
CE	Esta aparelhagem é em conformidade com as seguintes Directivas Comunitárias: - 73/23/CEE de 19/02/73 (Baixa Tensão) e posteriores modificações - 89/336/CEE dl 03/05/89 (Compatibilidade Electromagnética) e posteriores modificações. - 2002/96/CE

Descrição da máquina de lavar roupa

PT

Painel de comandos

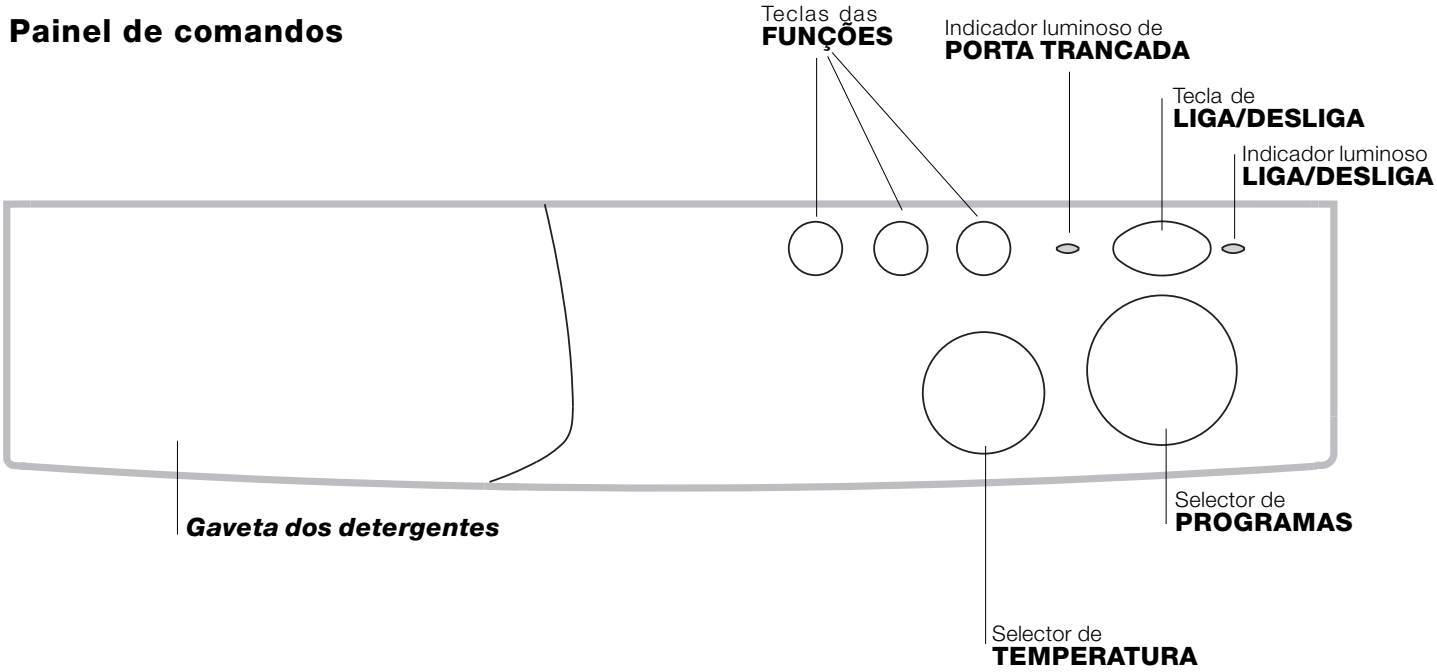

Gaveta dos detergentes: para carregar detergentes e aditivos (*veja a pág. 8*).

Teclas das **FUNÇÕES:** para seleccionar as funções disponíveis.

Selector da **TEMPERATURA:** para definir a temperatura ou a lavagem a frio *(veja a pág. 7).*

Indicador luminoso de **PORTA TRANCADA**, para ver se é possível abrir a porta *(veja a pág. 5).*

Tecla de **LIGA/DESLIGA**, para ligar e desligar a máquina de lavar roupa.
Se desligar a máquina o programa que estiver seleccionado não se anula.

Indicador luminoso **LIGA/DESLIGA**, para perceber ser a máquina de lavar roupa está ligada e se o programa seleccionado foi aceite *(veja a pág. 5).*

Selector de **PROGRAMAS:** para escolher os programas.
Observação: Depois do ciclo de lavagem tiver sido programado e aceite pela máquina de lavar roupa, se o selector for deslocado, não haverá qualquer influência (excepto se for colocado na posição ▮ Stop/ Reset).
Lembre-se que deve girar o selector somente na direcção horária.

Indicadores luminosos

Os indicadores luminosos fornecem informações importantes.
Vejamos o que significam:

Indicador luminoso de PORTA TRANCADA
O indicador luminoso aceso indica que a porta de vidro está bloqueada para impedir aberturas acidentais. Para evitar danos é necessário aguardar que o indicador luminoso se apague antes de abrir a porta de vidro. A espera é de aproximadamente três minutos.

Indicador luminoso LIGA/DESLIGA
O indicador luminoso piscará quando a máquina estiver acesa, a aguardar a regulação de um programa. A luz fixa indica que o programa seleccionado foi aceite.

Início e Programas

PT

Como iniciar um programa

1. Seleccione o programa que desejar.
2. Seleccione a temperatura de lavagem *(veja a pág. 7).*
3. Coloque dentro a roupa a ser lavada e feche a porta.
4. Deite o detergente e os aditivos *(veja a pág. 8).*
5. Para ligar a máquina de lavar roupa carregue na tecla ⏻. O indicador luminoso LIGA/DESLIGA começará a piscar, depois de 5 segundos a programação será aceite, o indicador luminoso deixará de piscar (mas permanecerá aceso) e começará o ciclo de lavagem.
6. Para anular um ciclo programado, seleccione um dos símbolos ▮ (Stop/Reset) e aguarde 5 segun dos: quando a anulação for aceite, o indicador luminoso LIGA/DESLIGA piscará, nesta altura será possível desligar a máquina e programar um novo ciclo.
7. No final do programa o indicador luminoso PORTA TRANCADA apaga-se para indicar que a porta pode ser aberta.
   Para desligar a máquina de lavar roupa, carregue na tecla ⏻.
   Tire a roupa lavada de dentro e deixe a porta entreaberta para que o tambor seque.

Tabela dos programas

Natureza dos tecidos e da sujidade	Program.	Tempe-ratura	Detergente		Amacia-dor	Duração do ciclo (minutos)	Descrição do ciclo de lavagem
			pre-lav.	lavag.			
Algodão							
Brancos excepcionalmente sujos (lençóis, toalhas etc.)	1	90°C	•	•	•	135	Pre-lavagem, Lavagem , enxaguamentos, centrifugas intermediárias e final
Brancos excepcionalmente sujos (lençóis, toalhas etc.)	2	90°C		•	•	125	Lavagem, enxaguamentos, centrifugas intermediárias e final
Brancos e coloridos resistentes muito sujos	3	60°C		•	•	110	Lavagem, enxaguamentos, centrifugas intermediárias e final
Brancos pouco sujos e cores delicadas (camisas, camisolas etc.)	4	40°C		•	•	70	Lavagem, enxaguamentos, centrifugas intermediárias e final
Enxaguamento					•		Enxaguamentos, centrífugas intermediárias e final
Centrífugação							Descarga e centrífuga final
Stop/Reset	▮						Interrompe/Anula o programa seleccionado
Sintéticos							
Sintéticos com cores resistentes muito sujos (roupa de recém nascidos etc.)	5	60°C		•	•	75	Lavagem, enxaguamentos, anti-rugas ou centrífuga delicada
Sintéticos com cores delicadas (roupas de todos os tipos ligeiramente sujas)	6	40°C		•	•	60	Lavagem, enxaguamentos, anti-rugas ou centrífuga delicada
Enxaguamento					•		Enxaguamentos, anti-rugas ou centrífuga delicada
Amaciador					•		Enxaguamentos com colecta do amaciador, anti-rugas ou centrífuga delicada
Centrífugação							Descarga e centrífuga delicada
Stop/Reset	▮						Interrompe/Anula o programa seleccionado
Delicados							
Lavagem a mão	7	40°C		•	•	50	Lavagem, enxaguamentos, anti-rugas e centrífuga delicada
Peças e tecidos especialmente delicados (cortinas, seda, viscosa etc.)	8	30°C		•	•	45	Lavagem, enxaguamentos, anti-rugas ou descarga
Enxaguamento					•		Enxaguamentos, anti-rugas ou descarga
Centrífugaç							Descarga e centrífuga delicada
Descarga							Descarga
Stop/Reset	▮						Interrompe/Anula o programa seleccionado

Observações

Para a descrição da função Anti-rugas veja-se *pág. 7.* Os dados apresentados na tabela têm valor indicativo.

Personalizações

INDESIT

Seleccione a temperatura

Gire o selector da TEMPERATURA para seleccionar a temperatura de lavagem (veja a Tabela dos programas *na pág. 6).*
A temperatura pode ser diminuída até à lavagem a frio (❄).

Funções

As várias funções de lavagem da máquina de lavar roupa possibilitam obter a máxima limpeza e branquear o que desejar.
Para activar as funções carregue na tecla correspondente à função que desejar, segundo a seguinte tabela.

Funções	Efeito	Observações para utilização
Rápido	Diminuiu em cerca de 30% o duração do ciclo de lavagem.	Não pode ser utilizado com os programas para lã e seda.
1000-500	Reduz a velocidade de centrifugação.	
Anti-rugas	Esta tecla possibilita interromper o programa (no símbolo STOP) e manter a roupa de molho na água antes da centrifugação. É uma tecla muito preciosa porque é amiga dos tecidos delicados e sintéticos. Deve ser utilizada exclusivamente com os programas para tecidos sintéticos.	Antes de abrir a porta de vidro, é preciso terminar o ciclo de lavagem da seguinte maneira: *Seda e cortinas:* carregar o botão Anti-rugas e a máquina efectuará o escoamento da água. *Tecidos sintéticos:* carregar o botão Anti-rugas se desejar efectuar uma centrifugação; ou então girar o selector PROGRAMAS até seleccionar o símbolo se desejar efectuar o escoamento.

Detergentes e roupa

PT

Gaveta dos detergentes

O bom resultado da lavagem depende também do uso da dose certa de detergente: com excessos não se lava melhor, e contribui-se quer para a formação de incrostações nas peças internas da máquina de lavar, quer para a poluição do meio ambiente.

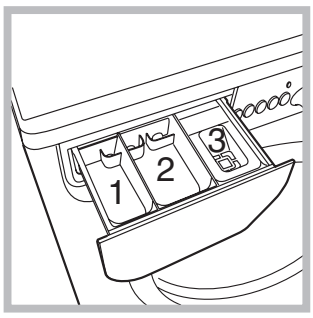

Tire a gaveta dos detergentes e deite o detergente ou o aditivo da seguinte maneira:

gaveta 1: Detergente para pré-lavagem (em pó)
gaveta 2: Detergente para lavagem (em pó ou líquido)
O detergente líquido deve ser colocado depois da máquina ter iniciado a lavagem.
gaveta 3: Aditivos (amaciador, etc.)
O amaciador não deve ultrapassar a rede.

! Não use detergentes para lavagem à mão, porque fazem demasiada espuma.

Preparar a roupa

- Separe a roupa em função:
  - do tipo de tecido / do símbolo na etiqueta.
  - as cores: separe as peças coloridas das brancas.
- Esvazie as algibeiras e verifique se há botões soltos.
- Não ultrapasse os valores indicados referentes ao peso da roupa enxuta:
  Tecidos resistentes: máx. 5 kg.
  Tecidos sintéticos: máx. 2,5 kg.
  Tecidos delicados: máx. 2 kg.
  Lã máx. 1 kg.

Quanto pesa a roupa?

1 lençol 400 - 500 g.
1 fronha 150 - 200 g.
1 toalha de mesa 400 - 500 g.
1 roupão 900 - 1.200 g.
1 toalha de rosto 150 - 250 g.

Roupas especiais

Cortinas: dobre-as bem e coloque-as dentro de uma fronha ou de um saquinho de rede. Lave-as separadas, sem ultrapassar a meia carga. Utilize o programa 8 que exclui automaticamente a centrifugação.
Edredões e anoraques: se forem acolchoadas com penas de ganso ou pato, podem ser lavados na máquina de lavar roupa. Vire as peças do avesso e coloque no máximo de 2-3 kg., repita o enxaguamento uma ou duas vezes e utilize a centrifugação delicada.
Sapatilhas: Tire a lama e lave-as juntamente com calças de ganga e peças resistentes (mas nunca com peças brancas).
Lã: para obter os melhores resultados, utilize um detergente específico e não ultrapasse 1 kg. de carga.

Precauções e conselhos

INDESIT

! Esta máquina de lavar roupa foi projectada e fabricada em conformidade com os regulamentos internacionais de segurança. Estas advertências são fornecidas por razões de segurança e devem ser lidas com atenção.

Segurança geral

- Este aparelho foi projectado para um uso doméstico.
- Esta máquina de lavar roupa deve ser utilizada somente por pessoas adultas e conforme as instruções apresentadas neste manual.
- Não toque na máquina com os pés descalços nem com as mãos ou os pés molhados ou húmidos.
- Não puxe o cabo eléctrico para tirar a ficha da tomada, pegue somente na ficha.
- Não abra a gaveta dos detergentes enquanto a máquina estiver a funcionar.
- Não toque na água de descarga, pois poderá estar muito quente.
- Em nenhum caso force a porta para abri-la: poderá danificar o mecanismo de segurança que a protege contra aberturas acidentais.
- Se houver avarias, não mexa em caso algum nos mecanismos internos para tentar reparar.
- Verifique sempre que as crianças não se aproximem da máquina em funcionamento.
- Durante a lavagem a porta de vidro tende a aquecer.
- Se for preciso deslocar a máquina, são precisas pelo menos duas ou três pessoas, não tente fazê-lo sozinho porque a máquina é muito pesada.
- Antes de colocar a roupa verifique se o tambor está vazio.

Eliminação

- Elimine a embalagem obedecendo aos regulamentos locais, de maneira a que as embalagens possam ser reutilizadas.
- A directiva Europeia 2002/96/CE referente à gestão de resíduos de aparelhos eléctricos e electrónicos, prevê que os electrodomésticos não devem ser escoados no fluxo normal dos resíduos sólidos urbanos. Os aparelhos desactualizados devem ser recolhidos separadamente para optimizar a taxa de recuperação e reciclagem dos materiais que os compõem e impedir potenciais danos para a saúde humana e para o ambiente. O símbolo constituído por um contentor de lixo barrado com uma cruz deve ser colocado em todos os produtos por forma a recordar a obrigatoriedade de recolha separada.

  Os consumidores devem contactar as autoridades locais ou os pontos de venda para solicitar informação referente ao local apropriado onde devem depositar os electrodomésticos velhos.

Economizar e respeitar o meio ambiente

Tecnologia ao serviço do meio ambiente
Se pela porta de vidro notar pouca água é porque, com a nova tecnologia Indesit, é suficiente menos de metade da água para se obter a limpeza máxima: uma meta atingida para respeitar o meio ambiente.

Economizar detergente, água, energia e tempo

- Para não desperdiçar recursos, é necessário utilizar a máquina de lavar roupa com a carga máxima. Uma carga plena em vez de duas cargas pela metade permite economizar até 50% de energia.
- A pré-lavagem só é necessária para roupa muito suja. Evite-a para economizar detergente, tempo, água e entre 5 e 15% de energia.
- Trate as nódoas com um produto anti-nódoas ou deixe de molho antes de lavar, desta maneira diminui a necessidade de lavar com altas temperaturas. Um programa a 60°C em vez de 90°C ou a 40°C em vez de 60°C, economiza até 50% de energia.
- Se dosear bem o detergente em função da dureza da água, do nível de sujidade e da quantidade de roupa, evitará desperdícios e protegerá o meio ambiente: mesmo os detergentes biodegradáveis contêm componentes que alteram o equilíbrio da natureza.Evite sempre que possível o uso de amaciador.
- Lavar desde o fim da tarde até as primeiras horas da manhã ajuda a diminuir a carga de absorção das empresas eléctricas.
- Se for secar a roupa num secador, seleccione uma velocidade de centrifugação mais alta. Se houver pouca água na roupa economizará tempo e energia no programa de secagem.

Manutenção e cuidados

PT

Interromper a alimentação de água e de corrente eléctrica

- Feche a torneira da água depois de cada lavagem. Desta maneira diminuiu-se o desgaste do sistema hidráulico da máquina de lavar roupa e elimina-se o risco de inundação.

- Tire a ficha da tomada eléctrica quando for limpar a máquina de lavar roupa e durante os trabalhos de manutenção.

Limpar a máquina de lavar roupa

A parte externa e as peças em borracha podem ser limpas com um pano molhado com água morna e sabão. Não empregue solventes nem abrasivos.

Limpar a gaveta dos detergentes

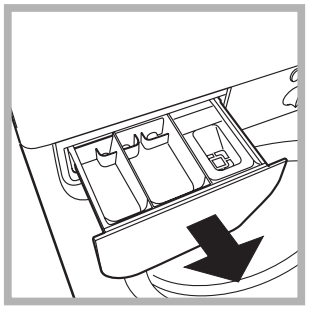

Para tirar a gaveta, puxe-a para fora (*veja a figura*).
Lave-a com água corrente; esta limpeza deve ser efectuada frequentemente.

Cuidados com a porta de vidro e o tambor

- Deixe a porta sempre entreaberta para evitar que se formem odores desagradáveis.

Limpar a bomba

Esta máquina de lavar roupa é equipada com uma bomba com limpeza automática que não precisa de operações de manutenção. Entretanto pode acontecer que pequenos objectos (moedas, botões) caiam na pré-câmara que protege a bomba, situada na parte inferior da mesma.

! Certifique-se que o ciclo de lavagem tenha terminado e tire a ficha da tomada.

Para obter acesso à pré-câmara:

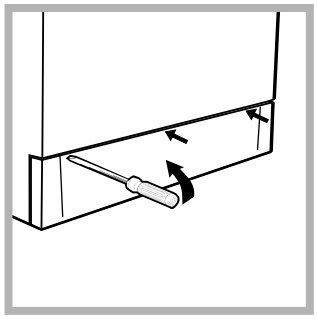

1. tire o painel de cobertura da parte dianteira da máquina de lavar roupa com ajuda de uma chave de fendas (*veja a figura*);

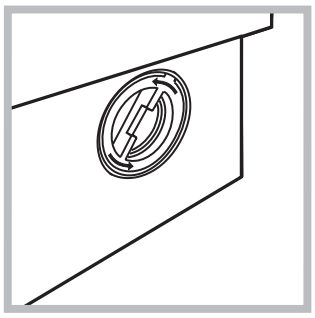

2. para desenroscar a tampa gire-a na direcção contrária aos ponteiros do relógio (*veja a figura*): é normal que perca um pouco de água;

3. limpe o interior com cuidado;
4. enrosque outra vez a tampa;
5. monte outra vez o painel, certifique-se, antes de empurrar a máquina, que os ganchos foram colocados nas respectivas ranhuras.

Verificar o tubo de alimentação de água

Verifique o tubo de alimentação pelo menos uma vez por ano. Se houver rachas ou fendas, será necessário substitui-lo: durante as lavagens as fortes pressões podem dar origem a estas situações.

! Nunca utilize tubos já usados.

Anomalias e soluções

INDESIT

Pode acontecer que a máquina de lavar roupa não funcione. Antes de telefonar para a Assistência Técnica (*veja a pág. 12*), verifique que não se trata de um problema fácil de resolver com ajuda da seguinte lista:

Anomalias:	Possíveis causas / Solução:
A máquina de lavar roupa não liga.	• A ficha não está colocada na tomada eléctrica, ou não o suficiente para haver contacto. • Em casa não há corrente.
O ciclo de lavagem não inicia.	• A porta da máquina não está bem fechada. • A tecla ⏻ não foi pressionada. • A torneira da água não está aberta.
A máquina de lavar roupa não carrega água.	• O tubo de alimentação de água não está ligado à torneira. • O tubo está dobrado. • A torneira da água não está aberta. • Está a faltar água em casa. • Não há pressão suficiente.
A máquina de lavar roupa carrega e descarrega água continuamente.	• O tubo de descarga não está instalado entre 65 e 100 cm. de altura do chão (*veja a pág. 3*). • A ponta do tubo de descarga está emergida na água (*veja a pág. 3*). • A descarga na parede não tem ventilação de ar. Se depois destas verificações o problema não for resolvido, feche a torneira da água, desligue a máquina de lavar roupa e chame a assistência técnica. Se a sua casa é nos últimos andares de um edifício, é possível que aconteçam fenómenos de sifão, e por isso a máquina de lavar roupa carrega e descarrega água continuamente. Para eliminar este inconveniente, há à venda no mercado válvulas apropriadas contra o efeito sifão.
A máquina de lavar roupa não descarrega ou nem realiza centrifugação.	• O programa não faz a descarga: com alguns programas será necessário iniciar a descarga manualmente (*veja a pág. 6*). • É activa a função anti-rugas *(se houver)*: Para esta função é necessário accionar a descarga manualmente. • O tubo de descarga está dobrado (*veja a pág. 3*). • A conduta de descarga está entupida.
A máquina de lavar roupa vibra muito durante a centrifugação.	• O tambor, no momento da instalação, não foi liberado correctamente (*veja a pág. 2*). • A máquina de lavar roupa não está nivelada (*veja a pág. 2*). • A máquina de lavar roupa está apertada entre móveis e parede (*veja a pág. 2*).
Da máquina de lavar roupa está a perder água.	• O tubo de alimentação da água não está bem enroscado (*veja a pág. 2*). • O gaveta dos detergentes está entupida (para limpá-la *veja a pág. 10*). • O tubo de descarga não está bem preso (*veja a pág. 3*).
O selector dos programas gira continuamente?	• Aguarde alguns minutos para a bomba de descarga esvaziar o tambor, desligue a máquina de lavar, seleccione um dos símbolos Stop/Reset ▮, em seguida ligue novamente. Se o selector continuar a girar, chame a assistência técnica, pois está a verificar-se uma anomalia.
Está a formar-se demasiada espuma.	• O detergente não é específico para máquina de lavar roupa (deve haver a escrita "para máquina de lavar", "à mão e para máquina de lavar" ou similares). • A dose de detergente foi excessiva.

Assistência

PT

Antes de contactar a Assistência Técnica:
- Verifique se consegue resolver a anomalia (*veja a pág. 11*);
- Reinicie o programa para verificar se o inconveniente foi resolvido;
- Em caso negativo, contacte a assistência técnica autorizada no número de telefone indicado no certificado de garantia.

! Nunca recorra a técnicos não autorizados.

Comunique:
- o tipo de anomalia;
- o modelo da máquina (Mod.);
- o número de série (S/N).

Estas informações encontram-se na placa colocada na parte traseira da máquina de lavar roupa.

Návod k použití

PRAČKA

CZ

CZ

Český

WI 102

Obsah

Instalace, 14-15
Rozbalení a vyrovnání do vodorovné polohy, 14
Připojení k elektrické síti a k rozvodu vody, 14-15
První prací cyklus, 15
Technické údaje, 15

Popis pračky, 16-17
Ovládací panel, 16
Kontrolky, 17

Uvedení do chodu a programy, 18
Ve zkratce: uvedení pracího programu do chodu, 18
Tabulka programů, 18

Nastavení činnosti dle potřeb uživatele, 19
Nastavení teploty, 19
Funkce, 19

Prací prostředky a prádlo, 20
Dávkovač pracích prostředků, 20
Příprava prádla, 20
Oděvy vyžadující zvláštní péči, 20

Opatření a rady, 21
Základní bezpečnostní pokyny, 21
Likvidace, 21
Jak ušetřit a brát ohled na životní prostředí, 21

Údržba a péče, 22
Uzavření přívodu vody a
vypnutí elektrického napájení, 22
Čištění pračky, 22
Čištění dávkovače pracích prostředků, 22
Péče o dvířka a buben, 22
Čištění čerpadla, 22
Kontrola přítokové hadice, 22

Poruchy a způsob jejich odstranění, 23

Servisní služba, 24
Před přivoláním servisní služby, 24

INDESIT

Instalace

CZ

! Je velmi důležité uschovat tento návod za účelem jeho další konzultace. V případě prodeje, darování anebo přestěhování pračky se ujistěte, že zůstane uložen v blízkosti pračky, aby mohl posloužit novému majiteli při seznámení se s činností a s příslušnými upozorněními.

! Pozorně si přečtěte uvedené pokyny: obsahují důležité informace týkající se instalace, použití a bezpečnosti při práci.

Rozbalení a vyrovnání do vodorovné polohy

Rozbalení

1. Rozbalte pračku.
2. Zkontrolujte, zda během přepravy nedošlo k jejímu poškození. V případě, že je poškozena, nezapojujte ji a obraťte se na prodejce.

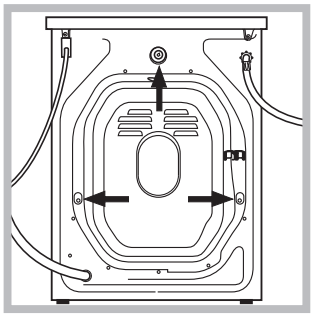

3. Odstraňte 3 šrouby s gumovou podložkou a s příslušnou rozpěrkou, nacházející se v zadní části *(viz obrázek)*, sloužící na ochranu během přepravy.

4. Uzavřete otvory po šroubech plastikovými krytkami.
5. Uschovejte všechny díly: v případě opětovné přepravy pračky je bude třeba namontovat zpátky.

! Obaly nejsou hračky pro děti

Vyrovnání do vodorovné polohy

1. Pračku je třeba umístit na rovnou a pevnou podlahu, bez toho, aby byla opřená o stěnu, nábytek anebo něco jiného.

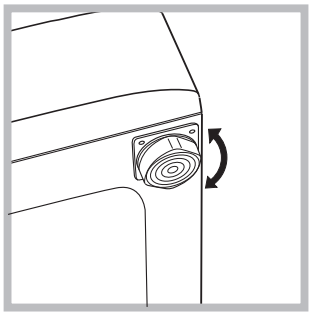

2. V případě, když podlaha není dokonale vodorovná, mohou být případné rozdíly vykompenzovány šroubovaním předních nožek *(viz obrázek)*. Úhel sklonu, naměřen na pracovní ploše, nesmí přesáhnout 2°.

Dokonalé vyrovnání do vodorovné polohy zabezpečí stabilitu zařízení a zamezí vzniku vibrací a hluku během činnosti. V případě instalace na podlahovou krytinu anebo na koberec, nastavte nožičky tak, aby pod pračkou zůstal dostatečný volný prostor pro ventilaci.

Připojení k elektrické síti a k rozvodu vody

Připojení přítokové hadice

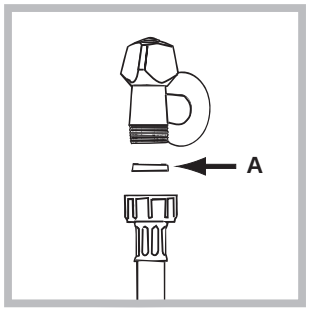

1. Vložte těsnění A do koncové části přítokové hadice a připevněte ji k uzávěru studené vody se závitem 3/4“ *(viz obrázek)*.
Před připojením hadice nechte vodu odtéci, dokud nebude průzračná.

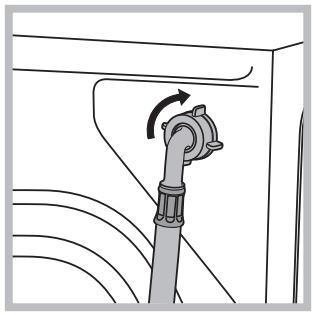

2. Připojte přítokovou hadici k pračce prostřednictvím příslušného vstupního hrdla, umístěného vpravo nahoře *(viz obrázek)*.

3. Dbejte na to, aby hadice nebyla příliš ohnuta anebo stlačena.

! Tlak v rozvodu vody se musí pohybovat v rozmezí hodnot uvedených v tabulce s technickými údaji *(viz vedlejší strana)*.

! V případě, že délka přítokové hadice nebude dostatečná, obraťte se na specializovanou prodejnu anebo na autorizovaný technický personál.

Připojení odtokové hadice

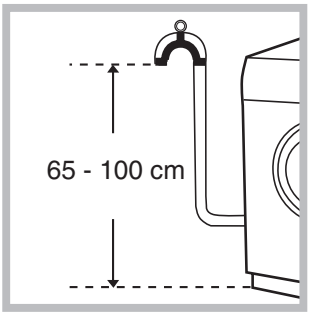

Připojte vypouštěcí hadici, k odpadovému potrubí anebo k odpadu ve stěně, nacházejícímu se od 65 do 100 cm nad zemí; zamezte jejímu ohybu;

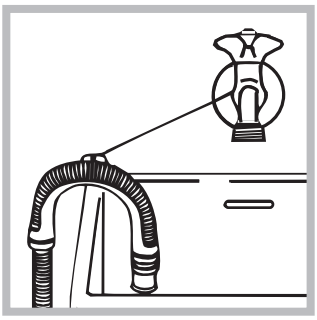

anebo ji zachyťte na okraj umývadla či vany, a připevněte ji ke kohoutku prostřednictvím držáku z příslušenství *(viz obrázek)*. Volný konec vypouštěcí hadice nesmí zůstat ponořen do vody.

! Použití prodlužovacích hadic se nedoporučuje; je-li však nezbytné, prodlužovaní hadice musí mít stejný průměr jako originální hadice a její délka nesmí přesáhnout 150 cm.

Připojení k elektrické síti

Před zasunutím zástrčky do zásuvky se ujistěte, že:
- zásuvka je uzemněna a že vyhovuje normám;
- zásuvka je schopna snést maximální zátěž odpovídající jmenovitému příkonu zařízení, uvedenému v tabulce technickými údaji *(viz vedle)*;
- hodnota napájecího napětí odpovídá údajům uvedeným v tabulce s technickými údaji *(viz vedle)*;
- zásuvka je kompatibilní se zástrčkou pračky. V opačném případě je třeba vyměnit zástrčku.

! Pračka nesmí být umístěna venku – pod širým nebem, a to ani v případě, kdyby se jednalo o místo chráněné před nepřízní počasí, protože je velmi nebezpečné vystavit ji působení deště a bouří.

! Po definitivním umístění pračky musí zásuvka zůstat lehce přístupná.

! Nepoužívejte prodlužovaní kabely a rozvodky.

! Kabel nesmí být ohnut anebo stlačen.

! Výměna kabelu musí být svěřena výhradně autorizovanému technickému personálu.

Upozornění! Výrobce neponese žádnou odpovědnost za následky nerespektování uvedených předpisů.

První prací cyklus

Po nastavení pračky, před jejím použitím na praní prádla, je třeba provést jeden zkušební cyklus, s pracím prostředkem a bez náplně prádla, při teplotě 90°C, bez předpírání.

Technické údaje	
Model	WI 102
Rozměry	šířka 59,5 cm výška 85 cm hloubka 52,5 cm
Kapacita	od 1 do 5 kg
Napájení	napětí 220/230 V 50 Hz maximální příkon 1850 W
Připojení k rozvodu vody	maximální tlak 1 MPa (10 bar) minimální tlak 0.05 MPa (0.5 bar) kapacita bubnu 40 litrů
Rychlost odstřeďování	až do 1000 otáček za minutu
Kontrolní program podle normy IEC456	program 3; teplota 60°C; náplň 5 kg prádla.
CE	Toto zařízení odpovídá následujícím normám Evropské unie: - 73/23/EHS z 19/02/73 (Nízké napětí) v platném znění - 89/336/EHS z 03/05/89 (Elektromagnetická kompatibilita) v platném znění - 2002/96/CE
Hlučnost (dB(A) re 1 pW)	Praní: 66 Odstřeďování: 76

Popis pračky

CZ

Ovládací panel

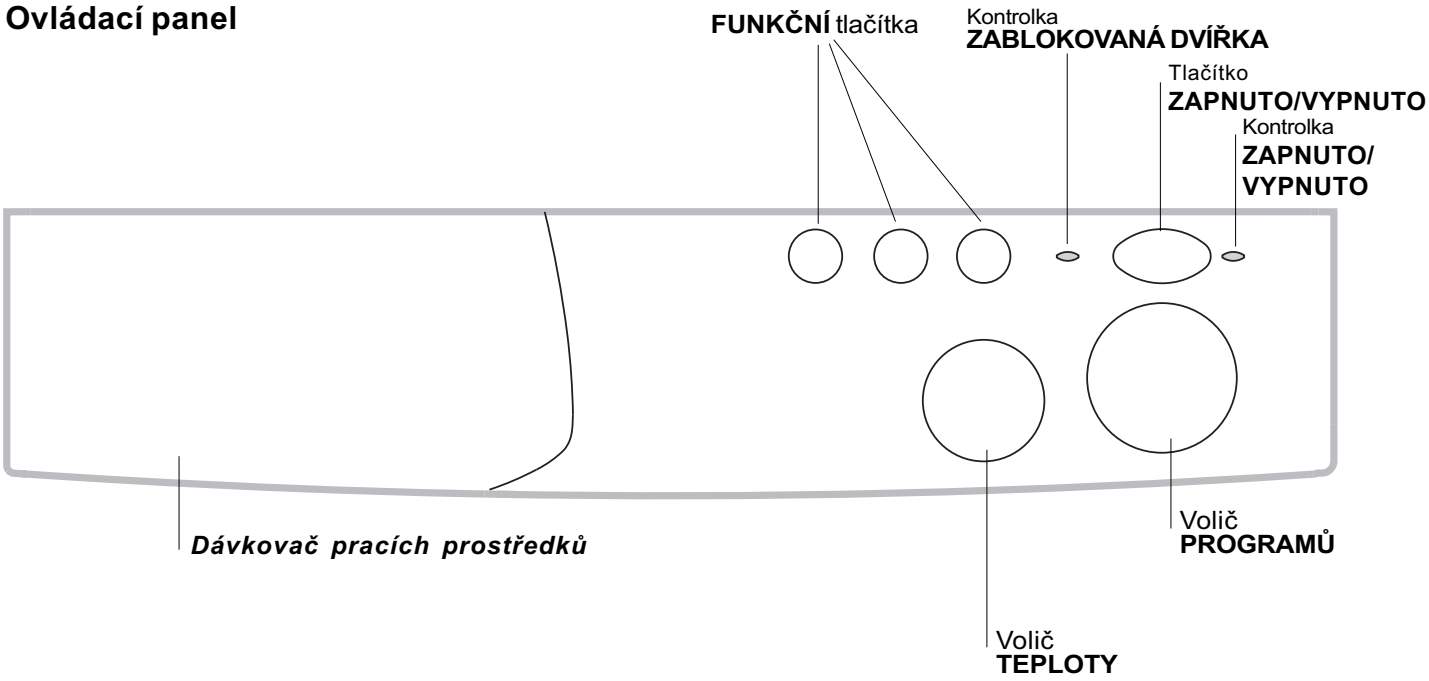

Dávkovač pracích prostředků slouží k dávkování pracích prostředků a přídavných prostředků (*viz str. 20*).

FUNKČNÍ tlačítka: slouží k volbě jednotlivých nabízených funkcí.

Volič **TEPLOTY**: slouží k nastavení teploty praní anebo praní ve studené vodě *(viz str. 19)*.

Kontrolka **ZABLOKOVANÁ DVÍŘKA** sloužící k signalizaci možnosti otevřít dvířka *(viz str. 17).*

Tlačítko **ZAPNUTO/VYPNUTO** sloužící k zapnutí a vypnutí pračky.
Vypnutím pračky nedojde k vynulování zvoleného programu.

Kontrolka **ZAPNUTO/VYPNUTO** sloužící k signalizaci zapnutí pračky a potvrzení zvoleného programu *(viz str. 17).*

Volič **PROGRAMŮ:** slouží k volbě pracích programů.
Poznámka: Po nastavení pracího cyklu a po jeho potvrzení pračkou již otáčení otočným knoflíkem nebude mít na průběh pracího cyklu žádný vliv (s výjimkou polohy ▮ Stop/Vynulování).
Pamatujte na to, že knoflíkem se smí otáčet pouze ve směru hodinových ručiček.

Kontrolky

Kontrolky jsou zdrojem důležitých informací. Informují nás o následujících skutečnostech:

Kontrolka ZABLOKOVANÁ DVÍŘKA
Tato bezpečnostní kontrolka indikuje, že dvířka pračky jsou zablokována, aby se předešlo jejich náhodnému otevření. Než dvířka otevřete, musíte počkat, až kontrolka sama zhasne, tj. asi tři minuty.

Kontrolka ZAPNUTO/VYPNUTO
Tato kontrolka bliká, když je zařízení zapnuto a čeká na nastavení programu. Pokud trvale svítí, znamená to, že pračka akceptovala zvolený program.

Uvedení do chodu a programy

CZ

Ve zkratce: uvedení pracího programu do chodu

1. Nastavte požadovaný program.
2. Nastavte teplotu praní *(viz str. 19).*
3. Naplňte pračku a zavřete dvířka.
4. Naplňte dávkovač pracími, případně také přídavnými prostředky *(viz str. 20).*
5. Zapněte pračku stisknutím tlačítka ⏻. Kontrolka ZAPNUTO/VYPNUTO začne blikat, po uplynutí 5“ dojde k potvrzení provedených nastavení, kontrolka přestane blikat (zůstane rozsvícena) a dojde k zahájení pracího cyklu.
6. Nastavený cyklus může být zrušen volbou jednoho ze symbolů ▮ (Stop/Vynulování), následně je třeba vyčkat 5“. Je-li zrušení potvrzeno, kontrolka ZAPNUTO/VYPNUTO začne blikat. Nyní můžete vypnout pračku a nastavit nový prací cyklus.
7. Po ukončení pracího programu dojde k vypnutí kontrolky ZABLOKOVANÁ DVÍŘKA, což poukazuje na možnost otevření dvířek. Vytáhněte prádlo a nechte dvířka pootevřena, aby mohl buben vyschnout. Vypněte pračku stisknutím tlačítka ⏻.

Tabulka programů

Druh prádla a stupeň zašpinení	Č. prog.	Volba teploty	Prací prášek		Aviváž	Délka pracího cyklu (min)	Popis pracího cyklu
			pred-pírání	praní			
ODOLNÉ TKANINY							
Extrémně zašpiněné bílé prádlo (prostěradla, ubrusy apod.)	**1**	90°C	•	•	•	135	Předpírání, praní, máchání, průběžné a závěrečné ždímání
Extrémně zašpiněné bílé prádlo (prostěradla, ubrusy apod.)	**2**	90°C		•	•	125	Praní, máchání, průběžné a závěrečné ždímání
Silně zašpiněné bílé a stálobarevné prádlo	**3**	60°C		•	•	110	Praní, máchání, průběžné a závěrečné ždímání
Bílé a jemné barevné prádlo, které není příliš zašpiněné (košile, trička apod.)	**4**	40°C		•	•	70	Praní, máchání, průběžné a závěrečné ždímání
Cykly máchání					•		Máchání, průběžné a závěrečné zdímání
Cyklus odstřed'ování							Vypuštění vody a závěrečné ždímání
Stop/Vynulování	▮						Přerušení/zrušení zvoleného programu
SYNTETICKÉ TKANINY							
Velmi silně zašpiněné stálobarevné syntetické tkaniny (dětské prádlo)	**5**	60°C		•	•	75	Praní, máchání, ochrana před zmačkáním nebo šetrné ždímání
Choulostivé syntetické barevné tkaniny (všechny typy mírně zašpiněného prádla)	**6**	40°C		•	•	60	Praní, máchání, ochrana před zmačkáním nebo šetrné ždímání
Cykly máchání					•		Máchání, ochrana pred zmačkáním nebo šetrné ždímání
Aviváž					•		Máchání s automatickým přidáním aviváže, ochrana pred zmačkáním nebo šetrné ždímání
Cyklus odstřed'ování							Vypuštění vody a šetrné ždímání
Stop/Vynulování	▮						Přerušení/zrušení zvoleného programu
VLNA							
Ruční praní	**7**	40°C		•	•	50	Praní, máchání, ochrana pred zmačkáním a šetrné ždímání
Zvláště choulostivé tkaniny (záclony, hedvábí, viskóza atd.)	**8**	30°C		•	•	45	Praní, máchání, ochrana pred zmačkáním nebo vypuštění vody
Cykly máchání					•		Máchání, ochrana pred zmačkáním nebo vypuštění vody
Cyklus odstřed'ování							Vypuštění vody a šetrné ždímání
Odčerpání vody							Vypuštění vody
Stop/Vynulování	▮						Přerušení/zrušení zvoleného programu

Poznámky

Popis funkce Ochrana před zmačkáním – *viz str. 19.* Údaje uvedené v tabulce mají pouze informativní charakter.

Nastavení činnosti dle potřeb uživatele

INDESIT

Nastavení teploty

Otáčením voliče TEPLOTY dojde k nastavení teploty praní (viz Tabulka programů na *str. 18*).
Teplota může být postupně snižována až po praní ve studené vodě (❄).

Funkce

Jednotlivé funkce, kterými pračka disponuje umožňují dosáhnout požadovaný stupeň čistoty a bělosti praného prádla.
Požadované volitelné funkce mohou být zvoleny stisknutím jednotlivých tlačítek podle níže uvedené tabulky.

Funkce	Efekt	Poznámky k použití
Rychlé praní	Umožňuje snížit dobu pracího cyklu přibližně o 30%.	Nesmí se používat u rogramů pro praní vlny a hedvábí.
1000-500	Slouží ke snížení rychlosti odstředování.	
Ochrana před zmačkáním	Toto tlačítko vám umožňuje přerušit program (na symbol STOP), kdy prádlo zůstane ležet ve vodě před zahájením odstřeďování. Je to velmi důležité tlačítko, které se používá pro choulostivé a syntetické materiály. Používá se pouze s pracími programy pro umělá vlákna, hedvábí a záclony, kdy vy sami nemůžete vyjmout prádlo okamžitě po jeho vyprání.	Než otevřete dvířka pračky, musíte ukončit cyklus praní takto: *Hedvábí a záclony:* stiskněte tlačítko **Ochrana před zmačkáním** a pračka vypustí vodu. *Umělá vlákna:* stiskněte tlačítko **Ochrana před zmačkáním**, jestliže chcete zařadit cyklus odstřeďování, nebo otočte knoflí kem PROGRAMŮ na symbol , jestliže chcete vypustit vodu.

Prací prostředky a prádlo

CZ

Dávkovač pracích prostředků

Dobrý výsledek praní závisí také na správném dávkování pracích prostředků: použití jejich nadměrného množství snižuje efektivitu praní a napomáhá tvorbě vodního kamene na vnitřních částech pračky a znečištění životního prostředí.

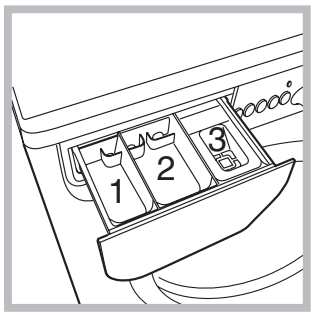

Při vytahování dávkovače pracích prostředků a při jeho plnění pracími anebo přídavnými prostředky postupujte následovně:

přihrádka 1: Prací prostředek (práškový) pro předpírání
přihrádka 2: Prací prostředek (práškový anebo tekutý) pro praní
Tekutý prací prostředek se nalévá pouze těsně před uvedením do chodu.
přihrádka 3: Přídavné prostředky (aviváž, atd.)
Aviváž nesmí vytékat z mřížky.

! Nepoužívejte prací prostředky určené na ruční praní, protože způsobují tvorbu nadměrného množstva pěny.

Příprava prádla

- Roztřiďte prádlo podle:
  - druhu tkaniny / symbolu na visačce.
  - barvy: oddělte barevné prádlo od bílého.
- Vyprázdněte kapsy a zkontrolujte knoflíky.
- Nepřekračujte povolenou náplň, vztahující se na hmotnost suchého prádla:
  Odolné tkaniny: max. 5 kg
  Syntetické tkaniny: max. 2.5 kg
  Jemné tkaniny: max. 2 kg
  Vlna: max. 1 kg

Kolik váží prádlo?

1 prostěradlo 400-500 g
1 povlak na polštář 150-500 g
1 ubrus 400-500 g
1 župan 900-1.200 g
1 ručník 150-250 g

Oděvy vyžadující zvláštní péči

Záclony: přehnout je a uložit dovnitř povlaku na polštář anebo do sáčku ze síťoviny. Je třeba je prát samotné a nepřekročit přitom poloviční náplň. Na praní záclon použijte program 8, který automaticky vyloučí odstřeďování.
Prošívané kabáty a větrovky: je možné je prát v pračce v případě, že jsou plněny husím anebo kachním prachovým peřím. Jednotlivé kusy oděvu obraťte naruby, naplňte pračku náplní s hmotností nepřesahující 2-3 kg, zopakujte jeden anebo víckrát máchání a použijte jemné odstřeďování.
Tenisky: očistěte je od bahna. Můžete je prát spolu s džínami a prádlem z odolných tkanin, nemůžete je však prát spolu s bílým prádlem.
Vlna: abyste dosáhli nejlepších výsledků, je třeba použít specifický prací prostředek na praní vlny a nepřekročit 1 kg náplně.

Opatření a rady

INDESIT

! Pračka byla navržena a vyrobena v souladu s platnými mezinárodními bezpečnostním předpisy. Tato upozornění jsou uváděna z bezpečnostních důvodů a je třeba si je pozorně přečíst.

Základní bezpečnostní pokyny

- Tento spotřebič byl navrhnut pro domácí, neprofesionální použití, a jeho funkce nesmí být měněny.
- Pračku mohou používat pouze dospělé osoby, podle pokynů uvedených v tomto návodě.
- Nedotýkejte se zařízení bosí, anebo v případě, když máte mokré ruce anebo nohy.
- Nevytahujte zástrčku ze zásuvky tahem za kabel, ale uchopením za zástrčku.
- Neotvírejte dávkovač pracích prostředků během činnosti zařízení.
- Nedotýkejte se vyčerpávané vody, protože může mít velmi vysokou teplotu.
- Nepokoušejte se o násilné otevření dvířek: mohlo by dojít k poškození bezpečnostního uzávěru, který zabraňuje náhodnému otevření.
- Při výskytu poruchy se v žádné případě nepokoušejte o opravu vnitřních částí zařízení.
- Vždy mějte pod kontrolou děti a zabraňte jejich přiblížení se k pračce během pracího cyklu.
- Během pracího cyklu mají dvířka tendenci ohřát se.
- V případě potřeby přemísťujte pračku ve dvou nebo ve třech, a věnujte celé operaci zvláštní pozornost. Nikdy se nepokoušejte pračku přemísťovat sami, je totiž velmi těžká.
- Před zahájením vkládání prádla zkontrolujte, zda je buben prázdný.

Likvidace

- Likvidace obalových materiálů: při jejich odstranění postupujte v souladu s místním předpisy a dbejte na možnou recyklaci.

- Evropská směrnice 2002/96/EC o odpadních elektrických a elektronických zařízeních stanovuje, že staré domácí elektrické spotřebiče nesmí být odkládány do běžného netříděného domovního odpadu. Staré spotřebiče musí být odevzdány do odděleného sběru, a to za účelem recyklace a optimálního využití materiálů, které obsahují, a z důvodu předcházení negativním dopadům na lidské zdraví a životní prostředí. Symbol “přeškrtnuté popelnice” na výrobku vás upozorňuje na povinnost odevzdat zařízení po skončení jeho životnosti do odděleného sběru.

  Spotřebitelé by měli kontaktovat příslušné místní úřady nebo svého prodejce ohledně informací týkajících se správné likvidace starého zařízení.

Jak ušetřit a brát ohled na životní prostředí

Technika ve službách životního prostředí
Vysvětlením toho, že uvnitř pračky je vidět málo vody, je skutečnost, že nový způsob praní Indesit umožňuje dokonale vyprat prádlo s použitím méně než polovičního množství vody: jedná se o dosažení vytýčeného cíle s ohledem na životné prostředí.

Šetření pracími prostředky, vodou, energií a časem

- Aby nedocházelo k plýtvání, je třeba používat pračku s plnou náplní. Jedna plná náplň, ve srovnání se dvěmi polovičními, umožňuje ušetřit až 50% energie.

- Předpírání je potřebné pouze při praní silně znečištěného prádla. Prací program bez předpírání umožňuje ušetřit od 5 do 15% energie.

- Při aplikaci příslušného prostředku proti skvrnám anebo jejich namočením před zahájením praní, je možné vyhnout se praní při vysokých teplotách. Použití stejného pracího programu při teplotě 60°C namísto 90°C anebo 40°C namísto 60°C, umožňuje ušetřit až 50% energie.

- Správné dávkování pracího prostředku, s ohledem na tvrdost vody, stupeň znečištění a množství praného prádla zabraňuje plýtvání a chrání životní prostředí: i když se jedná o biodegradabilní látky, prací prostředky narušují přirozenou rovnováhu v přírodě. Dále se je třeba, dle možností, vyhnout použití aviváže.

- Praní v podvečer nebo brzy ráno napomáhá nižší zátěži firem, zabývajících se výrobou energie.

- V případě, že prádlo má být vysušeno v sušičce, zvolte vysokou rychlost odstřeďování. Malé množství vody umožňuje šetřit čas a energii během sušícího programu.

Údržba a péče

CZ

Uzavření přívodu vody a vypnutí elektrického napájení

- Po každém praní uzavřete přívod vody. Tímto způsobem dochází k omezení opotřebení pračky a ke snížení nebezpečí úniku vody.
- Před zahájením čištění pračky a během operací údržby je třeba vytáhnout zástrčku přívodního kabelu ze zásuvky.

Čištění pračky

Vnější části a části z gumy mohou být čištěny hadrem navlhčeným ve vlažné vodě a saponátu. Nepoužívejte rozpouštědla anebo brusné prostředky.

Čištění dávkovače pracích prostředků

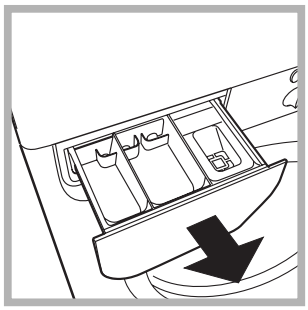

Vytáhněte dávkovač jeho nadzvednutím a vytáhnutím směrem ven *(viz obrázek)*.
Umyjte ho pod proudem vody; tento druh vyčištění je třeba vykonávat pravidelně.

Péče o dvířka a buben

- Dvířka ponechte po každé pootevřeny, aby se zabránilo tvorbě nepříjemných zápachů.

Čištění čerpadla

Součástí pračky je samočisticí čerpadlo, která nevyžaduje zvláštní péči. Může se však stát, že se v jeho vstupní části, určené na jeho ochranu, a nacházející se v jeho spodní části, zachytí drobné předměty (mince, knoflíky).

! Ujistěte se, že prací cyklus byl ukončen a vytáhněte zástrčku ze zásuvky.

Přístup ke vstupní části čerpadla:

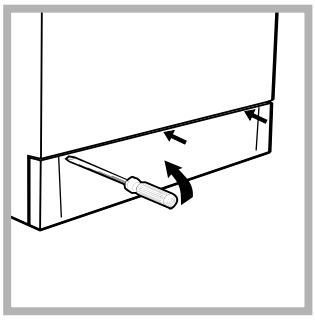

1. pomocí šroubováku odstraňte krycí panel nacházející se ve přední části pračky *(viz obrázek)*;

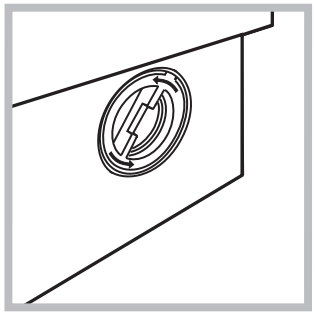

2. odšroubujte vrchní kryt otáčením proti směru hodinových ručiček *(viz obrázek)*: vytečení malého množství vody je zcela běžným jevem;

3.dokonale vyčistěte vnitřek vstupní části čerpadla;
4.nasaďte zpátky vrchní kryt;
5.namontujte zpátky krycí panel, přičemž se, před jeho přisunutím k pračce ujistěte, že došlo k správnému zachycení háčků do příslušných otvorů.

Kontrola přítokové hadice

Stav přítokové hadice je třeba zkontrolovat alespoň jednou ročně. Jsou-li na ní viditelné praskliny anebo trhliny, je třeba ji vyměnit: silný tlak působící na hadici během pracího cyklu by mohl způsobit její náhlé roztrhnutí.

! Nikdy nepoužívejte již použité hadice.

Poruchy a způsob jejich odstranění

INDESIT

Může se stát, že pračka nebude fungovat. Před telefonickým kontaktováním servisní služby *(viz str. 24)*, zkontrolujte prostřednictvím následujícího seznamu, zda se nejedná o jednoduše odstranitelný problém.

Poruchy:	Možné příčiny / Způsob jejich odstranění:
Pračku nelze zapnout.	• Zástrčka není zasunuta v zásuvce, anebo ne natolik, aby došlo ke spojení kontaktů. • V celém domě je vypnut proud.
Nedochází k zahájení pracího cyklu.	• Dvířka nejsou správně zavřena. • Nebylo stisknuto tlačítko ⏻. • Nebyl otevřen kohoutek přívodu vody.
Nedochází k napouštění vody do pračky.	• Přívodní hadice není připojena k vodovodnímu kohoutku. • Přívodní hadice je příliš ohnuta. • Nebyl otevřen kohoutek přívodu vody. • V celém domě je uzavřen přívod vody. • V rozvodu vody není dostatečný tlak.
Dochází k nepřetržitému napouštění a vyčerpávání vody.	• Ústí vypouštěcí hadice se nachází mimo určené rozmezí od 65 do 100 cm nad zemí *(viz str. 15).* • Koncová část vypouštěcí hadice je ponořena ve vodě *(viz str. 15).* • Odpad ve stěně není vybaven odvzdušňovacím otvorem. Když ani po uvedených kontrolách nedojde k odstranění problému, uzavřete přívod vody, vypněte pračku a přivolejte servisní službu. V případě, že se byt nachází na jednom z nejvyšších poschodí, je možné, že dochází k sifonovému efektu, jehož následkem pračka nepřetržitě napouští a odčerpává vodu. Na odstranění uvedeného efektu jsou v prodeji běžně dostupné speciální protisifónové ventily.
Nedochází k vyčerpání vody anebo k odstřeďování.	• Odčerpání vody netvoří součást nastaveného programu: u některých programů je potřebné jeho manuální uvedené do činnosti *(viz str. 18*). • Je aktivována funkce Ochrana před zmačkáním *(je-li součástí):* Tato funkce vyžaduje manuální vypouštění vody. • Vypouštěcí hadice je příliš ohnuta *(viz str. 15*). • Odpadové potrubí je ucpáno.
Během odstřeďování je možné pozorovat silné vibrace.	• Během instalace nebyl buben odjištěn předepsaným způsobem *(viz str. 14).* • Pračka není vyrovnána do vodorovné polohy *(viz str. 14*). • Pračka je namáčknuta mezi nábytkem a stěnou *(viz str. 14*).
Dochází k úniku vody z pračky.	• Přívodní hadice není správně připojena *(viz str. 14*). • Dávkovač pracích prostředků je ucpán (způsob jeho vyčištění – *viz str. 22*). • Vypouštěcí hadice není upevněna předepsaným způsobem *(viz str. 15*).
Volič programů se stále otáčí?	• Počkejte několik minut, až čerpadlo vypumpuje všechnu vodu, pak pračku vypněte, zvolte jeden ze symbolů stop/vynulování ▮, pak pračku opět zapněte. Jestliže se knoflík stále otáčí, zavolejte servis, protože to značí nějakou poruchu.
Dochází k tvorbě nadměrného množství pěny.	• Použitý prací prostředek není vhodný pro použití v automatické pračce (musí obsahovat označení „pro praní v pračce“, „pro praní v rukou nebo v pračce“ anebo podobné označení). • Bylo použito nadměrné množství pracích prostředků.

Servisní služba

CZ

Před přivoláním servisní služby:
- Zkontrolujte, zda nejste schopni poruchu odstranit sami *(viz str. 23);*
- Opětovně uveďte do chodu prací program, s cílem ověřit, zda byla porucha odstraněna;
- V opačném případě se obraťte na autorizované centrum servisní služby, na telefonním čísle uvedeném na záručním listě.

! Nikdy se neobracejte se žádostí o pomoc na techniky, kteří nejsou na vykonávání této činnost oprávněni.

Při hlášení poruchy uveďte:
- druh poruchy;
- model pračky (Mod.);
- výrobní číslo (S/N).

tyto informace jsou uvedeny na typovém štítku, nacházejícím se na zadní straně pračky.

Használati utasítás

MOSÓGÉP

HU

HU

Magyar

WI 102

Összefoglalás

Üzembehelyezés, 26-27
Kicsomagolás és vízszintbe állítás, 26
Víz és elektromos csatlakozás, 26-27
Első mosási ciklus, 27
Műszaki adatok, 27

Mosógép leírása, 28-29
Vezérlőpanel, 28
Visszajelző lámpák, 29

Indítás és Programok, 30
Röviden: egy program elindítása, 30
Programtáblázat, 30

Program módosítások, 31
Hőmérséklet beállítása, 31
Funkciók, 31

Mosószerek és mosandók, 32
Mosószeradagoló fiók, 32
Mosandó ruhák előkészítése, 32
Különleges bánásmódot igénylő darabok, 32

Óvintézkedések és tanácsok, 33
Általános biztonság, 33
Hulladékelhelyezés, 33
Környezetvédelem, 33

Karbantartás és törődés, 34
A víz elzárása és az elektromos áram kikapcsolása, 34
A mosógép tisztítása, 34
A mosószertartó tisztítása, 34
Az ajtó és a forgódob gondozása, 34
A szivattyú tisztítása, 34
A vízbevezető cső ellenőrzése, 34

Rendellenességek és elhárításuk, 35

Szerviz, 36
Mielőtt a Szervizhez fordulna, 36

INDESIT

Üzembehelyezés

HU

! E kézikönyv megőrzése azért fontos, hogy bármikor elővehesse, és megnézhesse. Ha a mosógépet eladná, átadná vagy másnál helyezné el, gondoskodjon arról, hogy e használati utasítás a géppel együtt maradjon, hogy az új tulajdonos is megismerhesse a mosógép funkcióit és az ezekre vonatkozó figyelmeztetéseket.

! Figyelmesen olvassa el az utasításokat: fontos információkat tartalmaznak az üzembehelyezésről, a használatról és a biztonságról.

Kicsomagolás és vízszintbe állítás

Kicsomagolás

1. Csomagolja ki a mosógépet.
2. Ellenőrizze, hogy a mosógép nem sérült-e meg a szállítás során. Ha a gépen sérülést talál, ne csatlakoztassa, és forduljon a készülék eladójához.

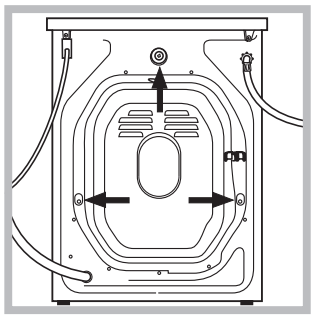

3. Távolítsa el a hátoldalon található, a szállításhoz felszerelt 3 védőcsavart, valamint a gumit a hozzá tartozó távtartóval *(lásd ábra)*.

4. A furatokat zárja le a tartozékként kapott műanyag dugókkal.
5. Minden darabot őrizzen meg: ha a mosógépet szállítani kell, előtte ezeket vissza kell szerelni.

! A csomagolóanyag nem gyermekjáték

Vízszintezés

1. A mosógépet sík és kemény padlóra állítsa, úgy, hogy ne érjen falhoz, bútorhoz vagy máshoz.

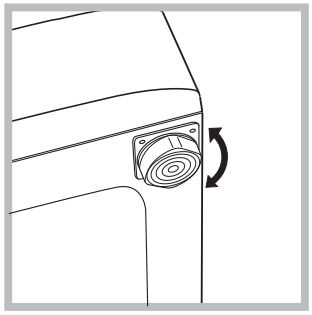

2. Ha a padló nem tökéletese vízszintes, az első lábak be-, illetve kicsavarásával kompenzálhatja azt *(lásd ábra)*. A dőlés a gép felső burkolatán mérve nem lehet több, mint 2°.

A pontos vízszintezés biztosítja a gép stabilitását, így az a működés során nem fog vibrálni, zajt okozni vagy elmozdulni. Szőnyegpadló vagy szőnyeg esetén a lábakat úgy állítsa be, hogy a mosógép alatt elegendő hely maradjon a szellőzésre.

Víz és elektromos csatlakozás

Vízbevezető cső csatlakoztatása

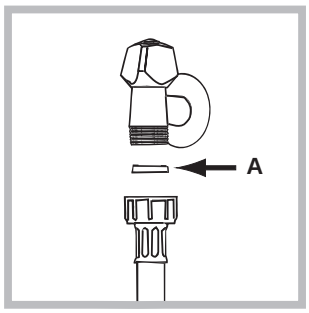

1. Illessze az A tömítést a vízbevezető cső végére és csavarozza fel a 3/4”-os külső menettel rendelkező hidegvíz csapra *(lásd ábra)*.
A csatlakoztatás előtt eresszen ki a csapból vizet addig, amíg a víz teljesen átlátszóvá nem válik.

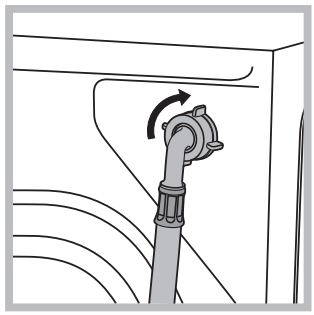

2. Csatlakoztassa a vízbevezető csövet a mosógéphez úgy, hogy azt a hátul jobboldalon fent lévő vízbemeneti csonkra csavarozza (*lásd ábra)*.

3. Ügyeljen arra, hogy a csövön ne legyen törés vagy szűkület.

! A csapnál a víznyomásnak a Műszaki adatok táblázatban szereplő határértékek között kell lennie *(lásd a szemben lévő oldalt)*.

! Amennyiben a vízbevezető cső nem elég hosszú, forduljon szaküzlethez vagy megbízott szakemberhez.

A leeresztőcső csatlakoztatása

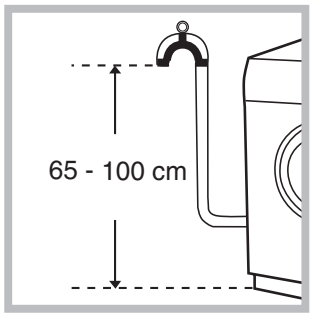

A leeresztőcsövet csatlakoztassa lefolyóhoz vagy a padlótól 65 és 100 cm közötti magasságban lévő fali lefolyószifonhoz anélkül, hogy megtörné,

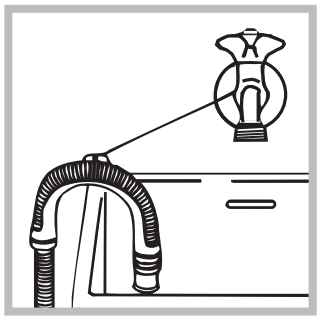

vagy akassza a mosdó vagy a kád szélére úgy, hogy a tartozékok között lévő vezetőt a csaphoz erősíti *(lásd ábra)*. A leeresztőcső szabad végének nem szabad vízbe merülnie.

! Toldások használata nem javasolt. Amennyiben feltétlenül szükséges, a toldás átmérője egyezzen meg az eredeti csőével, és semmiképpen se legyen 150 cm-nél hosszabb.

Elektromos bekötés

Mielőtt a csatlakozódugót az aljzatba dugná, bizonyosodjon meg arról, hogy:

- az aljzat földelése megfelel a törvény által előírtnak;
- az aljzat képes elviselni a gép Műszaki adatait tartalmazó táblázatban megadott maximális teljesítményfelvételt *(lásd szemben);*
- a hálózat feszültsége a Műszaki adatokat tartalmazó táblázatban szereplő értékek közé esik *(lásd szemben)*;
- Az aljzat legyen kompatibilis a gép csatlakozódugójával. Ellenkező esetben cserélje ki az aljzatot vagy a csatlakozódugót.

! A mosógép nem állítható fel nyílt téren, még akkor sem, ha a tér tetővel van fedve, mert nagyon veszélyes, ha a gép esőnek vagy zivataroknak van kitéve.

! A csatlakozódugónak könnyen elérhető helyen kell lennie akkor is, amikor a gép már a helyén áll.

! Ne használjon hosszabbítót vagy elosztót.

! Ne legyen a kábel megtörve vagy összenyomva.

! A hálózati kábelt csak megbízott szakember cserélheti.

Figyelem! A gyártó minden felelősséget elhárít, amennyiben a fenti előírásokat figyelmen kívül hagyják.

Első mosási ciklus

Üzembehelyezés után, mielőtt a mosógépet használni kezdené, végezzen egy 90°-os előmosás nélküli mosást mosóporral de mosandó ruha nélkül.

Műszaki adatok	
Modell	WI 102
Méretek	szélesség 59,5 cm magasság 85 cm mélység 52,5 cm
Ruhatöltet:	1-től 5 kg-ig
Elektromos csatlakozás	feszültség 220/230 Volt 50 Hz maximális felvett teljesítmény 1850 W
Vízcsatlakozások	maximális nyomás 1 MPa (10 bar) minimális nyomás 0,05 MPa (0,5 bar) dob űrtartalma 40 liter
Centrifuga fordulatszám	1000 fordulat/perc-ig
IEC456 szabvány Szerinti vezérlőprogramok	3-as program; hőmérséklet 60°C; 5 kg ruhatöltettel végezve.
CE	Ez a berendezés megfelel a következő Uniós Előírásoknak: - 73/02/19-i 73/23/CEE előírás (Alacsony feszültség) és annak módosításai - 89/05/03-i 89/336/CEE előírás (Elektromágneses összeférhetőség) és annak módosításai - 2002/96/CE

A mosógép leírása

HU

Vezérlőpanel

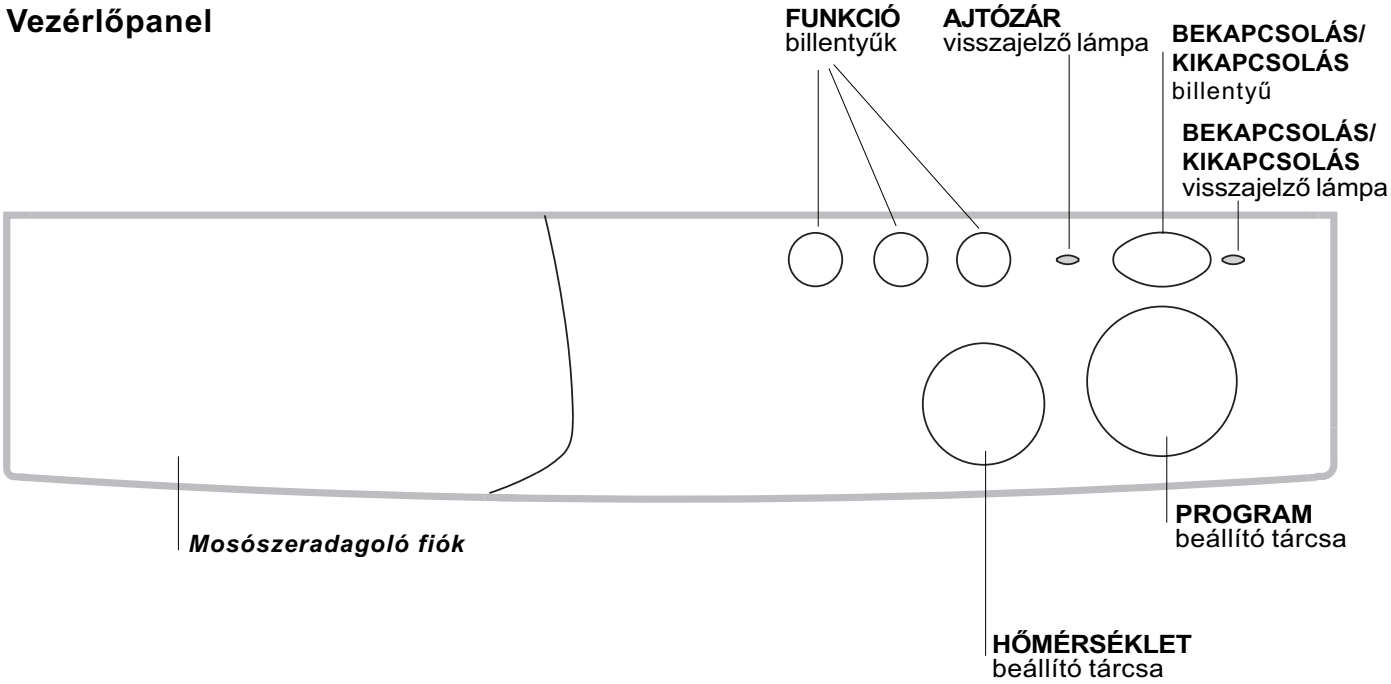

Mosószeradagoló fiók a mosószerek és adalékszerek betöltésére (*lásd 32. oldal*).

FUNKCIÓ billentyűk: a lehetséges funkciók kiválasztására.

HŐMÉRSÉKLET beállító tárcsa: a hőmérséklet vagy a hideg vizes mosás beállítására *(lásd 31. oldal).*

AJTÓZÁR visszajelző lámpa, jelzi, ha az üvegajtó kinyitható *(lásd oldal 29).*

BEKAPCSOLÁS/KIKAPCSOLÁS billentyű, a mosógép be- és kikapcsolására.
A mosógép kikapcsolása nem törli a kiválasztott programot.

BEKAPCSOLÁS/KIKAPCSOLÁS visszajelző lámpa, jelzi, ha a mosógép be van kapcsolva és a beállított programot a mosógép elfogadta *(lásd oldal 29).*

PROGRAM beállító tárcsa: a programok kiválasztására.
Megjegyzés: Miután a mosási cikust beállította és azt a mosógép elfogadta, a kezelőgomb elforgatásának nincs semmilyen hatása (kivéve, ha ▮ Stop/Reset pozícióban).
Ezt a gombot kizárólag az óra járásával megegyező irányban szabad elforgatni.

Visszajelző lámpák

A visszajelző lámpák fontos információkkal szolgálnak.
A következők olvashatók le róluk:

AJTÓZÁR visszajelző lámpa
Ez a biztonsági ellenőrző lámpa azt jelzi, hogy az ajtó reteszelve van, a véletlen kinyitás megakadályozása érdekében. A zár mechanizmus sérülésének elkerülése érdekében mielőtt megpróbálná kinyitni az ajtót várja meg amíg elalszik a lámpa, ez kb. 3 percig tart!

BEKAPCSOLÁS/KIKAPCSOLÁS visszajelző lámpa
Az lámpa villog, ha a készülék be van kapcsolva és egy program beállítását várja. A folyamatos világítás azt jelenti, hogy a készülék elfogadta a kiválasztott programot.

Indítás és Programok

HU

Röviden: egy program elindítása

1. Állítsa be a kívánt programot.
2. Állítsa be a mosási homérsékletet *(lásd oldal 31).*
3. Tegye be a ruhákat és csukja be az üvegajtót.
4. Öntse be a mosóport és az adalékokat *(lásd oldal 32).*
5. Kapcsolja be a mosógépet az ⏻ gomb megnyomásával. Az BEKAPCSOLÁS/ KIKAPCSOLÁS visszajelző lámpa villogni kezd, 5 másodperc múlva a beállítást a gép elfogadja, a kijelző abbahagyja a villogást (folyamatosan világít) és elkezdődik a mosási ciklus.
6. A beállított ciklus törléséhez válasszon egyet az ▮ szimbólumok közül (Stop/Reset) és várjon 5 másodpercet. Amikor a törlést a gép elfogadta, az BEKAPCSOLÁS/ KIKAPCSOLÁS visszajelző lámpa villog, lekapcsolhatja a mosógépet és beállíthat egy új ciklust.
7. A program végén az AJTÓZÁR visszajelző lámpa kialszik, jelezve, hogy az ajtó kinyitható. Kapcsolja le a mosógépet az ⏻ gomb megnyomásával.
   Vegye ki a ruhákat és hagyja félig nyitva az ajtót, hogy a dob megszáradhasson.

Programtáblázat

Az anyag és a piszok természete	Programok	Hőmérséklet	Mosószer		Lágyítószer	Ciklusidő (perc)	A mosási ciklus leírása
			előmosás	mosás			
PAMUT ANYAGOK							
Erősen szennyezett fehér ruhák (lepedő, abrosz, stb.)	1	90°C	•	•	•	135	Előmosás, mosás, öblítés, középső és végső centrifugálás
Erősen szennyezett fehér ruhák (lepedő, abrosz, stb.)	2	90°C		•	•	125	Mosás, öblítés, középső és végső centrifugálás
Erősen szennyezett fehér és színes ruhák	3	60°C		•	•	110	Mosás, öblítés, középső és végső centrifugálás
Átlagosan szennyezett fehér és színes ruhák (pólók, ingek stb.)	4	40°C		•	•	70	Mosás, öblítés, középső és végső centrifugálás
Öblítés					•		Öblítések, közbenső és végső centrifugálás
Centrifugálás							Szivattyúzás és végső centrifugálás
Stop/Reset	▮						A kiválasztott program megszakítása / törlése
SZINTETIKUS ANYAGOK							
Erősen szennyezett színtartó szintetikus anyagok (csecsemőruhák stb.)	5	60°C		•	•	75	Mosás, öblítések, gyűrődés elleni védelem vagy kímélő centrifugálás
Kényes színes szintetikus anyagok (minden enyhén szennyezett ruhanemű)	6	40°C		•	•	60	Mosás, öblítések, gyűrődés elleni védelem vagy kímélő centrifugálás
Öblítés					•		Öblítések, gyűrődés elleni védelem vagy kímélő centrifugálás
Lágyítás					•		Öblítések, automatikus öblítőszer ürítés, gyűrődés elleni védelem vagy gyenge centrifugálás
Centrifugálás							Szivattyúzás és kímélő centrifugálás
Stop/Reset	▮						A kiválasztott program megszakítása / törlése
ÉRZÉKENY ANYAGOK							
Gyapjú ruhák (mosógépben mosható gyapjú)	7	40°C		•	•	50	Mosás, öblítések, gyűrődés elleni kímélő centrifugálás
Különösen kényes ruhák és anyagok (függönyök, selyem. viszkóz, stb.)	8	30°C		•	•	45	Mosás, öblítések, gyűrődés elleni védelem vagy szivattyúzás
Öblítés					•		Öblítések, gyűrődés elleni védelem vagy szivattyúzás
Centrifugálás							Szivattyúzás és kímélő centrifugálás
Szivattyúzás							Szivattyúzás
Stop/Reset	▮						A kiválasztott program megszakítása / törlése

Megjegyzések

A Gyűrődésvédelem funkció leírását lásd *a 31. oldalon.* A táblázatban szereplő értékek tájékoztató jellegűek.

Program módosítások

INDESIT

Hőmérséklet beállítása

A mosási hőmérsékletet a HŐMÉRSÉKLET tárcsa elforgatásával lehet beállítani (lásd a Programtáblázatot *a 30. oldalon)*.
A hőmérsékletet a hideg vízzel történő mosásig lehet csökkenteni (❄).

Funkciók

A mosógép különféle mosófunkciói lehetővé teszik a kívánt tisztítás és fehérség elérését.
A funkciók aktiválásához nyomja meg a kívánt programhoz tartozó gombot, az alábbi táblázatnak megfelelően.

Funkciók	Hatás	Megjegyzések a használathoz
Gyors	Nagyjából 30%-kal csökkenti a mosási ciklus idejét.	Nem használható speciális programokkal és gyapjú, valamint selyem mosásakor.
1000-500	Csökkenti a centrifuga fordulatszámát.	
STOP **Gyűrődésvédelem**	Ez a funkció lehetővé teszi a program megszakítását (az STOP jelnél) és beáztatva tartja a ruhát centrifugálás előtt. Ez egy nagyon értékes funkció, mivel óvja a kényes és szintetikus szöveteket. Kizárólag szintetikus szövetek, selyem és függöny mosási programjaihoz használandó, amikor nem tudja azonnal kivenni a ruhaneműt a mosógépből.	Mielőtt kinyitná a mosógép ajtaját, az alábbi módon fejezze be a mosási programot: *Selyem és függöny:* nyomja meg az **Gyűrődésvédelem** gombot és a mosógép kiüríti a vizet. *Szintetikus anyagok:* ha centrifugálni szeretne, nyomja meg az **Gyűrődésvédelem** gombot, amennyiben ki akarja szivattyúzni a vizet, fordítsa el a PROGRAM tekerőgombot az jelig.

Mosószerek és mosandók

HU

Mosószeradagoló fiók

A mosás eredményessége függ a mosószer helyes adagolásától is: ha túl sokat adagol belőle, a mosás nem lesz hatékonyabb, de hozzájárul ahhoz, hogy lerakódás képződjön a mosógépben, valamint a környezetet is jobban szennyezi.

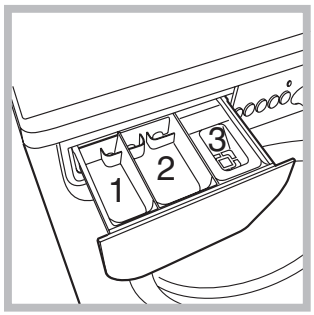

Húzza ki a mosószeradagoló fiókot, és a következőképpen tegye bele a mosószret vagy az adalékot.

1-es tartály: Mosószer előmosáshoz (por)
2-es tartály: Mosószer mosáshoz (por vagy folyadék)
A folyékony mosószert csak az indítás előtt lehet betölteni.
3-as tartály: Adalékok (öblítőszerek, illatosítók, stb.)
Az öblítőszer ne érjen a rács fölé.
! Ne használjon kézimosószert, mert túlzottan sok hab képződik.

Mosandó ruhák előkészítése

- Osztályozza a mosandókat a következők szerint:
  - kelme típusa / címkén lévő szimbólum.
  - színek: válogassa külön a színes ruhákat a fehérektől.
- Ürítse ki a zsebeket, és vizsgálja meg a gombokat.
- Ne lépje túl a mosandók száraz súlyára vonatkozóan megadott értékeket:
  Tartós anyagok: max. 5 kg
  Szintetikus anyagok: max. 2,5 kg
  Kényes anyagok: max. 2 kg
  Gyapjú: max. 1 kg

Milyen nehezek a mosandó ruhák?

1 lepedő 400-500 g.
1 párnahuzat 150-200 g.
1 asztalterítő 400-500 g.
1 fürdőköpeny 900-1200 g.
1 törülköző 150-250 g.

Különleges bánásmódot igénylő darabok

Függönyök: hajtogatva tegye párnahuzatba (vászonzsákba) vagy hálós zacskóba. Külön mossa őket, és ne lépje túl a fél töltésnyi mennyiséget. használja a 8-es programot, amelyik automatikusan kikapcsolja a centrifugálást.
Toll/pehely ágyneműk és tollkabátok: ha a benne lévő liba vagy kacsatoll mosógépben mosható. Fordítsa ki a darabokat, és egyszerre legfeljebb 2-3 kg-nyit mosson úgy, hogy egyszer vagy kétszer megismétli az öblítést, és kíméletes centrifugálást használ.
Teniszcipők: tisztítsa meg a sártól. Együtt moshatók a farmer és más tartós anyagokkal, de nem a fehér ruhadarabokkal.
Gyapjú: a legjobb eredmény elérése érdekében használjon speciális mosószert (gyapjúmosószert), és ne lépje túl az 1 kg ruhatöltetet.

Óvintézkedések és tanácsok

INDESIT

! A mosógépet a nemzetközi biztonsági szabványoknak megfelelően tervezték és gyártották. Ezeket a figyelmeztetéseket biztonsági okokból írjuk le, és figyelmesen el kell olvasni őket.

Általános biztonság

- Ezt a készüléket egyfajta háztartási és nem professzionális használatra tervezték, és a funkcióit megváltoztatni nem szabad.
- A mosógépet csak felnőtt használhatja, és csak az e használati utasításban megadott utasítások szerint.
- Ne érjen a géphez mezítláb, illetve vizes vagy nedves kézzel vagy lábbal.
- A csatlakozódugót az aljzatból ne a kábelt, hanem a csatlakozót fogva húzza ki.
- Ne nyissa ki a mosószeradagoló fiókot, ha a mosógép működik.
- Ne nyúljon a leeresztett vízbe, mert forró lehet.
- Semmiképpen ne feszegesse az ajtót: megsérülhet a véletlen nyitást akadályozó biztonsági retesz.
- Hiba esetén semmiképpen se nyúljon a gép belső részeihez, és ne próbálja megjavítani.
- Mindig ügyeljen arra, hogy gyerekek ne mehessenek a működő gép közelébe.
- A mosás során az ajtó meleg lehet.
- Amennyiben a gépet át kell helyezni, két vagy három személy végezze, maximális figyelemmel. Soha sem egyedül, mert a gép nagyon súlyos.
- A mosandó berakása előtt ellenőrizze, hogy a forgódob üres legyen.

Hulladékelhelyezés

- Csomagolóanyag megsemmisítése: tartsa be a helyi előírásokat, így a csomagolás újrahasznosítható.
- Az elektromos készülékek megsemmisítéséről szóló európai direktíva 2002/96/EC előírja, hogy a régi háztartási gépeket nem szabad a normál nem szelektív hulladékgyűjtési folyamat során összegyűjteni. A régi gépeket szelektíven kell összegyűjteni, hogy optimalizálni lehessen a bennük lévő anyagok újrahasznosítását és csökkenteni lehessen az emberi egészségre és környezetre gyakorolt hatásukat. Az áthúzott “szemeteskuka” jele emlékezteti Önt arra, hogy kötelessége ezeket a termékeket szelektíven összegyűjteni.

  A fogyasztóknak a helyi hatóságot vagy kereskedőt kell felkeresniük a régi háztartási gépek helyes elhelyezését illetően.

Környezetvédelem

Környezetvédelmet szolgáló technológia

Ha az ajtó üvegén keresztül kevés víz látszik, az azért van, mert az új technológiának köszönhetően az Indesit ak a felénél kevesebb víz is elég ahhoz, hogy maximális tisztítóhatást érjen el: egy olyan cél, amelyet a környezet megóvása érdekében tűztünk ki.

Takarítson meg mosószert, vizet, energiát és időt

- Annak érdekében, hogy ne pazaroljunk az erőforrásokkal, a mosógépet teljes ruhatöltettel kell használni. Egy teljes ruhatöltettel való mosás két féltöltet helyett, akár 50% energia megtakarítást is lehetővé tehet.
- Az előmosás csak nagyon szennyezett ruhák esetén szükséges. Ha nem használja, azzal mosószert, időt és 5-15% energiát takarít meg.
- Ha a foltokat a mosás előtt folttisztítóval kezeli, és beáztatja, kevesebb szükség lesz a magas hőmérsékletű mosásra. A 60°C-on történő mosás a 90°C helyett, vagy 40°C-on 60°C helyett akár 50% energiamegtakarításhoz is vezethet.
- Ha a mosószert a víz keménysége, a szennyezettség mértéke és a ruha mennyisége alapján helyesen adagolja, elkerüli a pazarlást és nem terheli feleslegesen a környezetet: még, ha biológiailag lebomló fajtájúak is, a mosószerek olyan összetevőket tartalmaznak, amelyek megváltoztatják a természet egyensúlyát. Ezen kívül, kerülje az öblítőszerek használatát, amennyire csak lehet.
- Ha a késő délután és a kora hajnal közötti időszakban mos, akkor hozzájárul ahhoz, hogy csökkentse az áramszolgáltató vállalatok terhelését.
- Ha a mosott ruhákat utána szárítógépben szárítja, magas fordulatszámú centrifugálást válasszon. Ha a mosott ruhában kevés a víz, időt és energiát takarít meg a szárítóprogramnál.

Karbantartás és törődés

HU

A víz elzárása és az elektromos áram kikapcsolása

- Minden mosás után zárja el a vízcsapot. Így kíméli a mosógép vízrendszerét, és megszünteti a vízszivárgás kockázatát.
- Húzza ki a hálózati csatlakozódugót az aljzatból, amikor a mosógépet tisztítja vagy karbantartást végez.

A mosógép tisztítása

A külső részeket és a gumi részeket langyos szappanos vizes ronggyal tisztíthatja. Ne használjon oldószert vagy súrolószert.

A mosószeradagoló fiók tisztítása

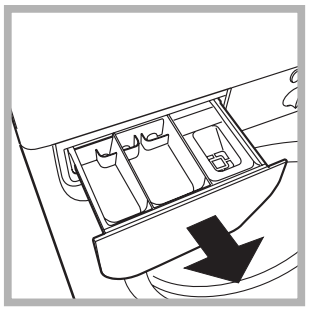

Vegye ki a fiókot úgy, hogy felemeli és kifelé húzza (*lásd ábra*). Folyóvíz alatt mossa ki. Ezt a tisztítást gyakran el kell végezni.

Az ajtó és a forgódob gondozása

- Az ajtót hagyja mindig résre nyitva, nehogy rossz szagok keletkezzenek.

A szivattyú tisztítása

A mosógép öntisztító szivattyúval van felszerelve, melynek nincs szüksége tisztítási és karbantartási műveletekre. Az azonban megtörténhet, hogy kis tárgyak kerülnek (aprópénz, gomb) a szivattyút védő előkamrába, ami a szivattyú alsó részén található.

! Győződjön meg róla, hogy a mosóprogram véget ért, és húzza ki a hálózati csatlakozót.

Hogy hozzáférjen az előkamrához:

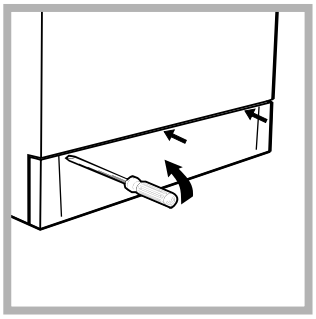

1. egy csavarhúzó segítségével távolítsa el a burkolópanelt a mosógép elejéről (*lásd ábra*);

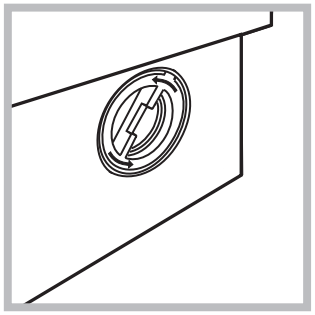

2. az óra járásával ellentétes irányban forgatva csavarja le a fedelet *(lásd ábra)*: természetes, hogy egy kevés víz kifolyik;

3. gondosan tisztítsa ki a belsejét;
4. csavarja vissza a fedelet;
5. szerelje vissza a panelt úgy, hogy mielőtt azt a gép felé nyomná, meggyőződik arról, hogy a horgok a hozzájuk tartozó furatokba illeszkednek.

A vízbevezető cső ellenőrzése

Évente legalább egyszer ellenőrizze a gumicsövet. Ki kell cserélni, ha repedezett vagy hasadozott: a mosás során a nagy nyomás hirtelen szakadást okozhat.

! Soha ne alkalmazzon már használt csöveket.

Rendellenességek és elhárításuk

INDESIT

Megtörténhet, hogy a mosógép nem működik. Mielőtt felhívná a Szervizt *(lásd 36. oldal)* ellenőrizze, hogy nem olyan problémáról van szó, amely a következő lista segítségével egyszerűen megoldható.

Rendellenességek:	Lehetséges okok / Megoldás:
A mosógép nem kapcsol be.	• A hálózati csatlakozódugó nincs bedugva az aljzatba, vagy nem eléggé ahhoz, hogy jól érintkezzen. • Nincs áram a lakásban.
A mosási ciklus nem indul el.	• Az ajtó nincs jól becsukva. • Nem nyomta meg az ⏽ billentyűt. • A vízcsap nincs nyitva.
A mosógép nem vesz fel vizet .	• A vízbevezető cső nincs csatlakoztatva a csaphoz. • A cső meg van törve. • A vízcsap nincs nyitva. • A lakásban nincs víz. • Nincs elegendő nyomás.
A mosógép folytonosan szívja és lereszti a vizet.	• A leeresztőcső nem a padlószinttől 65 és 100 cm közötti magasságban van felszerelve (*lásd 27. oldal).* • A leeresztőcső vége vízbe merül (*lásd 27. oldal).* • A fali szifonnak nincs szellőzése. Ha ezen vizsgálatok után a probléma nem oldódik meg, zárja el a vízcsapot, kapcsolja ki a mosógépet és hívja ki a szervizszolgálatot. Ha a lakás egy épület legfelsőbb emeleteinek egyikén található, lehetséges, hogy a csatorna-szellőző eltömődésének jelensége (szivornyahatás) lépett fel, ezért a mosógép folytonosan szívja és leereszti a vizet. Ezen kellemetlenség elkerülésére a kereskedelmi forgalomban rendelkezésre állnak csatorna-szellőző szelepek.
A mosógép nem ereszti le a vizet, vagy nem centrifugál.	• A program nem ereszti le a vizet: némelyik programnál manuálisan kell elindítani (*lásd 30. oldal*). • A Gyűrődésmentesítés aktív *(amennyiben be lett állítva):* Ennél a funkciónál kézzel kell elindítani az ürítést. • A leeresztőcső meg van törve (*lásd 27. oldal*). • A lefolyó el van dugulva.
A mosógép nagyon rázkódik a centrifugálás alatt.	• Az üzembehelyezéskor nem távolították el a forgódob rögzítését (*lásd 26. oldal).* • A mosógép nem áll vízszintben (*lásd 26. oldal*). • A mosógép a bútor és a fal köté van szorítva (*lásd 26. oldal*).
A mosógépből elfolyik a víz.	• A vízbevezető cső nincs jól felcsavarva (*lásd 26. oldal*). • A mosószeradagoló fiók eltömődött (a tisztítást *lásd a 34. oldalon*). • A leeresztőcső nincs jól rögzítve (*lásd 27. oldal*).
A programválasztó kapcsoló folyamatosan forog?	• Várjon néhány percet, amíg a szivattyú kiüríti a mosógépben lévő vizet, kapcsolja ki a mosógépet, válassza ki ▮ Stop/Reset szimbólumok egyikét, majd újra kapcsolja be a mosógépet! Amennyiben a gomb továbbra is forog, hívja a vevőszolgálatot, mert ez rendellenességet jelez!
Sok hab képződik.	• A mosószer nem mosógépekhez való (kell, hogy szerepeljen rajta, hogy „gépi”, „kézi vagy gépi mosáshoz”, vagy hasonló). • Túl sok mosószert használt.

Szerviz

HU

Mielőtt a Szervizhez fordulna:
- Győződjön meg arról, hogy a hibát nem tudja maga is elhárítani (*lásd 35. oldal);*
- Újból indítsa el a programot, hogy lássa, elhárította-e a hibát;
- Ellenkező esetben forduljon a megbízott Szakszervizhez: a telefonszámot a garanciajegyen találja.

! Soha ne forduljon nem megbízott szerelőhöz.

Közölje:
- a meghibásodás jellegét;
- a mosógép modelljét (Mod.);
- a gyártási számot (Sorsz.).

Ezen információk a mosógép hátsó részére felerősített táblán találhatók.

INSTRUCȚIUNI DE FOLOSIRE

MAŞINĂ DE SPĂLAT RUFE

RO

RO

Română

WI 102

Sumar

Instalare, 38-39
Scoaterea din ambalaj şi nivelarea, 38
Legături hidraulice şi electrice, 38-39
Primul ciclu de spălare, 39
Date tehnice, 39

Descrierea maşinii de spălat, 40-41
Panoul de control, 40
Indicatoare luminoase, 41

Pornire şi Programe, 42
Pe scurt: pornirea unui program, 42
Tabel de programe, 42

Personalizări, 43
Stabilirea temperaturii de spălare, 43
Funcții, 43

Detergenți şi rufe albe, 44
Sertarul detergenților, 44
Prepararea rufelor, 44
Rufe deosebite, 44

Precauții şi sfaturi, 45
Protecție generală, 45
Aruncarea reziduurilor, 45
Protecția şi respectarea mediului înconjurător, 45

Întreținere şi îngrijire, 46
Oprirea apei şi a curentului electric, 46
Curățarea maşinii de spălat, 46
Curățarea sertarului pentru detergenți, 46
Îngrijirea hubloului şi a coşului, 46
Curățarea pompei, 46
Controlarea tubului de alimentare cu apă, 46

Anomalii şi remedii, 47

Asistență, 48
Înainte de a lua legătura cu Asistența, 48

INDESIT

Instalare

RO

! Este important să se păstreze acest manual pentru a-l putea consulta în orice moment. În caz de vânzare, de cesiune sau de schimbare a locuinței, acesta trebuie să rămână împreună cu maşina de spălat pentru a informa noul proprietar cu privire la funcționare şi la respectivele avertismente.

! Citiți cu atenție instrucțiunile: veți găsi informații importante cu privire la instalare, la folosire şi la siguranță.

Scoaterea din ambalaj şi nivelarea

Scoaterea din ambalaj

1. Scoaterea din ambalaj a maşinii de spălat.
2. Controlați ca maşina de spălat să nu fi fost deteriorată în timpul transportului. Dacă este deteriorată nu o conectați şi luați legătura cu cine v-a vândut-o.

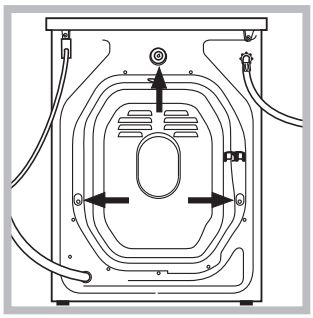

3. Scoateți cele 3 şuruburi de protecție pentru transport şi cauciucul cu respectivul distanțator, situate în partea posterioară *(vezi figura).*

4. Închideți orificiile cu dopurile din plastic aflat în dotare.
5.Păstrați toate piesele: pentru cazul în care maşina de spălat va trebui să fie transportată, piesele vor trebui montante din nou.

! Ambalajele nu constituie jucării pentru copii

Nivelare

1. Instalați maşina de spălat pe un paviment plan şi rigid, fără a o sprijini de ziduri, mobilă sau altceva.

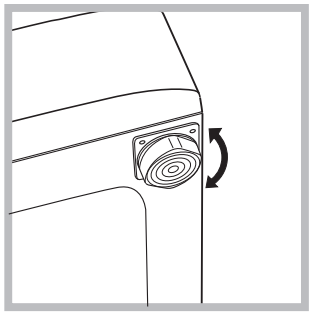

2. Dacă podeaua nu este perfect orizontală, compensați neregularitățile deşurubând sau înşurubând picioruşele anterioare *(vezi figura);* unghiul de înclinare, măsurat pe planul de lucru, nu trebuie să depăşească 2°.

O nivelare precisă conferă stabilitate maşinii şi evită vibrații, zgomote şi deplasări pe timpul funcționării. În cazul mochetelor sau a unui covor, reglați picioruşele astfel încât să mențineți sub maşina de spălat un spațiu suficient pentru ventilare.

Legături hidraulice şi electrice

Conectarea tubului de alimentare cu apă

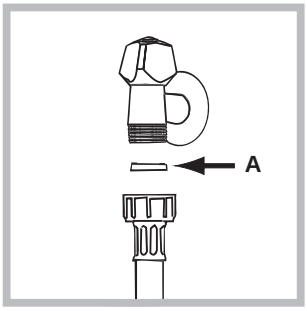

1. Introduceți garnitura A în extremitatea tubului de alimentare şi înşurubați-l la un robinet de apă rece cu gura filetată de l' gaz *(vezi figura).*
Înainte de conectare, lăsați apa să curgă pentru a se limpezi.

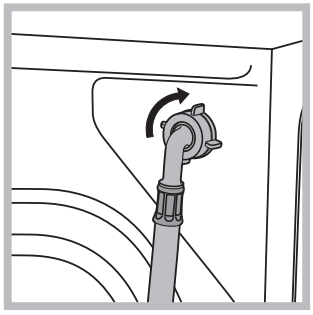

2. Conectați tubul de alimentare la maşina de spălat, înşurubându-l la respectiva priză de apă, în partea posterioară, sus în dreapta *(vezi figura)*.

3. Fiți atenți ca tubul să nu fie nici curbat nici îndoit.

! Presiunea apei trebuie să fie cuprinsă în valorile tabelului Date tehnice *(vezi pagina alăturată).*

! Dacă lungimea tubului de alimentare nu este suficientă, adresați-vă unui magazin specializat sau unui tehnician autorizat.

Conectarea tubului de evacuare

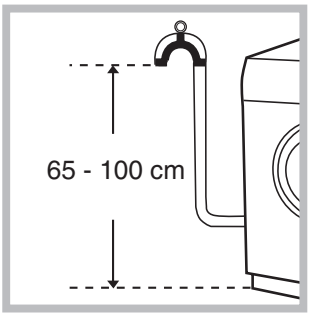

Conectați tubul de evacuare, fără a-l îndoi, la o conductă de evacuare sau la o gură de evacuare în zid, situate între 65 şi 100 cm de pământ;

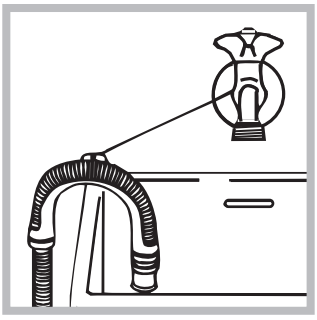

sau sprijiniți-l pe marginea unei chiuvete sau a unei căzi, legând ghidul aflat în dotare, de robinet *(vezi figura).* Extremitatea liberă a tubului de evacuare nu trebuie să rămână cufundată în apă.

! Nu este recomandabilă folosirea tuburilor de prelungire; dacă este indispensabil, tubul de prelungire trebuie să aibă acelaşi diametru cu tubul original şi nu trebuie să depăşească 150 cm.

Legătura electrică

Înainte de a introduce fişa în priza de curent, asigurați-vă ca:

- priza să fie cu împământare şi conform prevederilor de lege;
- priza să poată suporta sarcina maximă de putere a maşinii, indicată în tabelul cu Date tehnice *(vezi alături);*
- tensiunea de alimentare să fie cuprinsă în valorile indicate în tabelul cu Date tehnice *(vezi alături);*
- priza să fie compatibilă cu fişa maşinii de spălat. În caz contrar înlocuiți priza sau fişa.

! Maşina de spălat nu trebuie instalată afară, nici chiar în cazul în care spațiul este adăpostit, deoarece este foarte periculoasă expunerea maşinii la ploi şi furtuni.

! După instalarea maşinii de spălat, priza de curent trebuie să fie uşor accesibilă.

! Nu folosiți prelungitoare şi prize multiple.

! Cablul nu trebuie să fie îndoit sau comprimat.

! Cablul de alimentare trebuie să fie înlocuit doar de tehnicieni autorizați.

Atenție! Producătorul îşi declină orice responsabilitate pentru cazul în care aceste norme nu se respectă.

Primul ciclu de spălare

După instalare, înainte de folosire, efectuați un ciclu de spălare cu detergent şi fără rufe, selectând programul la 90°C fără prespălare.

Date tehnice	
Model	WI 102
Dimensiuni	lărgime 59,5 cm înălţime 85 cm profunzime 52,5 cm
Capacitate	de la 1 la 5 kg
Legături electrice	tensiune 220/230 Volţi 50 Hz putere maximă absorbită 1850 W
Legături hidrice	presiune maximă 1 MPa (10 bari) presiune minimă 0,05 MPa (0,5 bari) capacitatea cuvei 40 litri
Viteza de centrifugare	până la 1000 de rotaţii pe minut
Programe de control pe baza normei IEC456	programul 3; temperatura 60°C; efectuată cu 5 kg de rufe.
CE	Acest aparat este conform cu următoarele Directive Comunitare: - 73/23/CEE din data de 19/02/73 (Tensiuni Joase) şi modificări succesive - 89/336/CEE din data de 03/05/89 (Compatibilitate Electromagnetică) şi modificări succesive
Zgomot (dB(A) re 1 pW)	Spălare: 66 Turaţie de centrifugare: 76

Descrierea maşinii de spălat

RO

Panoul de control

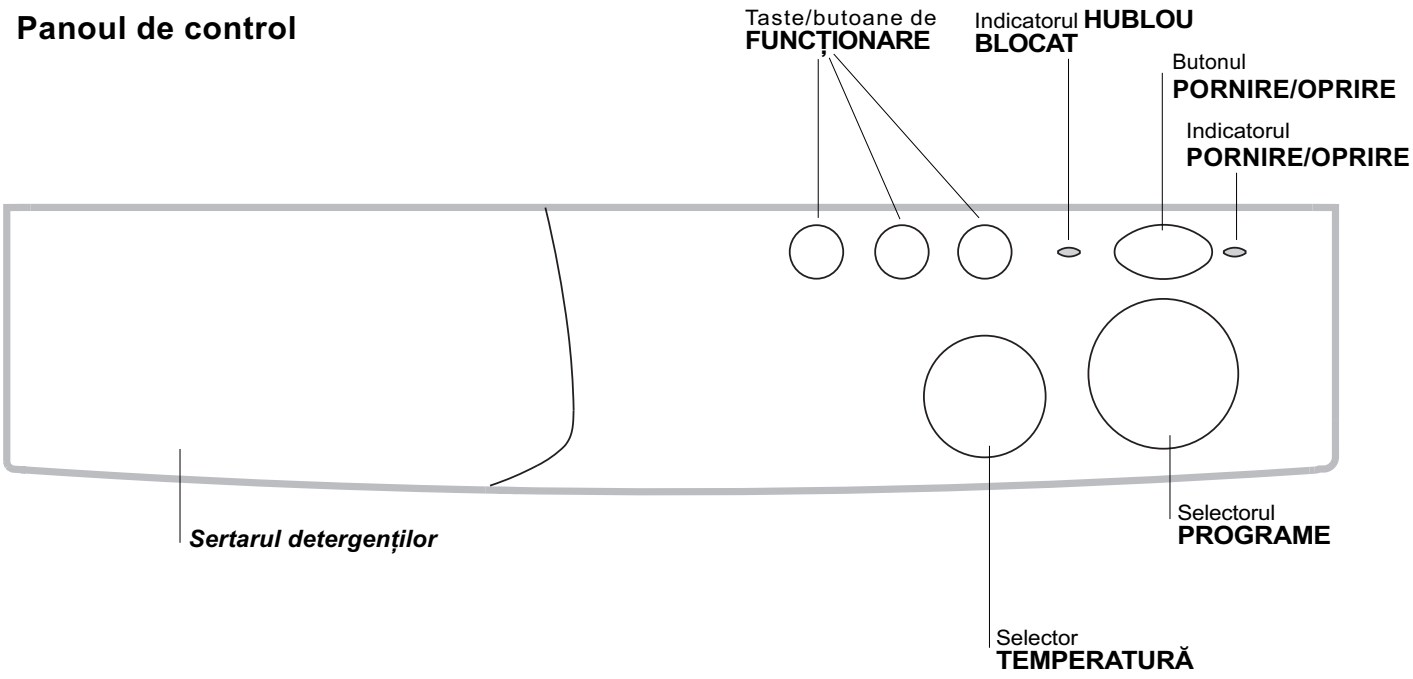

Sertarul detergenților: pentru a încărca detergenți şi aditivi *(vezi pag. 44*).

Taste **FUNCȚIONARE:** pentru a selecta funcțiile disponibile.

Selector **TEMPERATURĂ:** pentru a selecta temperatura sau programul de spălare la rece *(a se vedea pag. 43).*

Indicatorul **HUBLOU BLOCAT**, pentru a şti dacă hubloul se poate deschide *(vezi pag. 41).*

Butonul **PORNIRE/OPRIRE** pentru pornirea şi oprirea maşinii de spălat.
Oprirea maşinii nu anulează programul selectat.

Indicatorul **PORNIRE/OPRIRE**, pentru a şti dacă maşina de spălat este pornită şi dacă programul selectat a fost acceptat *(vezi pag. 41).*

Selector PROGRAME: pentru alegerea programelor.
Notă: După ce ciclul de spălare a fost selectat şi acceptat de maşina de spălat, deplasarea selectorului nu mai are nici o influență (cu excepția poziției ▮ Stop/Reset).
Rețineți că acest buton nu poate fi rotit decât în sensul acelor de ceasornic.

Indicatoare luminoase

Indicatoarele luminoase furnizează informații importante, după cum urmează:

Indicatorul HUBLOU BLOCAT
Atunci când acest bec este aprins înseamnă că hubloul maşinii de spălat rufe este închis. Pentru a preveni orice accident, trebuie să aşteptați ca acest bec să se stingă singur înainte de a deschide hubloul. Acest interval de timp durează aproximativ 3 minute.

Indicatorul PORNIRE/OPRIRE
Becul va clipi atunci când maşina de spălat rufe este pornită şi procesul de selectare a programului de spălare nu este încheiat. Lumina aprinsă continuu indică acceptarea programul de spălare dorit de dvs.

Pornire şi Programe

RO

Pe scurt: pornirea unui program

1. Stabiliţi programul dorit.
2. Selectaţi temperatura de spălare *(a se vedea pag. 43).*
3. Introduceţi rufele şi închideţi hubloul.
4. Introduceţi detergenţi şi aditivi *(vezi pag. 44).*
5. Porniţi maşina de spălat apăsând pe butonul ⏻. Indicatorul PORNIRE/OPRIRE începe să semnalizeze, după 5” selectarea se acceptă, ledul nu mai semnalizează (rămânând aprins) şi începe ciclul de spălare.
6. Pentru a anula ciclul selectat, selecţionaţi unul din simbolurile ▮ (Stop/Reset) şi aşteptaţi 5". când anularea a fost acceptată, Indicatorul PORNIRE/OPRIRE semnalizează, şi în acest caz puteţi închde maşina şi selecta un alt ciclu.
7. La sfârşitul programului indicatorul luminos HUBLOU BLOCAT va semnaliza indicând faptul că hubloul poate fi deschis.
   Închideţi maşina de spălat apăsând pe butonul ⏻. Scoateţi rufele şi lăsaţi hubloul întredeschis pentru a se putea usca tamburul.

Tabel de programe

Tipul de ţesătură şi de murdărie	Programe	Temp-eratură	Detergent		Aditiv înmuiere	Durata ciclului (minute)	Descrierea ciclului de spălare
			prespă-lare.	spăla-re.			
BUMBAC							
Rufe albe foarte murdare (cearşafuri, feţe de masă, etc.)	1	90°C	•	•	•	135	Prespălare, spălare, clătiri, centrifugi intermediare şi finale
Rufe albe foarte murdare (cearşafuri, feţe de masă, etc.)	2	90°C		•	•	125	Spălare, clătiri, centrifugi intermediare şi finale
Rufe albe murdare si culori rezistente (cămăşi, lenjerie, etc)	3	60°C		•	•	110	Spălare, clătiri, centrifugi intermediare şi finale
Rufe albe putin murdare si colorate delicate (cămăşi, bluze, etc.)	4	40°C		•	•	70	Spălare, clătiri, centrifugi intermediare şi finale
Cicluri de clătire					•		Clătiri, centrifugări intermediare şi finale
Centrifugare							Descărcare apă şi centrifugare finală
Stop/Reset	▮						Întrerupe/Anulează programul selecţionat
SINTETICE							
Rufe sintetice foarte murdare şi culori rezistente (de exemplu rufe pentru nou-născuţi)	5	60°C		•	•	75	Spălare, clătiri, antişifonare sau centrifugare delicată
Rufe sintetice puţin murdare şi culori delicate	6	40°C		•	•	60	Spălare, clătiri, antişifonare sau centrifugare delicată
Cicluri de clătire					•		Clătiri, antişifonare sau centrifugare delicată
Balsam de rufe					•		Clătiri cu preluarea automată a balsamului de rufe, antişifonare sau centrifugare delicată
Centrifugare							Descărcare apă şi centrifugare delicată
Stop/Reset	▮						Întrerupe/Anulează programul selecţionat
DELICATE							
Rufe recomandate a fi spălate manual (lână, caşmir)	7	40°C		•	•	50	Spălare, clătiri, antişifonare si centrifugare delicată
Rufe şi ţesături foarte delicate (perdele, mătase, etc)	8	30°C		•	•	45	Spălare, clătiri, antişifonare sau descărcare
Cicluri de clătire					•		Risciacqui, antipiega o scarico
Centrifugare							Clătiri, antişifonare şi descărcare
Descărcare							Descărcare
Stop/Reset	▮						Întrerupe/Anulează programul selecţionat

Note

Pentru descrierea funcţiunii Antişifonare *vezi pag. 43.* Datele specificate în tabel au valoare indicativă.

INDESIT

Stabilirea temperaturii de spălare

Temperatura de spălare se obține prin rotirea selectorului TEMPERATURĂ până ajungeți în dreptul valorilor dorite. (a se vedea Tabelul de programe de *la pag. 42).*
Puteți folosi şi spălarea la rece (❄).

Funcții

Diferitele funcții de spălare prevăzute pentru maşina de spălat permit obținerea unor rezultate excepționale (o calitate îmbunătățită a spălării-rufe curate, etc.).
Pentru a activa funcțiunile, apăsați pe butonul cu privire la funcția dorită, pe baza tabelului de mai jos.

Funcţii	Efect	Note pentru folosire
Rapid	Reduce cu 30% durata ciclului de spălare.	Nu poate fi utilizat cu programele pentru lână şi mătase.
1000-500	Reduce viteza de centrifugare.	
STOP **Antişifonare**	Această funcţie vă permite să întrerupeţi un program (simbolul STOP) păstrând rufele la înmuiat înainte de a le centrifuga. Această opţiune este un ajutor preţios, în special în cazul spălării ţesăturilor delicate şi sintetice. Se recomandă activarea ei numai pentru confecţiile din material sintetic sau mătase şi a perdelelor, când nu puteţi să scoateţi rufele din maşină, imediat după spălare.	Înainte de a deschide oblonul, terminaţi ciclul de spălare, după cum urmează: *Mătase şi perdele:* apăsaţi tasta ANTIŞIFONARE pentru a evacua apa din maşină. *Ţesături sintetice:* apăsaţi tasta ANTIŞIFONARE dacă doriţi să activaţi centrifuga sau rotiţi selectorul de PROGRAME în dreptul simbolului dacă doriţi să goliţi apa.

Detergenți şi rufe albe

RO

Sertarul detergenților

Un rezultat bun la spălare depinde şi de dozarea corectă a detergentului: cu un exces de detergent nu se spală în mod mai eficace şi se contribuie la încrustarea părților interne ale maşinii de spălat şi poluarea mediului înconjurător.

Extrageți sertarul pentru detergenți şi introduceți detergentul sau aditivul după cum urmează:

sertarul 1: Detergent pentru prespălare (sub formă de praf)
sertarul 2: Detergent pentru spălare (sub formă de praf sau lichid)
Detergentul lichid trebuie vărsat doar înainte de pornire.
sertarul 3: Aditivi (soluție de înmuiat, etc.)
Soluția de înmuiat nu trebuie să iasă deasupra grătarului.

! Nu folosiți detergenți pentru spălare manuală, deoarece formează prea multă spumă.

Prepararea rufelor

- Subdivizați rufele în funcție de:
  - tipul de țesătură / simbolul de pe etichetă.
  - culori: separați rufele colorate de cele albe.
- Goliți buzunarele şi controlați nasturii.
- Nu depăşiți valorile indicate, referitoare la greutatea rufelor uscate:
  Țesături rezistente: max 5 kg
  Țesături sintetice: max 2,5 kg
  Țesături delicate: max 2 kg
  Lână: max 1 kg

Cât cântăresc rufele?

1 cearceaf: 400-500 g.
1 față de pernă: 150-200 g.
1 față de masă: 400-500 g.
1 halat de baie: 900-1.200 g.
1 prosop: 150-250 g.

Rufe deosebite

Perdele: împăturiți-le şi aşezați-le într-o față de pernă sau într-un sac de tip plasă Spălați-le singure fără a depăşi o jumătate din încărcătură. Folosiți programul 8 care exclude centrifugarea.
Plăpumi şi haine de vânt: dacă căptuşeala este din fulgi de gâscă sau de rață se pot spăla în maşina de spălat. Întoarceți lucrurile pe dos şi formați o încărcătură maximă de 2-3 kg, repetând clătirea o dată sau de două ori şi utilizând centrifuga delicată.
Adidaşi şi tenişi: curățați-i de noroi. Se pot spăla împreună cu blugii şi cu lucrurile rezistente, însă nu cu rufe albe.
Lână: pentru a obține cele mai bune rezultate, folosiți un detergent specific şi nu depăşiți 1 kg de rufe.

Precauţii şi sfaturi

INDESIT

! Maşina de spălat a fost proiectată şi construită conform normelor internaţionale de protecţie. Aceste avertizări sunt furnizate din motive de siguranţă şi trebuie să fie citite cu atenţie.

Protecţie generală

- Acest aparat a fost conceput pentru o folosire de uz casnic, nu profesională, iar funcţiunile sale nu trebuie alterate.
- Maşina de spălat trebuie să fie folosită doar de persoane adulte şi respectând instrucţiunile din acest manual.
- Nu atingeţi maşina când sunteţi desculţi sau cu mâinile sau picioarele ude sau umede.
- Nu scoateţi fişa din priza de curent trăgând de cablu, ci trăgând de fişă.
- Nu deschideţi sertarul detergenţilor în timp ce maşina se află în funcţiune.
- Nu atingeţi apa de evacuare, care poate atinge temperaturi elevate.
- Nu forţaţi în nici un caz hubloul: s-ar putea deteriora mecanismul de siguranţă care protejează deschiderile accidentale.
- În caz de defecţiune, nu umblaţi în nici un caz la mecanismele interne pentru a pentru a încerca să reparaţi maşina de spălat.
- Controlaţi mereu ca în apropierea maşinii aflate în funcţiune, să nu se afle copii.
- Pe durata spălării hubloul are tendinţa de a se încălzi.
- Dacă trebuie să fie deplasată, faceţi acest lucru în două sau trei persoane, cu maximă atenţie. Niciodată nu deplasaţi maşina singuri deoarece aceasta este foarte grea.
- Înainte de a introduce rufele, controlaţi ca în interior să fie goală.

Aruncarea reziduurilor

- Aruncarea materialelor de ambalare: respectaţi normele locale, în acest fel ambalajele vor putea fi reutilizate.
- Aruncarea maşinii de spălat vechi: înainte de a o arunca, faceţi-o inutilizabilă tăindu-i cablul de alimentare electrică şi scoţându-i hubloul.

Protecţia şi respectarea mediului înconjurător

Tehnologia la dispoziţia mediului înconjurător
Dacă prin hublou se vede puţină apă este pentru că datorită noii tehnologii Indesit, este suficientă mai puţin de jumătate din apă pentru a obţine o curăţare maximă: un scop atins pentru respectarea mediului înconjurător.

Economisirea de detergent, apă, energie şi timp

- Pentru a economisi detergent, apă, timp folosiţi încărcătura maximă.
  O încărcare totală în locul a două jumătăţi, permite economisirea de până la 50% din energie.
- Prespălarea este necesară doar pentru rufele foarte murdare. Evitarea acesteia permite economisirea de detergent, timp, apă şi între 5 şi 15% din energie.
- Tratând petele cu o substanţă pentru îndepărtarea acestora şi lăsându-le la înmuiat înainte se spălare, reduce necesitatea de a spăla la temperaturi mari. Un program la 60°C în locul unuia la 90°C sau unul la 40°C în locul unuia la 60°C, permit economisirea unui procent de până la 50% de energie.
- Dozaţi bine detergentul în funcţie de duritatea apei, de gradul de murdărie şi de cantitatea de rufe, pentru a evita risipe şi pentru a proteja mediul înconjurător: deşi sunt biodegradabili, detergenţii conţin elemente care alterează echilibrul naturii. În afară de aceasta evitaţi pe cât posibil aditivul de înmuiere.
- Efectuând spălări începând de seara şi până la primele ore ale dimineţii, se colaborează pentru reducerea sarcinii de absorbire a întreprinderilor electrice.
- Dacă rufele trebuie uscate într-un uscător, selectaţi o viteză mare pentru centrifugă. Cantitatea redusă de apă permite economisirea de timp şi energie electrică la programul de uscare.

Întreţinere şi îngrijire

RO

Oprirea apei şi a curentului electric

- Închideţi robinetul de apă după fiecare spălare. Se limitează astfel uzare instalaţiei hidraulice a maşinii de spălat şi se elimină pericolul scurgerilor.

- Scoateţi fişa din priza de curent atunci când curăţaţi maşina de spălat şi când se efectuează lucrări de întreţinere.

Curăţarea maşinii de spălat

Partea externă şi părţile din cauciuc pot fi curăţate cu o cârpă înmuiată în apă călduţă şi săpun. Nu folosiţi solvenţi sau substanţe abrazive.

Curăţarea sertarului pentru detergenţi

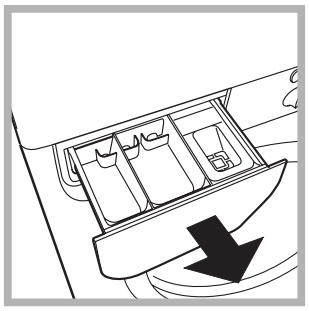

Scoateţi sertarul ridicându-l şi trăgându-l spre exterior *(vezi figura):*
Spălaţi-l cu apă; această curăţare trebuie efectuată frecvent.

Îngrijirea hublouului şi a coşului

- Lăsaţi mereu hubloului întredeschis pentru a evita formarea de mirosuri urâte.

Curăţarea pompei

Maşina de spălat este echipată cu o pompă autocurăţătoare care nu are nevoie de întreţinere. Se poate întâmpla însă ca obiecte mici (monede, nasturi) să cadă în precamera care protejează pompa, situată în partea inferioară a acesteia.

! Verificaţi ca ciclul de spălare să fie terminat şi scoateţi din priză.

Pentru a avea acces la precameră:

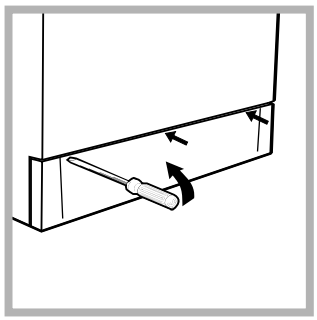

1. scoateţi panoul de acoperire de pe latura anterioară a maşinii de spălat folosindu-vă de o şurubelniţă *(vezi figura)*:

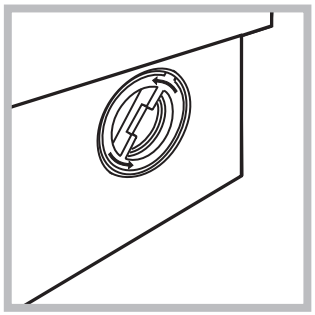

2. deşurubaţi capacul rotindu-l în sens invers *(vezi figura)*: este normal să iasă puţină apă;

3.curăţaţi cu grijă interiorul;
4.montaţi din nou capacul;
5.montaţi din nou panoul verificând, înainte de a-l împinge spre maşină, de a fi introdus cârligele în orificiile respective.

Controlarea tubului de alimentare cu apă

Controlaţi tubul de alimentare cel puţin o dată pe an. Dacă prezintă crăpături sau fisuri trebuie înlocuit: pe parcursul spălărilor, presiunile puternice ar putea provoca crăpături neaşteptate.

! Nu folosiţi tuburi deja folosite.

Anomalii şi remedii

INDESIT

Se poate întâmpla ca maşina de spălat să nu funcţioneze. Înainte de a telefona la Asistenţă *(vezi pag. 48)*, verificaţi dacă această problemă nu poate fi remediată de dvs., astfel:

Anomalii:	Cauze posibile / Rezolvare:
Maşina de spălat nu se aprinde.	• Fişa nu este introdusă sau nu a fost suficient introdusă în priza de curent astfel încât să existe conexiune electrică. • În casă nu este curent electric.
Ciclul de spălare nu porneşte.	• Hubloul nu este bine închis. • Butonul ⏻ nu a fost apăsat. • Robinetul de apă nu este deschis
Maşina de spălat nu încarcă apă.	• Tubul de alimentare cu apă nu este conectat la robinet. • Tubul este îndoit. • Robinetul de apă nu este deschis • În casă lipseşte apa. • Nu este presiune suficientă.
Maşina de spălat încarcă şi evacuează apă continuu.	• Tubul de evacuare nu a fost instalat la o distanţă cuprinsă între 65 şi 100 cm de pământ *(vezi pag. 39).* • Extremitatea tubului de evacuare este cufundată în apă *(vezi pag. 39).* • Evacuarea din perete nu are răsuflare pentru aer. Dacă după aceste verificări problema nu se rezolvă, închideţi robinetul de apă, opriţi maşina de spălat şi chemaţi Asistenţa. Dacă locuinţa se află la ultimele etaje ale unui edificiu, este posibil să aibă loc fenomene de sifonare, motiv pentru care maşina de spălat încarcă şi evacuează apă încontinuu. Pentru a elimina acest inconvenient, se găsesc în comerţ supape anti-sifonare.
Maşina de spălat nu evacuează sau nu centrifughează.	• Programul nu prevede evacuarea apei: cu unele programe este necesar să se pornească manual *(vezi pag. 42*). • Este activă funcţia Antişifonare *(acolo unde este prevăzută)*: Această funcţie necesită acţionarea manuală a eliminării apei. • Tubul de evacuare este îndoit *(vezi pag. 39*). • Conducta de evacuare este înfundată.
Maşina de spălat vibrează foarte mult pe timpul centrifugării.	• Coşul, în momentul instalării, nu a fost deblocat în mod corect *(vezi pag. 38).* • Maşina de spălat nu se află în plan orizontal *(vezi pag. 38*). • Maşina de spălat este fixată foarte puternic între mobilă şi zid *(vezi pag. 38*).
Maşina de spălat pierde apă.	• Tubul de alimentare cu apă nu este bine înşurubat (*vezi pag. 38*). • Sertarul detergenţilor este înfundat (pentru a-l curăţa *vezi pag. 46*). • Tubul de evacuare nu este fixat bine *(vezi pag. 39*).
Programatorul se roteşte încontinuu.	• Aşteptaţi câteva minute pentru ca pompa de descărcare să golească maşina, opriţi maşina, selectaţi unul dintre simbolurile Stop/Reset ▮ şi porniţi-o din nou. Dacă problema persistă, apelaţi unitatea de service autorizată.
Se formează prea multă spumă.	• Detergentul nu este specific pentru maşina de spălat (trebuie să fie scris „pentru maşina de spălat”, „de mână sau în maşina de spălat”, sau ceva asemănător). • Dozajul a fost excesiv.

Asistență

RO

Înainte de a lua legătura cu Asistența:
- Verificați dacă anomalia poate fi rezolvată de dvs. (*vezi pag. 47);*
- Porniți din nou programul pentru a controla dacă inconvenientul a fost eliminat;
- În caz contrar, vă recomandăm să apelați la Unitatea de Service.

! Nu apelați niciodată la tehnicieni neautorizați.

Comunicați:
- tipul de anomalie;
- modelul maşinii (Mod.);
- numărul de serie (S/N).

Aceste informații se află pe tăblița aplicată în partea posterioară a maşinii de spălat.

Návod na použitie

PRÁČKA

SK

SK

Slovenský

WI 102

Obsah

Inštalácia, 50-51
Rozbalenie a vyrovnanie do vodorovnej polohy, 50
Pripojenie k elektrickej sieti a k rozvodu vody, 50-51
Prvý prací cyklus, 51
Technické údaje, 51

Popis práčky, 52-53
Ovládací panel, 52
Kontrolky, 53

Uvedenie do chodu a programy, 54
V skratke: uvedenie pracieho programu do chodu, 54
Tabuľka programov, 54

Nastavenie činnosti podľa potrieb uživateľa, 55
Nastavenie teploty, 55
Funkcie, 55

Pracie prostriedky a bielizeň, 56
Dávkovač pracích prostriedkov, 56
Príprava bielizne, 56
Odevy vyžadujúce špeciálnu starostlivosť, 56

Opatrenia a rady, 57
Základné bezpečnostné pokyny, 57
Likvidácia, 57
Ako ušetriť a brať ohľad na životné prostredie, 57

Údržba a starostlivosť, 58
Zatvorenie prívodu vody a vypnutie elektrického napájania, 58
Čistenie práčky, 58
Čistenie dávkovača pracích prostriedkov, 58
Starostlivosť o dvierka a bubon, 58
Čistenie čerpadla, 58
Kontrola prítokovej hadice, 58

Poruchy a spôsob ich odstránenia, 59

Servisná služba, 60
Pred privolaním servisnej služby, 60

INDESIT

Inštalácia

SK

! Je veľmi dôležité uschovať tento návod za účelom jeho ďalšej konzultácie. V prípade predaja, darovania alebo presťahovania práčky sa uistite, že zostane uložený v blízkosti práčky, aby mohol poslúžiť novému majiteľovi pri zoznámení sa s činnosťou a s príslušnými upozorneniami.

! Pozorne si prečítajte uvedené pokyny: obsahujú dôležité informácie týkajúce sa inštalácie, použitia a bezpečnosti pri práci.

Rozbalenie a vyrovnanie do vodorovnej polohy

Rozbalenie

1. Rozbaľte práčku.
2. Skontrolujte, či počas prepravy nedošlo k jej poškodeniu. V prípade, že je poškodená, nezapájajte ju a obráťte sa na predajcu.

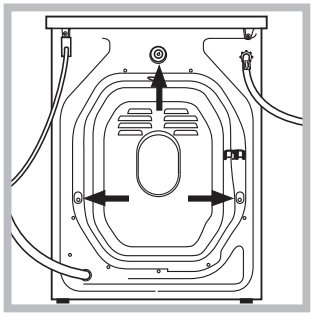

3. Odstráňte 3 skrutky s gumovou podložkou a s príslušným dištančným krúžkom, nachádzajúce sa v zadnej časti *(viď obrázok)*, slúžiace na ochranu počas prepravy.

4. Uzatvorte otvory po skrutkách plastikovými zátkami.
5. Uschovajte všetky diely: v prípade opätovnej prepravy práčky ich bude treba namontovať späť.

! Obaly nie sú hračkami pre deti

Vyrovnanie do vodorovnej polohy

1. Práčku je potrebné umiestniť na rovnú a pevnú podlahu, bez toho, že by bola opretá o stenu, nábytok alebo niečo iné.

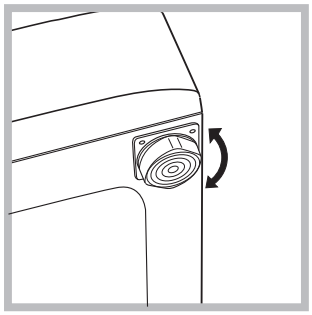

2. V prípade, keď podlaha nie je dokonale vodorovná, môžu byť prípadné rozdiely vykompenzované odkrútením alebo zakrútením predných nožičiek *(viď obrázok)*. Uhol sklonu, nameraný na pracovnej ploche, nesmie presiahnuť 2°.

Dokonalé vyrovnanie do vodorovnej polohy zabezpečí stabilitu zariadenia a zamedzí vzniku vibrácií a hluku počas činnosti. V prípade inštalácie na podlahovú krytinu alebo na koberec, nastavte nožičky tak, aby pod práčkou zostal dostatok voľného priestoru na ventiláciu.

Pripojenie k elektrickej sieti a k rozvodu vody

Pripojenie prítokovej hadice

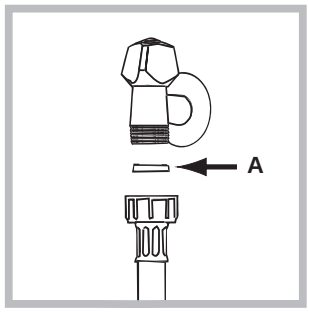

1. Vložte tesnenie A do koncovej časti prítokovej hadice a pripevnite ju k uzáveru studenej vody so závitom 3/4“ *(viď obrázok)*.
Pred pripojením hadice nechajte vodu odtiecť, až kým nebude priezračná.

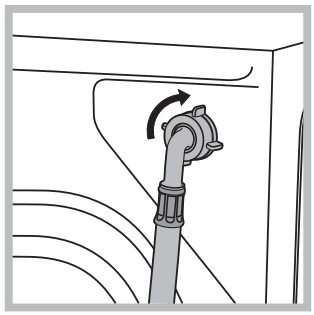

2. Pripojte prítokovú hadicu k práčke prostredníctvom príslušného vstupného hrdla, situovaného vpravo hore *(viď obrázok)*.

3. Dbajte na to, aby hadica nebola príliš ohnutá alebo stlačená.

! Tlak v rozvode vody sa musí pohybovať v rozmedzí hodnôt uvedených v tabuľke s technickými údajmi *(viď vedľajšia strana).*

! V prípade, že dĺžka prítokovej hadice nebude dostatočná, obráťte sa na špecializovanú predajňu alebo na autorizovaný technický personál.

Pripojenie odtokovej hadice

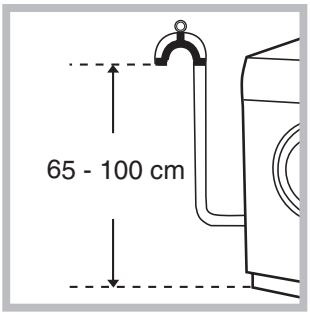

Pripojte vypúšťaciu hadicu, bez toho, že by došlo k jej ohnutiu, k odpadovému potrubiu alebo k odpadu v stene, nachádzajúcemu sa od 65 do 100 cm nad zemou;

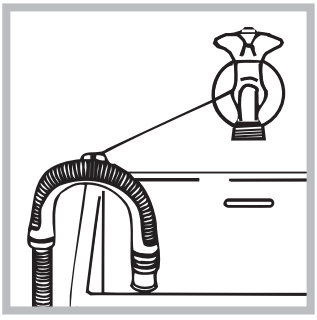

alebo ju zachyťte na okraj umývadla alebo vane, a pripevnite ju ku kohútiku prostredníctvom držiaku z príslušenstva *(viď obrázok)*. Voľný koniec vypúšťacej hadice nesmie zostať ponorený do vody.

! Použitie predlžovacích hadíc sa nedoporučuje; ak je však nevyhnutné, predlžovacia hadica musí mať rovnaký priemer ako originálna hadica a jej dĺžka nesmie presiahnuť 150 cm.

Pripojenie k elektrickej sieti

Pred zasunutím zástrčky do zásuvky sa uistite, že:
- zásuvka je uzemnená, a že vyhovuje zákonným predpisom;
- zásuvka je schopná uniesť maximálnu záťaž odpovedajúcu menovitému príkonu zariadenia, uvedenému v tabuľke s technickými údajmi *(viď vedľa)*;
- hodnota napájacieho napätia odpovedá údajom uvedeným v tabuľke s technickými údaji *(viď vedľa)*;
- zásuvka je kompatibilná so zástrčkou práčky. V opačnom prípade je potrebné vymeniť zástrčku.

! Práčka nesmie byť umiestnená vonku – pod holým nebom, a to ani v prípade, keby sa jednalo o miesto chránené pred poveternostnými vplyvmi, pretože je veľmi nebezpečné vystaviť ju pôsobeniu dažďa a búrok.

! Po definitívnom umiestnení práčky musí zásuvka zostať jednoducho prístupná.

! Nepoužívajte predlžovacie káble a rozvodky.

! Kábel nesmie byť ohnutý alebo stlačený.

! Výmena kábla musí byť vykonaná výhradne autorizovaným technickým personálom.

Upozornenie! Výrobca neponesie žiadnu zodpovednosť za následky nerešpektovania uvedených predpisov.

Prvý prací cyklus

Po nastavení práčky, pred jej použitím na pranie bielizne, je potrebné vykonať jeden skúšobný cyklus, s pracím prostriedkom a bez náplne bielizne, pri teplote 90°C, bez predpierania.

Technické údaje

Model	WI 102
Rozmery	šírka 59,5 cm výška 85 cm hĺbka 52,5 cm
Kapacita	od 1 do 5 kg
Elektrické zapojenie	napätie 220/230 V 50 Hz maximálny príkon 1850 W
Pripojenie k rozvodu vody	maximálny tlak 1 MPa (10 bar) maximálny tlak 0,05 MPa (0.5 bar) kapacita bubna 40 litrov
Rýchlosž odstreďovania	až do 1000 otáčok za minútu
Kontrolný program podľa normy IEC456	program 3; teplota 60°C; náplň 5 kg prádla.
CE	Toto zariadenie je v zhode s nasledujúcimi smernicami Európskej únie: - 73/23/EHS z 19/02/73 (Nízke napätie) v platnom znení - 89/336/EHS z 03/05/89 (Elektromagnetická kompatibilita) v platnom znení - 2002/96/CE
Hlučnosť (dB(A) re 1 pW)	Pranie: 66 Odstreďovanie: 76

Popis práčky

SK

Ovládací panel

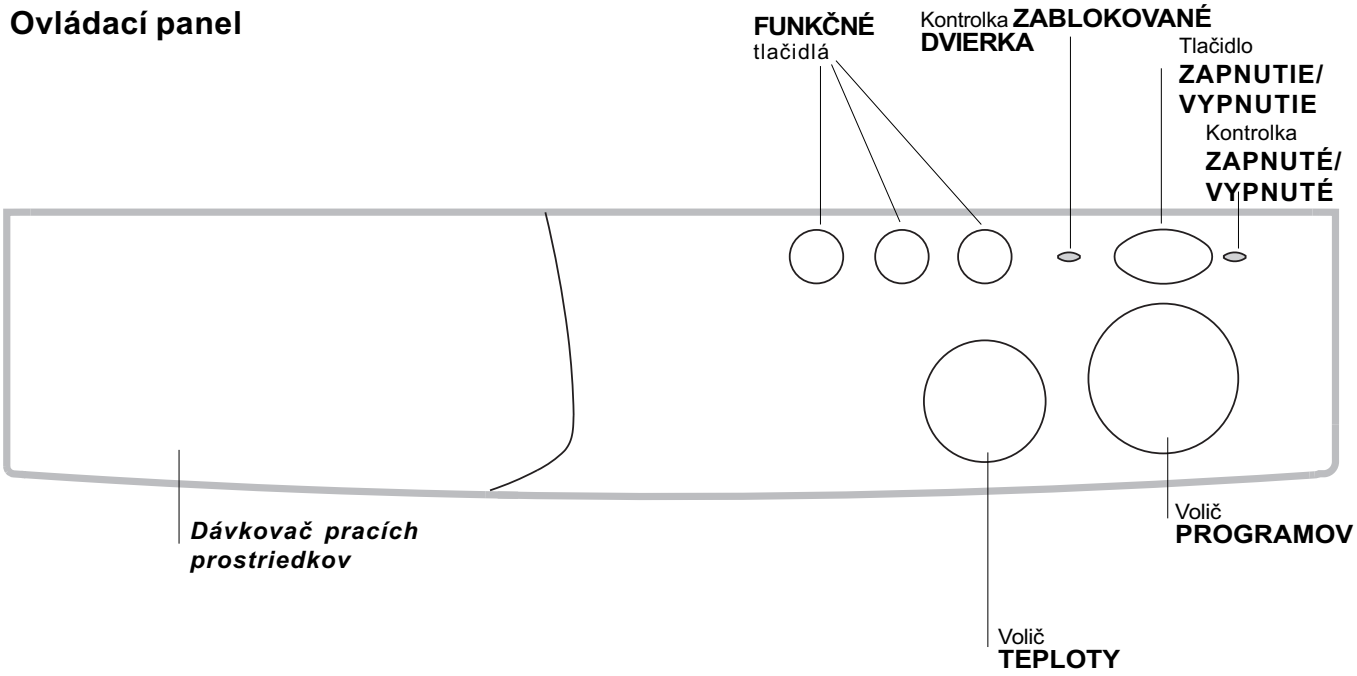

Dávkovač pracích prostriedkov: slúži na dávkovanie pracích prostriedkov a prídavných prostriedkov (*viď str. 56*).

FUNKČNÉ tlačidlá: slúžia na voľbu jednotlivých ponúknutých funkcií.

Volič **TEPLOTY:** slúži na nastavenie teploty prania alebo prania v studenej vode *(viď str. 55).*

Kontrolka **ZABLOKOVANÉ DVIERK**A signalizuje, či je možné dvierka otvoriť alebo nie *(viď str. 53)*.

Tlačidlo **ZAPNUTIE/VYPNUTIE** slúžiace na zapnutie a vypnutie práčky.
Vypnutie práčky nebude mať za následok vynulovanie zvoleného programu.

Kontrolka **ZAPNUTÉ/VYPNUTÉ** signalizuje, či je práčka zapnutá a či je možné potvdiť zvolený program *(viď str. 53).*

Volič **PROGRAMOV:** slúži na voľbu pracích programov.
Poznámka: Po nastavení pracieho cyklu a po jeho potvrdení, otáčanie otočným gombíkom už nebude mať na priebeh pracieho cyklu žiadny vplyv (s výnimkou polohy ▮ Stop/Vynulovanie).
Týmto voličom otáčajte výhradne v smere hodinových ručičiek.

Kontrolky

Kontrolky sú zdrojom dôležitých informácií. Informujú nás o nasledujúcich skutočnostiach:

Kontrolka ZABLOKOVANÉ DVIERKA
Zasvietená kontrolka poukazuje na zablokovanie dvierok s cieľom zabrániť ich neželanému otvoreniu. Aby sa zabránilo poškodeniu práčky, pred otvorením dvierok je potrebné.

Kontrolka ZAPNUTÉ/VYPNUTÉ
Kontrolka bliká keď je práčka zapnutá a očakáva nastavenie pracieho programu. Keď je zasvietená, poukazuje na akceptovanie nastaveného pracieho programu.

Uvedenie do chodu a programy

SK

V skratke: uvedenie pracieho programu do chodu

1. Nastavte požadovaný program.
2. Nastavte teplotu prania *(viď str. 55).*
3. Naplňte práčku a zatvorte dvierka.
4. Naplňte dávkovač pracími a prípadne tiež prídavnými prostriedkami *(viď str. 56).*
5. Zapnite práčku stlačením tlačidla ⏻. Kontrolka ZAPNUTÉ/VYPNUTÉ začne blikať, po uplynutí 5“ dôjde k potvrdeniu vykonaných nastavení, kontrolka prestane blikať (zostane rozsvietená) a dôjde k zahájení pracieho cyklu.
6. Nastavený cyklus môže byť zrušený voľbou jedného zo symbolov ▮ (Stop/Vynulovanie) a uplynutím 5“; ak bolo zrušenie potvrdené, kontrolka ZAPNUTÉ/VYPNUTÉ začne blikať. Teraz môžete vypnúť práčku a nastaviť nový prací cyklus.
7. Po ukončení pracieho programu dôjde k vypnutiu kontrolky ZABLOKOVANÉ DVIERKA, čo signalizuje, že dvierka je možné otvoriť. Vypnite práčku stlačením tlačidla ⏻. Vyberte prádlo a nechajte dvierka potvorené, aby sa bubon vysušil.

Tabuľka programov

Druh tkaniny a stupeň znečistenia	Programov	Teploty	Prací prostriedok		Aviváž	Doba trvania pracieho cyklu (v minútach)	Popis pracieho cyklu
			predpieranie	pranie			
BAVLNA							
Veľmi znečistené biele prádlo (plachty, obrusy, atď.)	1	90°C	•	•	•	135	Predpieranie, pranie, plákanie, priebežné a záverečné žmýkanie
Veľmi znečistené biele prádlo (plachty, obrusy, atď.)	2	90°C		•	•	125	Pranie, plákanie, priebežné a záverečné žmýkanie
Značne zašpinené biele a farebné prádlo z odolných tkanín	3	60°C		•	•	110	Pranie, plákanie, priebežné a záverečné žmýkanie
Málo zašpinené biele prádlo a farebná jemná bielizeň (košele, tričká, atď.)	4	40°C		•	•	70	Pranie, plákanie, priebežné a záverečné žmýkanie
Plákanie					•		Plákanie, priebežné a záverečné žmýkanie
Žmýkanie							Záverečné vypúšťanie a žmýkanie
Stop/Vynulovanie	▮						Preruší/Vynuluje zvolený prací program
SYNTETIKA							
Veľmi zašpinené prádlo zo syntetických tkanín s odolnými farbami (bielizeň pre novorodencov, atď.)	5	60°C		•	•	75	Pranie, plákanie, ochrana pred pokrčením alebo jemné žmýkanie
Prádlo zo syntetických tkanín s málo odolnými farbami (málo znečistená bielizeň všetkého druhu)	6	40°C		•	•	60	Pranie, plákanie, ochrana pred pokrčením alebo jemné žmýkanie
Plákanie					•		Plákanie, ochrana pred pokrčením alebo jemné žmýkanie
Aviváž					•		Plákanie s odoberaním aviváže, ochrana pred pokrčením alebo jemné žmýkanie
Žmýkanie							Vypúšťanie a jemné žmýkanie
Stop/Vynulovanie	▮						Preruší/Vynuluje zvolený prací program
JEMNÁ BIELIZEŇ							
Ručné pranie	7	40°C		•	•	50	Pranie, plákanie, ochrana pred pokrčením a jemné žmýkanie
Zvlášť jemná bielizeň (záclony, hodváb, viskóza, atď.)	8	30°C		•	•	45	Pranie, plákanie, ochrana pred pokrčením alebo vypúšťanie
Plákanie					•		Plákanie, ochrana pred pokrčením alebo vypúšťanie
Žmýkanie							Vypúšťanie a jemné žmýkanie
Vypúšťanie							Vypúšťanie
Stop/Vynulovanie	▮						Preruší/Vynuluje zvolený prací program

Poznámky

Popis funkcie Ochrana pred pokrčením – *viď str. 55.* Údaje uvedené v tabuľke majú len informatívny charakter.

Nastavenie činnosti podľa potrieb uživateľa

INDESIT

Nastavenie teploty

Otáčaním voliča TEPLOTY dôjde k nastaveniu teploty prania (viď Tabuľka programov *na str. 54).*
Teplota môže byť postupne znižovaná až po pranie v studenej vode (❄).

Funkcie

Jednotlivé funkcie, ktorými práčka disponuje umožňujú dosiahnuť požadovaný stupeň čistoty a bieloby praného prádla.
Požadované voliteľné funkcie môžu byť zvolené stlačením jednotlivých tlačidiel podľa nižšie uvedenej tabuľky.

Funkcie	Efekt	Poznámky k použitiu
Rýchle pranie	Umožňuje znížit'dobu pracieho cyklu približne o 30%.	Nesmie byť použitá pri programoch na pranie vlny a hodvábu.
1000-500	Slúži na zníženie rýchlosti odstreďovania.	
STOP **Ochrana pred pokrčením**	Použitie tohoto tlačidla umožňuje prerušenie programu (v bode odpovedajúcom symbolu STOP) a následné ponechanie prádla vo vode pred žmýkaním. Jedná sa o veľmi vzácne tlačidlo, ktoré je priateľom jemného prádla a prádla zo syntetických materiálov. Používa sa výlučne pri programoch na pranie prádla zo syntetických materiálov, hodvábu a v prípadoch, keď nie je možné vybrať prádlo z práčky bezprostredne po ukončení prania.	Pred otvorením dvierok je potrebné ukončiť prací cyklus nasledovným spôsobom: *Hodváb a záclony:* stlačte tlačidlo OCHRANA PRED POKRČENÍM a práčka vykoná odčerpanie vody. *Syntetické tkaniny:* ak si prajete odstrediť prádlo, stlačte tlačidlo OCHRANA PRED POKRČENÍM alebo ak si prajete vykonať len odčerpanie vody, otočte otočný volič PROGRAMOV do polohy odpovedajúcej symbolu .

Pracie prostriedky a bielizeň

SK

Dávkovač pracích prostriedkov

Dobrý výsledok prania závisí aj od správneho dávkovania pracích prostriedkov: ich použitie v nadmernom množstve znižuje efektívnosť prania a napomáha tvorbe vodného kameňa na vnútorných častiach práčky a tiež znečisteniu životného prostredia.

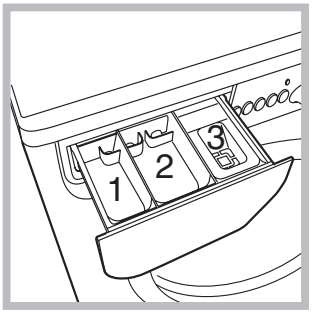

Pri vyťahovaní dávkovača pracích prostriedkov a pri jeho plnení pracími alebo prídavnými prostriedkami postupujte následovne.

priehradka 1: Prací prostriedok (práškový) na predpierku
priehradka 2: Prací prostriedok (práškový alebo tekutý) na pranie
Tekutý prací prostriedok sa nalieva len tesne pred uvedením zariadenia do chodu.
priehradka 3: Prídavné prostriedky (aviváž, atď.)
Aviváž nesmie vytekať z mriežky.

! Nepoužívajte pracie prostriedky určené na ručné pranie, pretože spôsobujú tvorbu nadmerného množstva peny.

Príprava bielizne

- Roztrieďte bielizeň podľa:
  - druhu tkaniny / symbolu na visačke.
  - farby: oddeľte farebné prádlo od bieleho.
- Vyprázdnite vrecká a skontrolujte gombíky.
- Neprekračujte povolenú náplň, vzťahujúcu sa na hmotnosť suchej bielizne:
  Odolné tkaniny: max. 5 kg
  Syntetické tkaniny: max. 2.5 kg
  Jemné tkaniny: max. 2 kg
  Vlna max. 1 kg

Koľko váži bielizeň?

1 plachta 400-500 g
1 obliečka na vankúš 150-500 g
1 obrus 400-500 g
1 župan 900-1.200 g
1 uterák 150-250 g

Odevy vyžadujúce špeciálnu starostlivosť

Záclony: prehnite ich a uložte do obliečky na vankúš alebo do sáčku zo sieťoviny. Je treba ich prať samotné a neprekročiť polovičnú náplň. Na pranie záclon použite program 8, ktorý automaticky vylúči odstreďovanie.
Prešívané kabáty a vetrovky: je možné ich prať v práčke v prípade, ak sú plnené husacím alebo kačacím perím. Jednotlivé kusy odevu obráťte naruby, naplňte práčku náplňou s hmotnosťou nepresahujúcou 2-3 kg, zopakujte raz alebo viackrát plákanie a použite jemné odstreďovanie.
Tenisky: očistite ich od bahna. Môžete ich prať spolu s džínsami a bielizňou z odolných tkanín, nemôžete ich však prať spolu s bielou bielizňou.
Vlna: aby ste dosiahli čo najlepšie výsledky, treba použiť špecifický prací prostriedok na pranie vlny a neprekročiť 1 kg náplne.

Opatrenia a rady

INDESIT

! Práčka bola navrhnutá a vyrobená v súlade s platnými medzinárodnými bezpečnostnými predpismi. Tieto upozornenia sú uvádzané z bezpečnostných dôvodov a je treba si ich pozorne prečítať.

Základné bezpečnostné pokyny

- Tento spotrebič bol navrhnutý pre domáce, neprofesionálne použitie, a jeho funkcie nesmú byť menené.
- Práčku môžu používať len dospelé osoby, podľa pokynov uvedených v tomto návode.
- Nedotýkajte sa zariadenia bosí, alebo v prípade, keď máte mokré ruky alebo nohy.
- Nevyťahujte zástrčku zo zásuvky potiahnutím za kábel, ale uchopením za zástrčku.
- Neotvárajte dávkovač pracích prostriedkov počas činnosti zariadenia.
- Nedotýkajte sa vyčerpanej vody, pretože môže mať veľmi vysokú teplotu.
- Nepokúšajte sa o násilné otváranie dvierok: mohlo by dôjsť k poškodeniu bezpečnostného uzáveru, ktorý zabraňuje náhodnému otvoreniu.
- Pri výskyte poruchy sa v žiadnom prípade nepokúšajte o opravu vnútorných častí zariadenia.
- Vždy majte pod kontrolou deti a zabráňte ich priblíženiu sa k práčke počas pracieho cyklu.
- Počas pracieho cyklu majú dvierka tendenciu zohriať sa.
- V prípade potreby premiestňujte práčku v dvojici alebo v trojici, a venujte celej operácii zvláštnu pozornosť. Nikdy sa nepokúšajte práčku premiestňovať sami, je totiž veľmi ťažká.
- Pred zahájením vkladania bielizne skontrolujte, či je bubon prázdny.

Likvidácia

- Likvidácia obalových materiálov: pri ich odstraňovaní postupujte v súlade s miestnymi predpismi a s cieľom ich recyklácie.
- Európska smernica 2002/96/EC o odpadových elektrických a elektronických zariadeniach stanovuje, že staré domáce elektrické spotrebiče nesmú byť odkladané do běžného netriedeného domového odpadu. Staré spotrebiče musia byť odovzdané do oddeleného zberu a to za účelom recykláce a optimálneho využitia materiálov, ktoré obsahujú, z dôvodu prevencie negatívneho dopadu na ľudské zdravie a životné prostredie. Symbol “prečiarknutej popolnice” na výrobku Vás upozorňuje na povinnosť odovzdať zariadenie po skončení jeho životnosti do oddeleného zberu.

  Spotrebitelia majú povinnosť kontaktovať ich lokálny úrad alebo maloobchod kvôli informáciám týkajúcich sa správnemu odovzdaniu a likvidácie ich starých spotrebičov.

Ako ušetriť a brať ohľad na životné prostredie

Technológia v službách životného prostredia
Vysvetlením toho, že vo vnútri práčky je vidieť málo vody, je skutočnosť, že nová technológia Indesit umožňuje dokonale vyprať bielizeň s použitím menej než polovičného množstva vody: jedná sa o dosiahnutie vytýčeného cieľa s ohľadom na životné prostredie.

Šetrenie pracími prostriedkami, vodou, energiou a časom

- Aby nedochádzalo k plytvaniu, je treba používať práčku s plnou náplňou. Jedna plná náplň, v porovnaní s dvoma polovičnými, umožňuje ušetriť až 50% energie.
- Predpierka je potrebná len pri praní silno znečistenej bielizne. Prací program bez predpierky umožňuje ušetriť od 5 do 15% energie.
- Pri aplikácii príslušného prostriedku proti škvrnám alebo ich namočením pred zahájením prania, je možné vyhnúť sa praniu pri vysokých teplotách. Použitie rovnakého pracieho programu pri teplote 60°C namiesto 90°C alebo 40°C namiesto 60°C, umožňuje ušetriť až 50% energie.
- Správne dávkovanie pracieho prostriedku, s ohľadom na tvrdosť vody, stupeň znečistenia a množstvo pranej bielizne zabraňuje plytvaniu a chráni životné prostredie: i keď sa jedná o biodegradabilné látky, pracie prostriedky narušujú prirodzenú rovnováhu v prírode. Ďalej je sa treba, podľa možností, vyhnúť použitiu aviváže.
- Pranie v podvečer alebo skoro ráno napomáha nižšej záťaži firiem, zaoberajúcich sa výrobou energie.
- V prípade, že bielizeň má byť vysušené v sušičke, zvoľte vysokú rýchlosť odstreďovania. Malé množstvo vody umožňuje šetriť čas a energiu počas programu sušenia.

Údržba a starostlivosť

SK

Zatvorenie prívodu vody a vypnutie elektrického napájania

- Po každom praní uzatvorte prívod vody. Týmto spôsobom dochádza k obmedzeniu opotrebovania práčky a k zníženiu nebezpečenstva úniku vody.
- Pred zahájením čistenia práčky a počas operácií údržby je treba vytiahnuť zástrčku prívodného kábla zo zásuvky.

Čistenie práčky

Vonkajšie časti a časti z gumy môžu byť čistené handrou navlhčenou vo vlažnej vode a saponáte. Nepoužívajte rozpúšťadlá alebo brúsne prostriedky.

Čistenie dávkovača pracích prostriedkov

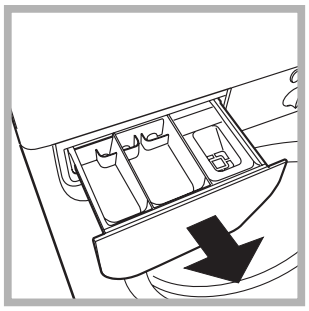

Vytiahnite dávkovač jeho nadvihnutím a vytiahnutím smerom von *(viď obrázok)*. Umyte ho pod prúdom vody; tento druh vyčistenia je treba vykonávať pravidelne.

Starostlivosť o dvierka a bubon

- Dvierka ponechajte zakaždým pootvorené, aby sa zabránilo tvorbe nepríjemných zápachov.

Čistenie čerpadla

Súčasťou práčky je samočistiace čerpadlo, ktoré nevyžaduje osobitnú starostlivosť. Môže sa však stať, že sa v jeho vstupnej časti, určenej na jeho ochranu, a nachádzajúcej sa v jeho spodnej časti, zachytia drobné predmety (mince, gombíky).

! Uistite sa, že prací cyklus bol ukončený a vytiahnite zástrčku zo zásuvky.

Prístup k vstupnej časti čerpadla:

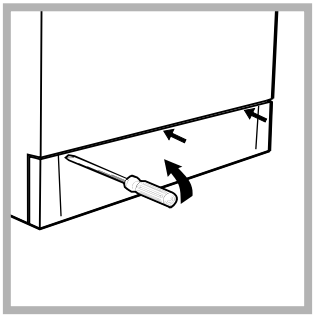

1. pomocou skrutkovača odstráňte krycí panel nachádzajúci sa v prednej časti práčky *(viď obrázok)*;

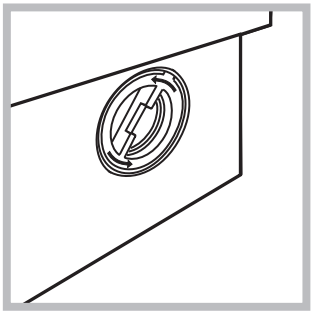

2. odkrúťte vrchný kryt jeho otáčaním proti smeru hodinových ručičiek *(viď obrázok)*: vytečenie malého množstva vody je celkom bežným javom;

3. dokonale vyčistite vnútro vstupnej časti čerpadla;
4. nasaďte späť vrchný kryt;
5. namontujte späť krycí panel, pričom sa, pred jeho prisunutím k práčke uistite, že došlo k správnemu zachyteniu háčikov do príslušných otvorov.

Kontrola prítokovej hadice

Stav prítokovej hadice je treba skontrolovať aspoň raz ročne. Ak sú na nej viditeľné praskliny alebo trhliny, je potrebné ju vymeniť: silný tlak pôsobiaci na hadicu počas pracieho cyklu by mohol spôsobiť jej náhle roztrhnutie.

! Nikdy nepoužívajte už použité hadice.

Poruchy a spôsob ich odstránenia

INDESIT

Môže sa stať, že práčka nebude fungovať. Pred obrátením sa telefonicky na servisnú službu *(viď str. 60)*, skontrolujte prostredníctvom nasledujúceho zoznamu, či sa nejedná o jednoducho odstrániteľný problém.

Poruchy:	Možné príčiny / Spôsob ich odstránenia:
Práčku nie je možné zapnúť.	• Zástrčka nie je zasunutá v zásuvke, alebo nie dostatočne na to, aby došlo k spojeniu kontaktov. • V celom dome je vypnutý prúd.
Nedochádza k zahájeniu pracieho cyklu.	• Dvierka nie sú správne zatvorené . • Nebolo stlačené tlačidlo ⏻. • Nebol otvorený kohútik prívodu vody.
Nedochádza k napúšťaniu vody do práčky.	• Prívodná hadica nie je pripojená k vodovodnému kohútiku. • Prívodná hadica je príliš ohnutá. • Nebol otvorený kohútik prívodu vody. • V celom dome je uzatvorený prívod vody. • V rozvode vody nie je dostatočný tlak.
Dochádza k nepretržitému napúšťaniu a vypúšťaniu vody.	• Vypúšťacia hadica sa nachádza mimo určeného rozmedzia od 65 do 100 cm nad zemou *(viď str. 51).* • koncová časť vypúšťacej hadice je ponorená vo vode *(viď str. 51).* • odpad v stene nie je vybavený zavzdušňovacím otvorom. Keď ani po uvedených kontrolách nedôjde k odstráneniu problému, uzatvorte prívod vody, vypnite práčku a privolajte servisnú službu. V prípade, že sa byt nachádza na jednom z najvyšších poschodí, je možné, že dochádza k sifónovému efektu, následkom čoho práčka nepretržite napúšťa a vypúšťa vodu. Na odstránenie uvedeného efektu sú v predaji bežne dostupné špeciálne protisifónové ventily.
Nedochádza k vyčerpaniu vody alebo k odstreďovaniu.	• Odčerpanie vody netvorí súčasť nastaveného programu: u niektorých programov je potrebné jeho manuálne uvedenie do činnosti *(viď str. 54*). • Je aktivovaná funkcia Ochrana pred pokrčením *(ak je súčasťou):* Táto funkcia vyžaduje manuálnu aktiváciu vypúšťania. • Vypúšťacia hadica je príliš ohnutá *(viď str. 51*). • Odpadové potrubie je upchaté.
Počas odstreďovania je možné pozorovať silné vibrácie.	• Počas inštalácie nebol bubon odistený predpísaným spôsobom *(viď str. 50).* • Práčka nie je vyrovnaná do vodorovnej polohy *(viď str. 50*). • Práčka je zatlačená medzi nábytkom a stenou *(viď str. 50*).
Dochádza k úniku vody z práčky.	• Prívodná hadica nie je správne pripojená *(viď str. 50*). • Dávkovač pracích prostriedkov je upchatý (spôsob jeho vyčistenia – *viď str. 58*). • Vypúšťacia hadica nie je upevnená predpísaným spôsobom *(viď str. 51*).
Volič programov sa neustále otáča?	• Vyčkaj niekoľko minút, až kým vypúšťacie čerpadlo nevyprázdni bubon, vypni práčku, zvoľ jeden zo symbolov Stop/Vynulovanie ▮, a opäť ju zapni. Ak sa volič programov i naďalej otáča, zavolaj servisnú službu, pretože sa jedná o signalizáciu poruchy.
Dochádza k tvorbe nadmerného množstva peny.	• Použitý prací prostriedok nie je vhodný pre použitie v automatickej práčke (musí obsahovať označenie „na pranie v práčke“, „na pranie v rukách alebo v práčke“ alebo podobné označenie). • Bolo ho použité nadmerné množstvo.

Servisná služba

SK

Pred privolaním servisnej služby:
- Skontrolujte, či nie ste schopní poruchu odstrániť sami *(viď str. 59);*
- Opätovne uveďte do chodu prací program, s cieľom overiť, či bola porucha odstránená;
- V opačnom prípade sa obráťte na autorizované centrum servisnej služby, na telefónnom čísle uvedenom na záručnom liste.

! Nikdy sa neobracajte so žiadosťou o pomoc na technikov, ktorí nie sú na vykonávanie tejto činnosti oprávnení.

Pri hlásení poruchy uveďte:
- druh poruchy;
- model práčky (Mod.);
- výrobné číslo (S/N).

tieto informácie sú uvedené na typovom štítku, nachádzajúcom sa na zadnej strane práčky.

Οδηγίες χρήσης

ΠΛΥΝΤΗΡΙΟ ΡΟΥΧΩΝ

GR

GR

ΕΛΛΗΝΙΚΑ

WI 102

Περιεχόμενα

Εγκατάσταση, 62-63
Αποσυσκευασία και οριζοντίωση, 62
Υδραυλικές και ηλεκτρικές συνδέσεις, 62-63
Πρώτος κύκλος πλυσίματος, 63
Τεχνικά στοιχεία, 63

Περιγραφή του πλυντηρίου, 64-65
Ταμπλό ελέγχου, 64
Ενδεικτικές λυχνίες λειτουργίας, 65

Εκκίνηση και Προγράμματα, 66
Εν συντομία: εκκίνηση ενός προγράμματος, 66
Πίνακας των προγραμμάτων, 66

Προσωπικές Ρυθμίσεις, 67
Επιλέξτε τη θερμοκρασία, 67
Λειτουργίες, 67

Απορρυπαντικά και ρούχα, 68
Θήκη απορρυπαντικών, 68
Προετοιμασία της πλύσης, 68
Ειδικά ρούχα, 68

Προφυλάξεις και συμβουλές, 69
Γενική ασφάλεια, 69
Διάθεση, 69
Εξοικονόμηση ενέργειας και σεβασμός του περιβάλλοντος, 69

Συντήρηση και φροντίδα, 70
Κλείσιμο παροχών νερού και ηλεκτρικού ρεύματος, 70
Καθαρισμός του πλυντηρίου, 70
Καθαρισμός του συρταριού απορρυπαντικών, 70
Φροντίδα της πόρτας και του κάδου, 70
Καθαρισμός της αντλίας, 70
Έλεγχος του σωλήνα τροφοδοσίας του νερού, 70

Προβλήματα και λύσεις, 71

Τεχνική Υποστήριξη, 72
Πριν καλέσετε την τεχνική υποστήριξη, 72

INDESIT

Εγκατάσταση

GR

! Είναι σημαντικό να φυλάξετε το εγχειρίδιο αυτό για να μπορείτε να το συμβουλεύεστε οποιαδήποτε στιγμή. Σε περίπτωση πώλησης, παραχώρησης ή μετακόμισης, βεβαιωθείτε ότι παραμένει μαζί με το πλυντήριο για να πληροφορεί τον νέο ιδιοκτήτη για τη λειτουργία και τις σχετικές προειδοποιήσεις.

! Διαβάστε προσεκτικά τις οδηγίες: υπάρχουν σημαντικές πληροφορίες για την εγκατάσταση, τη χρήση και την ασφάλεια.

Αποσυσκευασία και οριζοντίωση

Αποσυσκευασία

1. Αποσυσκευάστε το πλυντήριο.
2. Ελέγξτε αν το πλυντήριο έχει υποστεί ζημιές κατά τη μεταφορά. Αν έχει υποστεί ζημιές μην το συνδέετε και επικοινωνήστε με τον μεταπωλητή.

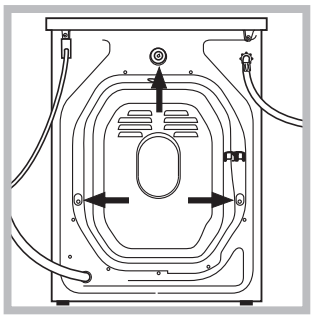

3. Αφαιρέστε τις 3 βίδες προστασίας για τη μεταφορά και το λαστιχάκι με το σχετικό διαχωριστικό, που βρίσκονται στο πίσω μέρος *(βλέπε εικόνα).*

4. Κλείστε τις οπές με τα πλαστικά πώματα που σας παρέχονται.
5. Διατηρείστε και τα τρία τεμάχια: αν το πλυντήριο χρειαστεί να μεταφερθεί, θα πρέπει να ξαναμονταριστούν.

! Οι συσκευασίες δεν είναι παιχνίδια για μικρά παιδιά.

Οριζοντίωση

1. Εγκαταστήστε το πλυντήριο σε ένα δάπεδο επίπεδο και ανθεκτικό, χωρίς να το ακουμπήσετε σε τοίχους, έπιπλα ή άλλο.

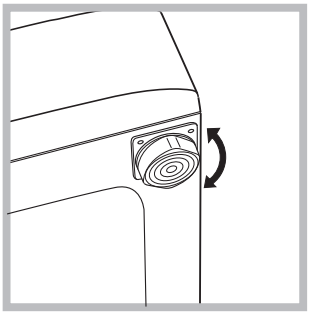

2. Αν το δάπεδο δεν είναι απόλυτα επίπεδο, οριζοντιώστε την συσκευή βιδώνοντας ή ξεβιδώνοντας τις ειδικές βάσεις στο μπροστινό τμήμα της συσκευής *(βλέπε εικόνα).* Η γωνία κλίσης, μετρημένη στην επιφάνεια εργασίας, δεν πρέπει να ξεπερνάει τις 2°.

Η σωστή οριζοντίωση προσδίδει σταθερότητα στο μηχάνημα και αποσοβεί δονήσεις, θορύβους και μετατοπίσεις κατά τη λειτουργία. Αν το πλυντήριο τοποθετηθεί πάνω σε μοκέτα ή τάπητα, ρυθμίστε τα ποδαράκια έτσι ώστε να υπάρχει κάτω από το πλυντήριο αρκετός χώρος για τον αερισμό.

Υδραυλικές και ηλεκτρικές συνδέσεις

Σύνδεση του σωλήνα τροφοδοσίας νερού

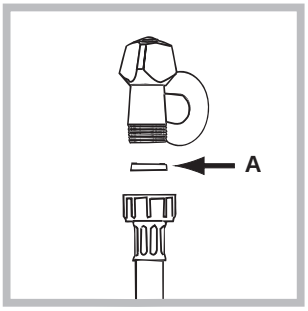

1. Εισάγετε την τσιμούχα A στο άκρο του σωλήνα τροφοδοσίας και βιδώστε τη μια βρύση κρύου νερού με στόμιο σπειρώματος 3/4 gas *(βλέπε εικόνα).*
Πριν την σύνδεση αφήστε το νερό να τρέξει μέχρι αυτό να είναι διαυγές.

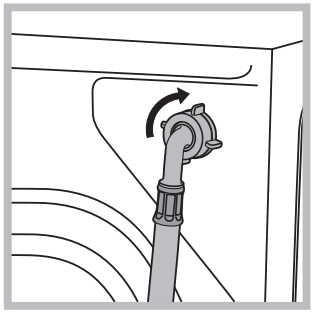

2. Συνδέστε το σωλήνα τροφοδοσίας στο πλυντήριο βιδώνοντάς το στην αντίστοιχη είσοδο νερού, στο πίσω μέρος επάνω δεξιά *(βλέπε εικόνα).*

3. Βεβαιωθείτε ότι ο σωλήνας δεν είναι τσακισμένος σε κανένα σημείο του.

! Η πίεση του νερού πρέπει να κυμαίνεται μεταξύ των τιμών του πίνακα με τα τεχνικά στοιχεία *(βλέπε επόμενη σελίδα).*

! Αν το μήκος του σωλήνα τροφοδοσίας νερού δεν επαρκεί, θα πρέπει να απευθυνθείτε σε ειδικευμένο κατάστημα ή σε εξουσιοδοτημένο τεχνικό.

Σύνδεση του σωλήνα αδειάσματος νερού

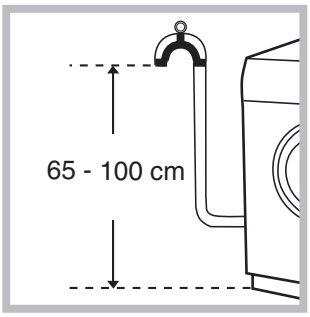

Συνδέστε τον σωλήνα αδειάσματος νερού χωρίς να τον τσακίσετε σε μια αποχέτευση ή σε μια επιτοίχια αποχέτευση σε ύψος από το έδαφος μεταξύ 65 και 100 cm.

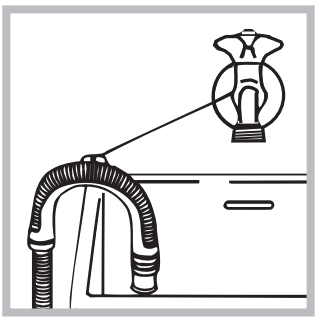

Μπορείτε επίσης να στηρίξετε τον σωλήνα αδειάσματος νερού στο χείλος ενός νιπτήρα δένοντάς τον στην βρύση *(βλέπε εικόνα)*. Το ελεύθερο άκρο του σωλήνα δεν θα πρέπει να βυθίζεται στο νερό.

! Δεν συνιστάται η χρήση προεκτάσεων σωλήνων. Αν απαιτείται, η προέκταση πρέπει να έχει την ίδια διάμετρο του αρχικού σωλήνα και να μην ξεπερνάει τα 150 cm.

Ηλεκτρική σύνδεση

Πριν εισάγετε το βύσμα στην ηλεκτρική πρίζα, βεβαιωθείτε ότι:

- η πρίζα διαθέτει γείωση και συμμορφώνεται με τις ισχύουσες προδιαγραφές.
- η πρίζα είναι κατάλληλη για το μέγιστο φορτίο που αναγράφεται στον πίνακα τεχνικών στοιχείων *(βλέπε πίνακα).*
- Η τάση τροφοδοσίας να κυμαίνεται μεταξύ των τιμών που αναφέρονται στον πίνακα τεχνικών στοιχείων (*βλέπε δίπλα*).
- Η πρίζα να είναι συμβατή με το βύσμα του πλυντηρίου. Σε αντίθετη περίπτωση, αντικαταστήστε την πρίζα ή το βύσμα.

! Το πλυντήριο δεν πρέπει να εγκαθίσταται σε ανοικτούς χώρους, ακόμα και αν είναι στεγασμένοι γιατί είναι επικίνδυνο να μένει εκτεθειμένο σε βροχή και υγρασία.

! Η πρόσβαση στην πρίζα τροφοδοσίας του πλυντηρίου πρέπει να είναι εύκολη.

! Μη χρησιμοποιείτε προεκτάσεις και πολύπριζα.

! Μην τσακίζετε και μην τοποθετείτε βαριά αντικείμενα πάνω στο καλώδιο τροφοδοσίας.

! Το καλώδιο τροφοδοσίας πρέπει να αντικαθίσταται μόνο από εξουσιοδοτημένους τεχνικούς.

Προσοχή! Η επιχείρηση αποποιείται κάθε ευθύνης σε περίπτωση που οι κανόνες αυτοί δεν τηρούνται.

Πρώτος κύκλος πλυσίματος

Μετά την εγκατάσταση, πριν τη χρήση, πραγματοποιήστε ένα κύκλο πλυσίματος με απορρυπαντικό και χωρίς ρούχα θέτοντας το πρόγραμμα σε 90°C χωρίς πρόπλυση.

Τεχνικά στοιχεία

Μοντέλο	WI 102
Διαστάσεις	πλάτος cm 59,5 ύψος cm 85 βάθος cm 52,5
Χωρητικότητα	από 1 έως 5 kg
Ηλεκτρικές συνδέσεις	τάση 220/230 Volt 50 Hz μέγιστη απορροφούμενη ισχύς 1850 W
Συνδέσεις νερού	μέγιστη πίεση 1 MPa (10 bar) Ελάχιστη πίεση 0,05 MPa (0,5 bar) χωρητικότητα του κάδου 40 λίτρα
Ταχύτητα στυψίματος	μέχρι 1000 στροφές το λεπτό
Προγράμματα ελέγχου σύμφωνα με τον κανονισμό IEC456	πρόγραμμα 3; θερμοκρασία 60°C; εκτελούμενο με 5 kg μπουγάδας.
CE	Η συσκευή αυτή είναι σύμφωνη με τις ακόλουθες οινοτικές Οδηγίες: - 73/23/CEE της 19/02/73 (Χαμηλή Τάση) και μεταγενέστερες τροποποιήσεις - 89/336/CEE της 03/05/89 (Ηλεκτρομαγνητική Συμβατότητα) και μεταγενέστερες τροποποιήσεις - 2002/96/CE

Περιγραφή του πλυντηρίου

GR

Ταμπλό ελέγχου

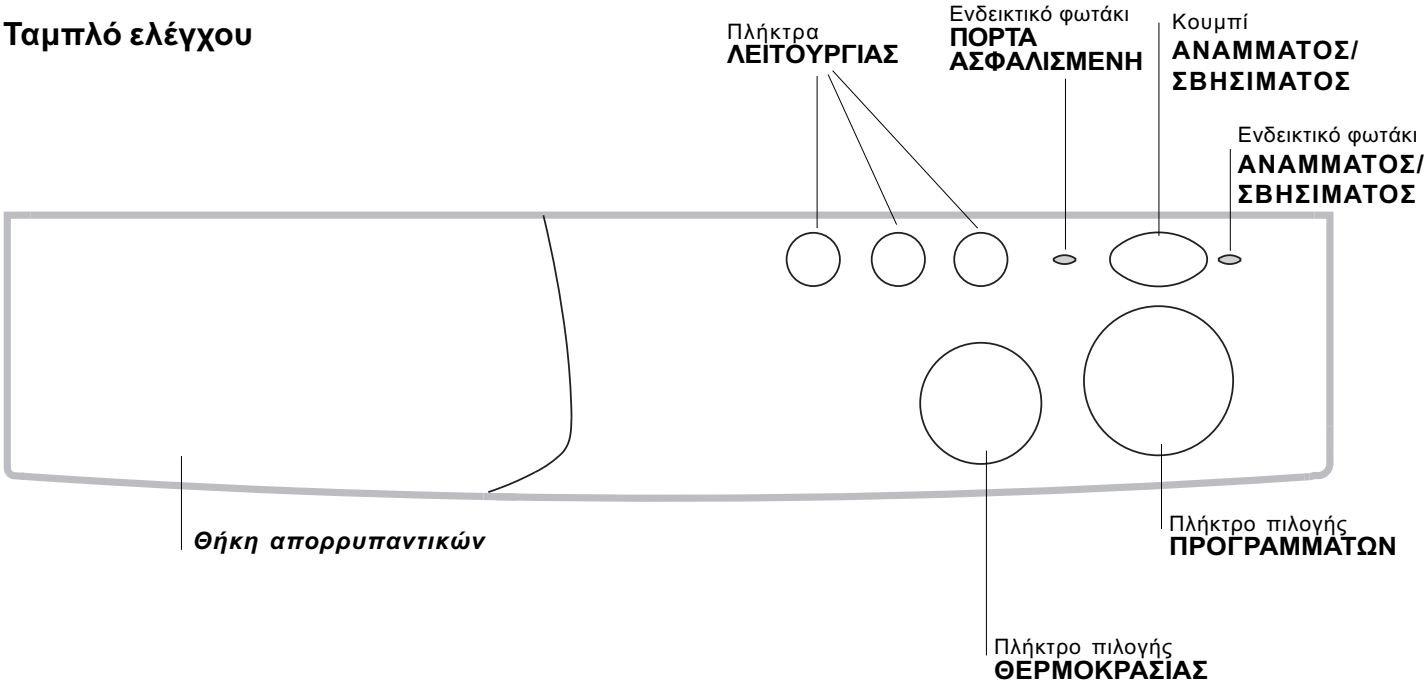

Θήκη απορρυπαντικών: για την προσθήκη απορρυπαντικών και πρόσθετων (*βλέπε σελ. 68*).

Πλήκτρα **ΛΕΙΤΟΥΡΓΙΑΣ:** για να επιλέξετε τις διαθέσιμες λειτουργίες.

Πλήκτρο επιλογής **ΘΕΡΜΟΚΡΑΣΙΑΣ:** για να ορίσετε τη θερμοκρασία ή να επιλέξετε πλύση με κρύο νερό *(βλέπε σελ. 67).*

Ενδεικτικό φωτάκι **ΠΟΡΤΑ ΑΣΦΑΛΙΣΜΕΝΗ**, για να καταλαβαίνετε αν μπορεί να ανοιχτεί η πόρτα *(βλέπε σελ. 65).*

Κουμπί **ΑΝΑΜΜΑΤΟΣ/ΣΒΗΣΙΜΑΤΟΣ** για να ανάβετε και να σβήνετε το πλυντήριο.
Το σβήσιμο του μηχανήματος δεν ακυρώνει το επιλεγμένο πρόγραμμα.

Ενδεικτικό φωτάκι **ΑΝΑΜΜΑΤΟΣ/ΣΒΗΣΙΜΑΤΟΣ**, για να καταλαβαίνετε αν το πλυντήριο είναι αναμμένο και αν το ρυθμισμένο πρόγραμμα έγινε δεκτό *(βλέπε σελ. 65).*

Πλήκτρο επιλογής **ΠΡΟΓΡΑΜΜΑΤΩΝ**.
Κατά την διάρκεια της πλύσης, το πλήκτρο παραμένει ακίνητο.
Σημείωση: Μετά τη ρύθμιση του κύκλου πλυσίματος και την αποδοχή του από το πλυντήριο, η μετατόπιση του επιλογέα δεν έχει καμία επίπτωση πια (εκτός της θέσης ▮ Stop/Reset).
Στρέψτε τον επιλογέα αυτόν αποκλειστικά δεξιόστροφα.

Ενδεικτικές λυχνίες λειτουργίας

Οι ενδεικτικές λυχνίες παρέχουν σημαντικές πληροφορίες. Να τι μας λένε:

Ενδεικτικό φωτάκι ΠΟΡΤΑ ΑΣΦΑΛΙΣΜΕΝΗ
Το αναμμένο ενδεικτικό φωτάκι δείχνει ότι η πόρτα είναι μπλοκαρισμένη για την παρεμπόδιση ενδεχομένων διαρροών. Για την αποφυγή ζημιών χρειάζεται να περιμένεις να σβήσει πρώτα το ενδεικτικό φωτάκι πριν ανοίξεις τη πόρτα. Η αναμονή διαρκεί περίπου τρία λεπτά.

Ενδεικτικό φωτάκι ΑΝΑΜΜΑΤΟΣ/ΣΒΗΣΙΜΑΤΟΣ
Το ενδεικτικό φωτάκι αναβοσβήνει όταν το μηχάνημα είναι αναμμένο και αναμένει τη ρύθμιση ενός προγράμματος. Το σταθερό φως δείχνει την αποδοχή του τεθέντος προγράμματος.

Εκκίνηση και Προγράμματα

GR

Εν συντομία: εκκίνηση ενός προγράμματος

1. Ρύθμισε το επιθυμητό πρόγραμμα.
2. Ρύθμισε τη θερμοκρασία πλυσίματος *(βλέπε σελ. 67)*.
3. Φόρτωσε την μπουγάδα και κλείσε την πόρτα.
4. Πρόσθεσε απορρυπαντικό και μαλακτικό ρούχων *(βλέπε σελ. 68)*.
5. Άναψε το πλυντήριο πιέζοντας το κουμπί ⏻. Το ενδεικτικό φωτάκι ΑΝΑΜΜΑΤΟΣ/ ΣΒΗΣΙΜΑΤΟΣ αρχίζει να αναβοσβήνει, μετά από 5 δευτερόλεπτα η ρύθμιση γίνεται δεκτή, το ενδεικτικό φωτάκι παύει να αναβοσβήνει (παραμένοντας αναμμένο) και αρχίζει ο κύκλος πλύσης.
6. Για την ακύρωση του ρυθμισμένου κύκλου επέλεξε ένα από τα σύμβολα ▮ (Stop/Reset) και περίμενε 5 δευτερόλεπτα: όταν η ακύρωση γίνει δεκτή, το ενδεικτικό φωτάκι ΑΝΑΜΜΑΤΟΣ/ ΣΒΗΣΙΜΑΤΟΣ αναβοσβήνει, στο σημείο αυτό μπορείς να σβήσεις το μηχάνημα και να επιλέξεις ένα νέο κύκλο.
7. Στο τέλος του προγράμματος το ενδεικτικό φωτάκι ΠΟΡΤΑ ΑΣΦΑΛΙΣΜΕΝΗ θα σβήσει δείχνοντας ότι η πόρτα μπορεί να ανοίξει. Σβήστε το πλυντήριο πιέζοντας το πλήκτρο ⏻. Βγάλτε τη μπουγάδα και αφήστε την πόρτα μισόκλειστη για να στεγνώσει ο κάδος.

Πίνακας των προγραμμάτων

Φύση των υφασμάτων και τηςς βρωμιάςς	Επιλογέαςς προγράμμ.	Επιλογέας θερμοκρ	Απορρυπαντ-ικό πλύσης		Μαλλα-κτικό	Διάρκε-ια του κύκλου (λεπτά)	Περιγραφή του κύκλου πλυσίματος
			Προπ-λυση	Πλύσ-ιμο.			
ΒΑΜΒΑΚΙ							
Λευκά εξαιρετικά λερωμένα (σεντόνια, τραπεζομάντηλα, κλπ.)	1	90°C	•	•	•	135	Προπλυση, Πλύσιμο, ξέπλυμα, φυγοκεντρήσεις ενδιάμεσες και τελική
Λευκά εξαιρετικά λερωμένα (σεντόνια, τραπεζομάντηλα, κλπ.)	2	90°C		•	•	125	Πλύσιμο, ξέπλυμα, φυγοκεντρήσεις ενδιάμεσες και τελική
Λευκά και χρωματιστά ανθεκτικά πολύ λερωμένα	3	60°C		•	•	110	Πλύσιμο, ξέπλυμα, φυγοκεντρήσεις ενδιάμεσες και τελική
Λευκά λίγο λερωμένα και ευαίσθητα χρώματα (πουκάμισα, μπλούζες, κλπ.)	4	40°C		•	•	70	Πλύσιμο, ξέπλυμα, φυγοκεντρήσεις ενδιάμεσες και τελική
Ξεπλύματα					•		Ξέπλυμα, φυγοκεντρήσεις ενδιάμεσες και τελική
Φυγοκέντρηση							Εκκροή και τελική φυγοκέντρηση
Stop/Reset	▮						Διακόπτει-Ακυρώνει το επιλεγέν πρόγραμμα
ΣΥΝΘΕΤΙΚΑ							
Συνθετικά με ανθεκτικά χρώματα πολύ λερωμένα (ασπρόρουχα νεογέννητων, κλπ.	5	60°C		•	•	75	Πλύσιμο, ξέπλυμα, χωρίς τσαλάκωμα ή απαλή φυγοκέντρηση
Συνθετικά με ευαίσθητα χρώματα (ασπρόρουχα όλων των τύπων ελαφρά λερωμένα)	6	40°C		•	•	60	Πλύσιμο, ξέπλυμα, χωρίς τσαλάκωμα ή απαλή φυγοκέντρηση
Ξεπλύματα					•		Ξέπλυμα, χωρίς τσαλάκωμα ή απαλή φυγοκέντρηση
Μαλλακτικό					•		Ξέπλυμα με χρήση μαλλακτικού, χωρίς τσαλάκωμα ή απαλή φυγοκέντρηση
Φυγοκέντρηση							Εκκροή και απαλή φυγοκέντρηση
Stop/Reset	▮						Διακόπτει-Ακυρώνει το επιλεγέν πρόγραμμα
ΕΥΑΙΣΘΗΤΑ ΥΦΑΣΜΑΤΑ							
Πλύσιμο στο χέρι	7	40°C		•	•	50	Πλύσιμο, ξέπλυμα, τσαλάκωμα και απαλή φυγοκέντρηση
Ρούχα και υφάσματα ιδιαίτερα ευαίσθητα (κουρτίνες, μετάξι, βισκόζ, κλπ.)	8	30°C		•	•	45	Πλύσιμο, ξέπλυμα, χωρίς τσαλάκωμα ή εκκροή
Ξεπλύματα					•		Ξέπλυμα, χωρίς τσαλάκωμα ή εκκροή
Φυγοκέντρηση							Εκκροή και απαλή φυγοκέντρηση
Εκκροή							Εκκροή
Stop/Reset	▮						Διακόπτει-Ακυρώνει το επιλεγέν πρόγραμμα

Σημειώσεις

για την περιγραφή της λειτουργίας Χωρίς τσαλάκωμα βλέπε *σελ. 67*. Τα στοιχεία που αναφέρονται στον πίνακα είναι ενδεικτικά.

Προσωπικές Ρυθμίσεις

INDESIT

Επιλέξτε τη θερμοκρασία

Στρέφοντας το πλήκτρο επιλογής ΘΕΡΜΟΚΡΑΣΙΑΣ μπορείτε να επιλέξετε την θερμοκρασία πλύσης (βλέπε Πίνακα προγραμμάτων *στη σελ. 66).*
Η θερμοκρασία μπορεί να μειωθεί μέχρι το πλύσιμο σε κρύο νερό (❄).

Λειτουργίες

Οι διάφορες λειτουργίες πλυσίματος που προβλέπονται από το πλυντήριο επιτρέπουν την επίτευξη του καθαρισμού και του λευκού που επιθυμείτε.
Για να ενεργοποιήσετε τις λειτουργίες πιέστε το πλήκτρο που σχετίζεται με την επιθυμητή λειτουργία, σύμφωνα με τον παρακάτω πίνακα.

Λειτουργίες	Αποτέλεσμα	Παρατηρήσεις για τη χρήση
Ταχύ	Μειώνει κατά 30% περίπου τη διάρκεια του κύκλου πλυσίματος.	Δεν μπορεί να χρησιμοποιηθεί με τα ειδικά προγράμματα και εκείνα για τα μάλλινα και μεταξωτά.
1000-500	Μειώνει την ταχύτητα στυψίματος.	
STOP **Χωρίς τσαλάκωμα**	Η λειτουργία αυτή επιτρέπει τη διακοπή του προγράμματος (στο σύμβολο STOP) διατηρώντας τη μπουγάδα σε μούλιασμα στο νερό πριν από το στύψιμο. Είναι ένα πολύτιμο κουμπί διότι είναι φίλος των ευαίσθητων και συνθετικών υφασμάτων. Χρησιμοποιείται αποκλειστικά με τα προγράμματα για υφάσματα συνθετικά, μεταξωτά και κουρτίνες όταν δεν μπορείς να βγάλεις αμέσως τη μπουγάδα.	Πριν ανοίξεις το πορτάκι πρέπει να τελειώσει ο κύκλος πλυσίματος ως εξής: *Μεταξωτά και κουρτίνες:* πάτα το κουμπί και το πλυντήριο θα αδειάσει το νερό. *Συνθετικά υφάσματα:* πάτα το κουμπί αν θέλεις να γίνει στύψιμο, ή στρέψε τον επιλογέα ΠΡΟΓΡΑΜΜΑΤΩΝ μέχρι να επιλεγεί το σύμβολο αν θέλεις να γίνει το άδειασμα.

Απορρυπαντικά και ρούχα

GR

Θήκη απορρυπαντικών

Το καλό αποτέλεσμα του πλυσίματος εξαρτάται επίσης και από τη σωστή δοσολογία του απορρυπαντικού: υπερβάλλοντας δεν πλένουμε αποτελεσματικότερα και επιπλέον συντελούμε στη δημιουργία κρούστας στα εσωτερικά μέρη του πλυντηρίου και στη μόλυνση του περιβάλλοντος.

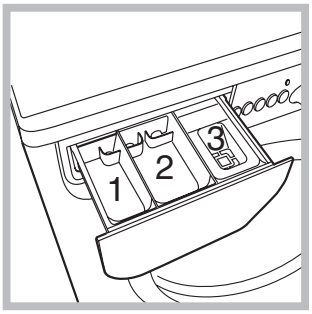

Βγάλτε τη θήκη απορρυπαντικών και εισάγετε το απορρυπαντικό ή το πρόσθετο ως εξής.

θήκη 1: Απορρυπαντικό για πρόπλυση (σε σκόνη)
θήκη 2: Απορρυπαντικό για πλύσιμο (σε σκόνη ή υγρό)
Το υγρό απορρυπαντικό τοποθετείται μόνο πριν την έναρξη της πλύσης.
θήκη 3: Πρόσθετα (μαλακτικό, κλπ.)
Το μαλακτικό δεν πρέπει να διαφεύγει από το πλέγμα.

! Μη χρησιμοποιείτε απορρυπαντικά για το πλύσιμο στο χέρι, διότι παράγουν πολύ αφρό.

Προετοιμασία της πλύσης

- Χωρίστε τα ρούχα ανάλογα:
  - με το είδος του υφάσματος/ το σύμβολο της ετικέτας.
  - τα χρώματα: χωρίστε τα χρωματιστά ρούχα από τα λευκά.
- Αδειάστε τις τσέπες και ελέγξτε τα κουμπιά.
- Μην ξεπερνάτε τις υποδεικνυόμενες τιμές, σε σχέση με το βάρος των ρούχων που πρόκειται να πλυθούν:
  Ανθεκτικά υφάσματα: max 5 kg
  Συνθετικά υφάσματα: max 2,5 kg
  Ευαίσθητα υφάσματα: max 2 kg
  Μάλλινα: max 1 kg

Πόσο ζυγίζουν τα ρούχα?

1 σεντόνι 400-500 gr.
1 μαξιλαροθήκη 150-200 gr.
1 τραπεζομάντιλο 400-500 gr.
1 μπουρνούζι 900-1.200 gr.
1 πετσέτα 150-250 gr.

Ειδικά ρούχα

Κουρτίνες: διπλώστε τις μέσα σε ένα μαξιλάρι ή σε ένα δικτυωτό σακούλι. Πλύνετέ τις μόνες χωρίς να ξεπεράσετε το μισό φορτίο. Χρησιμοποιήστε το πρόγραμμα 8 που αποκλείει αυτόματα το στύψιμο.
Παπλώματα και μπουφάν: αν το γέμισμα είναι χήνας ή πάπιας μπορούν να πλυθούν στο πλυντήριο. Γυρίστε τα ρούχα από την ανάποδη και επιλέξτε μέγιστο φορτίο 2-3 kg, επαναλαμβάνοντας το ξέβγαλμα μια ή δύο φορές και χρησιμοποιώντας το απαλό στύψιμο.
Παπούτσια τένις: καθαρίστε τα από τη λάσπη. Μπορούν να πλυθούν με τα τζιν και τα ανθεκτικά ρούχα, αλλά όχι με τα λευκά ρούχα.
Μάλλινα: για καλύτερα αποτελέσματα χρησιμοποιήστε ειδικό απορρυπαντικό και μην ξεπερνάτε το 1kg φορτίο.

Προφυλάξεις και συμβουλές

INDESIT

! Το πλυντήριο σχεδιάστηκε και κατασκευάστηκε σύμφωνα με τους διεθνείς κανόνες ασφαλείας. Αυτές οι προειδοποιήσεις παρέχονται για λόγους ασφαλείας και πρέπει να διαβάζονται προσεκτικά.

Γενική ασφάλεια

- Η συσκευή αυτή σχεδιάστηκε για οικιακή χρήση, μη επαγγελματική και οι λειτουργίες της δεν πρέπει να αλλοιωθούν.
- Το πλυντήριο πρέπει να χρησιμοποιείται μόνο από ενήλικα άτομα και σύμφωνα με τις οδηγίες που αναφέρονται στο παρόν εγχειρίδιο.
- Μην αγγίζετε το μηχάνημα με γυμνά πόδια ή με τα χέρια ή τα πόδια βρεγμένα.
- Μην βγάζετε το βύσμα από την ηλεκτρική πρίζα τραβώντας το καλώδιο, αλλά να πιάνετε την πρίζα.
- Μην ανοίγετε το συρταράκι απορρυπαντικών ενώ το μηχάνημα είναι σε λειτουργία.
- Μην αγγίζετε το νερό αδειάσματος, αφού μπορεί να φτάσει σε υψηλές θερμοκρασίες.
- Μην ζορίζετε σε καμία περίπτωση την πόρτα: θα μπορούσε να χαλάσει ο μηχανισμός ασφαλείας που προστατεύει από τυχαία ανοίγματα.
- Σε περίπτωση βλάβης, σε καμία περίπτωση να μην επεμβαίνετε στους εσωτερικούς μηχανισμούς για να προσπαθείτε να την επισκευάσετε.
- Να ελέγχετε πάντα τα παιδιά να μην πλησιάζουν στο μηχάνημα όταν αυτό λειτουργεί.
- Κατά το πλύσιμο η πόρτα τείνει να θερμαίνεται.
- Αν το πλυντήριο πρέπει να μετατοπιστεί, συνεργαστείτε δύο ή τρία άτομα με τη μέγιστη προσοχή. Ποτέ μόνοι σας γιατί το μηχάνημα είναι πολύ βαρύ.
- Πριν εισάγετε τα ρούχα για πλύσιμο, ελέγξτε αν ο κάδος είναι άδειος.

Διάθεση

- Διάθεση του υλικού συσκευασίας:
  τηρείστε τους τοπικούς κανονισμούς, ώστε οι συσκευασίες να μπορούν να επαναχρησιμοποιηθούν.
- Η ευρωπαϊκή οδηγία 2002/96/ΕΚ για τα Απόβλητα Ηλεκτρικού και Ηλεκτρονικού Εξοπλισμού, απαιτεί ότι οι παλαιές οικιακές ηλεκτρικές συσκευές δεν πρέπει να αποβάλονται μαζί με τα υπόλοιπα απόβλητα του δημοτικού δικτύου. Οι παλαιές συσκευές πρέπει να συλλεχθούν χωριστά προκειμένου να βελτιστοποιηθούν η αποκατάσταση και η ανακύκλωση των υλικών που περιέχουν και με σκοπό τη μείωση των βλαβερών επιπτώσεων στην ανθρώπινη υγεία και το περιβάλλον. Το σύμβολο με το διεγραμμένο "δοχείο αποβλήτων" στο προϊόν υπενθυμίζει σε σας την υποχρέωσή σας, πως όταν επιθυμείτε να πετάξετε τη συσκευή ,πρέπει να συλλεχθεί χωριστά.

  Οι καταναλωτές θα πρέπει να απευθύνονται στις τοπικές αρχές ή στα καταστήματα λιανικής για πληροφορίες που αφορούν τη σωστή διάθεση των παλαιών ηλεκτρικών συσκευών.

Εξοικονόμηση ενέργειας και σεβασμός του περιβάλλοντος

Τεχνολογία στην υπηρεσία του περιβάλλοντος
Αν στην πόρτα φαίνεται λίγο νερό είναι γιατί με τη νέα τεχνολογία Indesit φτάσει λιγότερο από το μισό του νερού για να έχετε το βέλτιστο πλύσιμο: ένας στόχος που επιτεύχθηκε για το σεβασμό του περιβάλλοντος.

Εξοικονόμηση απορρυπαντικού, νερού, ενέργειας και χρόνου

- Για να μην ξοδεύετε πόρους θα πρέπει να χρησιμοποιείτε το πλυντήριο με το μέγιστο φορτίο. Ένα πλήρες φορτίο στη θέση δύο μισών σας εξοικονομεί μέχρι το 50% ενέργειας.
- Η πρόπλυση είναι αναγκαία μόνο τα ασπρόρουχα που είναι πολύ λερωμένα. Αποφεύγοντάς τη εξοικονομείτε απορρυπαντικό, χρόνο, νερό και από 5 έως 15% ενέργειας.
- Περνώντας τους λεκέδες με ένα καθαριστικό ή αφήνοντάς τους σε μούλιασμα πριν το πλύσιμο, μειώνεται η αναγκαιότητα πλυσίματος σε υψηλές θερμοκρασίες. Ένα πρόγραμμα σε 60°C αντί των 90°C ή ένα σε 40°C αντί των 60°C, σας εξοικονομεί μέχρι 50% ενέργειας.
- Να δοσολογείτε καλά το απορρυπαντικό με βάση την σκληρότητα του νερού, το βαθμό βρωμιάς και την ποσότητα της μπουγάδας ώστε να αποσοβείτε σπατάλες και να προστατεύετε το περιβάλλον: ακόμα και τα βιοδιασπώμενα απορρυπαντικά περιέχουν στοιχεία που αλλοιώνουν την ισορροπία στην φύση. Επιπλέον να αποφεύγετε το μέγιστο δυνατόν το μαλακτικό.
- Πλένοντας αργά το απόγευμα μέχρι τις πρώτες πρωινές ώρες συμβάλλετε στην μείωση του απαιτούμενου ηλεκτρικού φορτίου από πλευράς επιχειρήσεων ηλεκτρικής ενέργειας.
- Αν η μπουγάδα πρέπει να στεγνώσει σε ένα στεγνωτήριο, επιλέξτε υψηλή ταχύτητα στυψίματος. Λίγο νερό στην μπουγάδα σας εξοικονομεί χρόνο και ενέργεια στο πρόγραμμα στεγνώματος.

Συντήρηση και φροντίδα

GR

Κλείσιμο παροχών νερού και ηλεκτρικού ρεύματος

- Κλείνετε την βρύση μετά από κάθε πλύσιμο. Έτσι περιορίζεται η φθορά της υδραυλικής εγκατάστασης του πλυντηρίου και αποσοβείται ο κίνδυνος απωλειών.

- Βγάλτε το βύσμα από το ρεύμα όταν καθαρίζετε το πλυντήριο και κατά τις εργασίες συντήρησης.

Καθαρισμός του πλυντηρίου

Το εξωτερικό μέρος και τα λαστιχένια μέρη μπορούν να καθαρίζονται με ένα πανί βρεγμένο με χλιαρό νερό και σαπούνι. Μη χρησιμοποιείτε διαλύτες ή αποξυστικά.

Καθαρισμός του συρταριού απορρυπαντικών

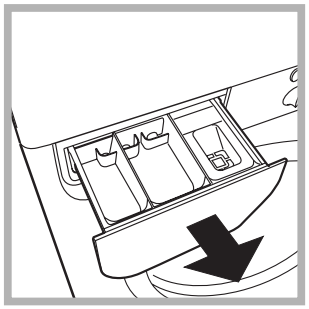

Τραβήξτε το συρτάρι ανασηκώνοντάς το και τραβώντας το προς τα έξω (*βλέπε εικόνα*). Πλένετέ το κάτω από τρεχούμενο νερό. Ο καθαρισμός αυτός διενεργείται συχνά.

Φροντίδα της πόρτας και του κάδου

- Να αφήνετε πάντα μισόκλειστη την πόρτα για να μην παράγονται δυσοσμίες.

Καθαρισμός της αντλίας

Το πλυντήριο διαθέτει μια αντλία αυτοκαθαριζόμενη που δεν χρειάζεται συντήρηση. Μπορεί όμως να τύχει να πέσουν μικρά αντικείμενα (κέρματα, κουμπιά) στον προθάλαμο που προστατεύει την αντλία, που βρίσκεται στο κάτω μέρος αυτής.

! Βεβαιωθείτε ότι ο κύκλος πλυσίματος έχει τελειώσει και βγάλτε το βύσμα.

Για να έχετε πρόσβαση στον προθάλαμο:

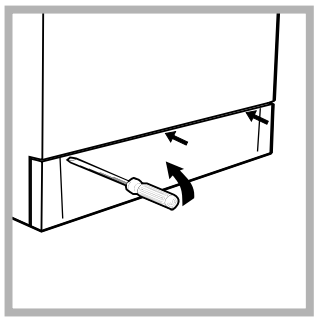

1. αφαιρέστε το ταμπλό κάλυψης στο πρόσθιο πλευρό του πλυντηρίου με τη βοήθεια ενός κατσαβιδιού (*βλέπε εικόνα*)

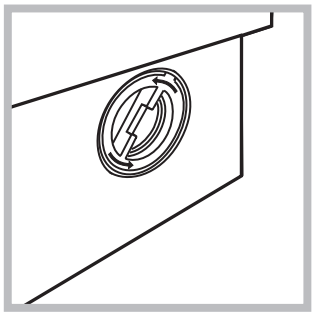

2. ξεβιδώστε το καπάκι στρέφοντάς το αριστερόστροφα (*βλέπε εικόνα*): είναι φυσικό να βγαίνει λίγο νερό.

3.καθαρίστε επιμελώς το εσωτερικό
4.ξαναβιδώστε το καπάκι
5.ξαναμοντάρετε το ταμπλό όντας σίγουροι, πριν το σπρώξετε προς το μηχάνημα, ότι έχετε εισάγει τα γαντζάκια στις αντίστοιχες εσοχές.

Έλεγχος του σωλήνα τροφοδοσίας του νερού

Ελέγχετε το σωλήνα τροφοδοσίας τουλάχιστον μια φορά ετησίως. Αν παρουσιάζει σκασίματα και σχισμές αντικαθίσταται: κατά τα πλυσίματα οι ισχυρές πιέσεις θα μπορούσαν να προκαλέσουν ξαφνικά σπασίματα.

! Μη χρησιμοποιείτε ποτέ σωλήνες χρησιμοποιημένους.

Προβλήματα και λύσεις

INDESIT

Μπορεί να συμβεί το πλυντήριο να μη λειτουργεί. Πριν τηλεφωνήσετε στην Υποστήριξη (*βλέπε σελ. 72*), ελέγξτε αν δεν πρόκειται για ένα πρόβλημα που επιλύεται εύκολα με τη βοήθεια του ακόλουθου καταλόγου.

Ανωμαλίες:	Πιθανά αίτια / Λύση:
Το πλυντήριο δεν ανάβει.	• Το βύσμα δεν έχει εισαχθεί στην ηλεκτρική πρίζα, ή τουλάχιστον όχι αρκετά για να κάνει επαφή. • Στο σπίτι δεν υπάρχει ρεύμα.
Ο κύκλος πλυσίματος δεν ξεκινάει.	• Η πόρτα δεν είναι καλά κλειστή. • Το κουμπί ⏻ δεν πατήθηκε. • η βρύση δεν είναι ανοικτή.
Το πλυντήριο δεν φορτώνει νερό.	• Ο σωλήνας τροφοδοσίας του νερού δεν είναι συνδεδεμένος στον κρουνό. • Ο σωλήνας είναι διπλωμένος. • η βρύση δεν είναι ανοικτή. • Στο σπίτι λείπει το νερό. • Δεν υπάρχει αρκετή πίεση.
Το πλυντήριο φορτώνει και αδειάζει νερό συνεχώς.	• Ο σωλήνας αδειάσματος δεν έχει εγκατασταθεί μεταξύ 65 και 100 cm από το έδαφος (*βλέπε σελ. 63).* • Το άκρο του σωλήνα αδειάσματος είναι βυθισμένο στο νερό (*βλέπε σελ. 63).* • Το επιτοίχιο άδειασμα δεν έχει απαέρωση. Αν μετά από αυτούς τους ελέγχους το πρόβλημα δεν λύνεται, κλείστε τον κρουνό του νερού, σβήστε το πλυντήριο και καλέστε την Υποστήριξη. Αν η κατοικία βρίσκεται στους τελευταίους ορόφους ενός κτιρίου, μπορεί να διαπιστωθούν φαινόμενα σιφωνισμού, οπότε το πλυντήριο φορτώνει και αδειάζει νερό συνεχώς. Για την αντιμετώπιση του προβλήματος διατίθενται στο εμπόριο κατάλληλες βαλβίδες αντι-σιφωνισμού.
Το πλυντήριο δεν φορτώνει ή δεν στύβει.	• Το πρόγραμμα δεν προβλέπει το άδειασμα: με ορισμένα προγράμματα πρέπει να το ενεργοποιείτε χειροκίνητα (*βλέπε σελ. 66*). • Είναι ενεργή η λειτουργία Χωρίς τσαλάκωμα *(όπου προβλέπεται)*: Η λειτουργία αυτή απαιτεί την ενεργοποίηση του αδειάσματος χειροκίνητα. • Ο σωλήνας αδειάσματος είναι διπλωμένος (*βλέπε σελ. 63*). • Ο αγωγός αδειάσματος είναι βουλωμένος.
Το πλυντήριο δονείται πολύ κατά το στύψιμο.	• Ο κάδος, τη στιγμή της εγκατάστασης, δεν απασφαλίστηκε σωστά (*βλέπε σελ. 62).* • Το πλυντήριο δεν είναι οριζοντιωμένο (*βλέπε σελ. 62*). • Το πλυντήριο είναι στενά μεταξύ επίπλων και τοίχου (*βλέπε σελ. 62*).
Το πλυντήριο χάνει νερό.	• Ο σωλήνας τροφοδοσίας του νερού δεν είναι καλά βιδωμένος (*βλέπε σελ. 62*). • Το συρταράκι απορρυπαντικών είναι βουλωμένο (για να το καθαρίσετε *βλέπε σελ. 70*). • Ο σωλήνας αδειάσματος δεν έχει στερεωθεί καλά (*βλέπε σελ. 63*).
Ο επιλογέας των προγραμμάτων στρέφεται συνεχώς.	• Περίμενε μερικά λεπτά ώστε η αντλία εκκροής να αδειά-σει τον κάδο, σβήσε το Πλυντήριο ρούχων, επέλεξε ένα από τα σύμβολα stop/reset ▮, και κατόπιν ξανά-ναψέ το. Αν ο επιλογέας συ-νεχίζει να γυρίζει, κάλεσε την τεχνική υποστήριξη διότι σηματοδοτείται μια ανωμαλία.
Σχηματίζεται πολύς αφρός.	• Το απορρυπαντικό δεν είναι ειδικό για πλυντήριο (πρέπει να υπάρχει η ένδειξη “για πλυντήριο”, “για πλύσιμο στο χέρι και στο πλυντήριο”, ή παρόμοια). • Η δοσολογία υπήρξε υπερβολική.

Τεχνική Υποστήριξη

195041955.01

05/2005 - Xerox Business Services

GR

Πριν καλέσετε την τεχνική υποστήριξη:
- Βεβαιωθείτε ότι δεν μπορείτε να επιλύσετε μόνοι σας το πρόβλημα *(βλέπε σελ. 71)*
- Επανεκκινήστε το πρόγραμμα για να ελέγξετε αν το πρόβλημα αντιμετωπίστηκε
- Σε αντίθετη περίπτωση, επικοινωνήστε με το εξουσιοδοτημένο τμήμα τεχνικής υποστήριξης που αναγράφεται στο πιστοποιητικό εγγύησης.

! Μην καταφεύγετε ποτέ σε μη εξουσιοδοτημένους τεχνικούς.

Γνωστοποιήστε:
- το είδος του προβλήματος
- το μοντέλο του μηχανήματος (Mod.)
- τον αριθμό σειράς (S/N).

Οι πληροφορίες αυτές βρίσκονται στην ταμπελίτσα που υπάρχει στο πίσω μέρος του πλυντηρίου.