Bruksanvisning

TVÄTTMASKIN

SV

SV Svenska, 1

FI Suomi, 15

DK Dansk, 29

NO Norsk, 43

FR Français, 57

UA Українська,71

XWE 81483

Innehållsförteckning

Installation, 2-3
Uppackning och nivellering
Anslutningar av vatten och el
Första tvättcykeln
Tekniska data

Underhåll och skötsel, 4
Avstängning av vatten och el
Rengöring av tvättmaskinen
Rengöring av tvättmedelslådan
Skötsel av trumman
Rengöring av pumpen
Kontrollera vatteninloppsslangen

Säkerhetsföreskrifter och råd, 5
Säkerhet i allmänhet
Kassering

Beskrivning av tvättmaskinen, 6-7
Kontrollpanel
Display

Hur ett tvättprogram startas, 8

Program och tillval, 9-10
Programtabell
Tillval
Push & Wash

Tvättmedel och tvättgods, 11-12
Tvättmedelsfack
Blekningscykel
Förbered tvättgodset
Speciella program
Balanseringssystem för lasten

Fel och åtgärder, 13

Service, 14

INDESIT

Installation

SV

! Det är viktigt att förvara denna bruksanvisning så att den alltid finns till hands. Vid försäljning, överlåtelse eller flytt ska du försäkra dig om att bruksanvisningen förblir tillsammans med tvättmaskinen så att den nye ägaren kan ta del av dess information och varningar.
! Läs noggrant anvisningarna: Det finns viktig information angående installation, användning och säkerhet.

Uppackning och nivellering

Uppackning

1. Ta ur tvättmaskinen ur förpackningen.
2. Kontrollera att tvättmaskinen inte skadats under transporten. Om det skulle finnas skador ska du inte ansluta den utan kontakta återförsäljaren.

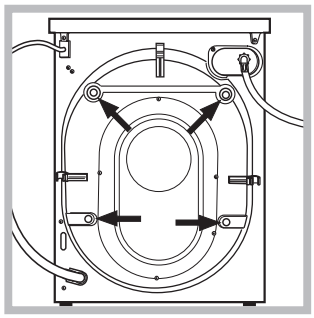

3. Ta bort de 4 skruvarna, som skyddat maskinen under transporten, samt gummidelen med dess avståndsbricka, som sitter på bakstycket (*se figur*).

4. Stäng igen hålen med de medföljande plastpluggarna.
5. Spar alla delar: Om tvättmaskinen måste flyttas ska de monteras tillbaka.

! Emballagematerialet ska inte användas som leksaker för barn.

Nivellering

1. Installera tvättmaskinen på ett hårt och jämnt underlag utan att stödja den mot väggar, möbler eller annat.

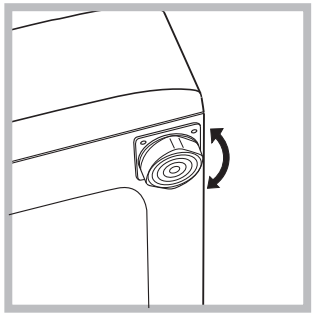

2. Om golvet inte skulle vara fullständigt plant kan ojämnheten kompenseras genom att de främre fötterna dras åt eller lossas *(se figur).* Lutningsvinkeln, mätt på arbetsplanet, får inte överstiga 2°.

En ordentligt utförd nivellering ger maskinen stabilitet och hindrar uppkomsten av vibrationer, buller samt att maskinen flyttar sig under användningen. Om golvet har heltäckningsmatta eller en annan matta ska fötterna justeras på så sätt att det finns tillräckligt utrymme under tvättmaskinen för ventilationen.

Anslutningar av vatten och el

Anslutning av vatteninloppsslangen

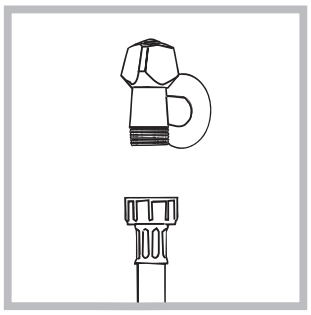

1. Anslut inloppslangens ände och skruva fast den på en kallvattenkran som har en öppning med 3/4 gänga *(se figur).*
Innan du ansluter slangen ska du låta vattnet rinna tills det är helt klart.

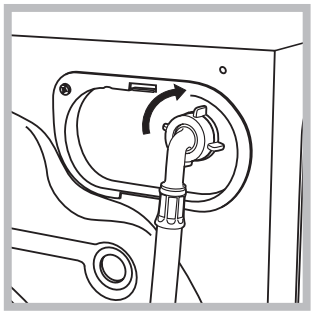

2. Anslut inloppsslangen till tvättmaskinen genom att skruva fast den till det avsedda vattenuttaget i den bakre delen uppe till höger *(se figur)*.

3. Se till att slangen inte har några veck eller är hopklämd.

! Kranens vattentryck måste befinna sig inom de värden som finns i tabellen över Tekniska Data *(se sidan intill).*

! Om längden på inloppsslangen inte är tillräcklig ska du vända dig till fackhandeln eller en auktoriserad tekniker.

! Använd aldrig begagnade slangar.

! Använd slangarna som följer med maskinen.

Anslutning av avloppsslangen

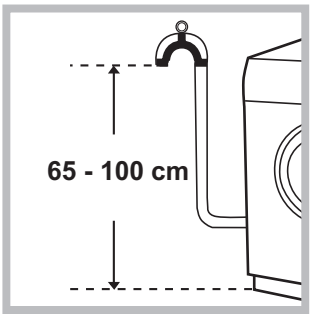

Anslut avloppsslangen, utan att böja den, till en avloppsledning eller ett väggavlopp som är placerat på en höjd mellan 65 och 100 cm från marken,

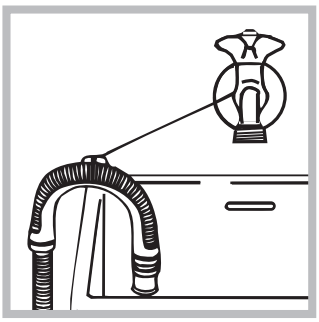

eller lägg den i ett handfat eller ett badkar och bind fast den bifogade skenan till kranen (*se figur*). Den fria slangänden får inte vara nedsänkt i vatten.

! Vi avråder från att använda förlängningsslangar; om det ändå skulle vara nödvändigt måste förlängningsslangen ha samma diameter som originalslangen och den får inte vara längre än 150 cm.

Elektrisk anslutning

Innan du sätter i kontakten i uttaget ska du försäkra dig om att:

- Vägguttaget är jordanslutet och i enlighet med gällande standard.
- Uttaget klarar maskinens maxeffekt som anges i tabellen över Tekniska Data *(se intill).*
- Spänningstillförseln befinner sig inom de värden som anges i tabellen över Tekniska Data (*se intill*).
- Uttaget passar ihop med tvättmaskinens stickkontakt. Om det inte förhåller sig på detta vis ska du byta ut uttaget eller kontakten.

! Tvättmaskinen får inte installeras utomhus, inte ens om installationsplatsen skyddas av ett tak, eftersom det är mycket farligt att utsätta den för regn och oväder.

! När tvättmaskinen har installerats ska strömuttaget vara lättåtkomligt.

! Använd inte skarvsladdar eller grenuttag.

! Kabeln ska inte böjas eller klämmas.

! Driftsladden får endast bytas ut av behöriga tekniker.

OBS! Företaget avsäger sig allt ansvar om dessa föreskrifter inte respekteras.

Första tvättcykeln

Efter installationen, innan du börjar använda maskinen, ska du köra en tvättcykel med tvättmedel men utan tvättgods, genom att ställa in programmet “AUTO RENGÖRING” *(se “Rengöring av tvättmaskinen”).*

Tekniska data	
Modell	XWE 81483
Mått	Bredd 59,5 cm Höjd 85 cm Djup 60,5 cm
Kapacitet	Från 1 till 8 kg
Elektriska anslutningar	Se märkskylten med tekniska egenskaper som sitter på maskinen.
Vattenanslutningar	Max. tryck 1 MPa (10 bar) Min. tryck 0,05 MPa (0,5 bar) Trummans kapacitet 62 liter
Centrifugeringshastighet	Upp till 1400 varv/min
Kontrollprogram enligt standard 1061/2010 och 1015/2010	Program 8; Bomull Standard 60°C. Program 9; Bomull Standard 40°C.
CE	Denna apparat överensstämmer med följande EU-direktiv: - 2004/108/EG (Elektromagnetisk kompatibilitet) - 2012/19/EU - 2006/95/EG (Lågspänningsdirektiv).

Underhåll och skötsel

SV

Avstängning av vatten och el
- Stäng av vattenkranen efter varje tvätt. På så sätt begränsas slitaget av tvättmaskinens vattensystem och risken för läckage undviks.
- Ta ur kontakten ur uttaget när du gör rent tvättmaskinen och under underhållsingreppen.

Rengöring av tvättmaskinen
- De yttre delarna och gummidelarna kan göras rent med en trasa indränkt med ljummen tvållösning. Använd inte lösningsmedel eller slipmedel.
- Tvättmaskinen är försedd med ett "AUTO RENGÖRING" program för de invändiga delarna. Detta program ska köras **utan någon typ av last i trumman**.

Tvättmedel (med en mängd på 10 % av rekommenderad mängd för mycket smutsiga plagg) eller specifika tillsatser kan användas som tvätthjälpmedel i engöringsprogrammet. Det rekommenderas att köra rengöringsprogrammet var 40:e tvättcykel. För att starta programmet, tryck samtidigt ned knapparna **A** och **B** i 5 sek *(se figuren).* Programmet startar automatiskt och varar cirka 70 minuter. För att avbryta programmet, tryck på knappen START/PAUSE.

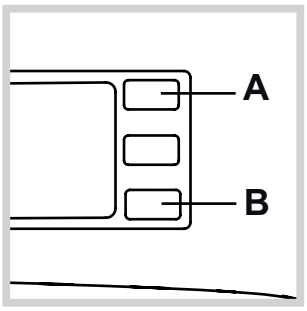

Rengöring av tvättmedelslådan
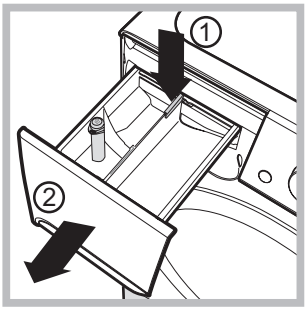

Dra ut facket genom att trycka på tungan (1) och dra det utåt (2) *(se figuren).* Tvätta det under rinnande vatten. Denna rengöring ska utföras ofta.

Skötsel av trumman
- Lämna alltid luckan på glänt för att hindra att dålig lukt bildas.

Rengöring av pumpen
Tvättmaskinen är försedd med en självrengörande pump som inte behöver något underhåll. Det kan dock hända att små föremål (mynt, knappar) faller ned i förkammaren, som skyddar pumpen, och som är placerad i dess nedre del.

! Försäkra dig om att tvättcykeln är avslutad och ta ur kontakten.

För att komma åt förkammaren:

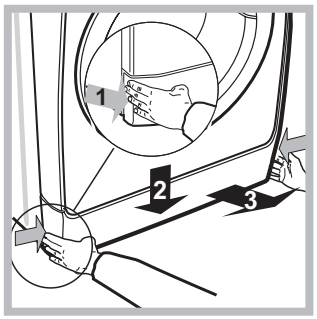

1. Ta bort skyddspanelen på tvättmaskinens framsida genom att trycka mot mitten. Tryck sedan nedåt på båda sidorna och dra ut panelen *(se figurer).*

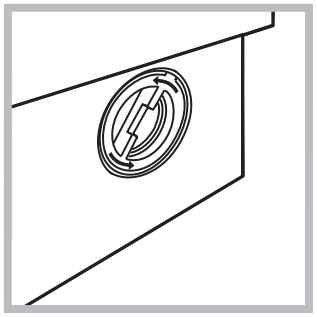

2. Lossa locket genom att vrida det moturs (*se figur*)*:* Det är normalt att lite vatten rinner ut.

3. Gör rent insidan noggrant.
4. Skruva tillbaka locket.
5. Montera tillbaka panelen, och försäkra dig om att krokarna förts in i de avsedda hålen, innan du skjuter den mot maskinen.

Kontrollera vatteninloppsslangen
Kontrollera inloppsslangen minst en gång om året. Om den har sprickor eller skåror ska den bytas ut: Under tvättcyklerna kan plötsliga brott uppstå på grund av det starka trycket.

! Använd aldrig begagnade slangar.

Säkerhetsföreskrifter och råd

INDESIT

SV

! Tvättmaskinen har utarbetats och tillverkats i överensstämmelse med internationell säkerhetsstandard. Dessa säkerhetsföreskrifter bifogas av säkerhetsskäl och ska läsas noggrant.

Säkerhet i allmänhet

- Denna utrustning har tillverkats för att endast användas i hemmet.
- Denna utrustning kan användas av barn från 8 år och uppåt samt av personer med nedsatta fysiska, sensorisk eller mentala förmågor eller med bristande erfarenhet och kunskap om de övervakas av eller har instruerats på ett lämpligt sätt angående en säker användning av utrustningen och förstår riskerna i samband med användningen. Barn får inte leka med utrustningen. Rengörings- och underhållsmomenten får inte utföras av barn utan en vuxens tillsyn.
- Rör inte i tvättmaskinen om du är barfota eller med fuktiga händer eller fötter.
- Ta inte ut stickkontakten ur vägguttaget genom att dra i elkabeln. Ta istället tag i stickkontakten.
- Öppna inte tvättmedelsfacket när maskinen är igång.
- Rör inte avloppsvattnet eftersom det bli vara mycket varmt.
- Öppna aldrig luckan med våld: Säkerhetsmekanismen som skyddar mot att den öppnas ofrivilligt kan skadas.
- I händelse av fel ska du aldrig utföra ingrepp på inre mekanismer för att utföra reparationer.
- Kontrollera alltid att inga barn närmar sig maskinen då den är igång.
- Under tvättcykeln blir luckan varm.
- Om tvättmaskinen måste flyttas ska detta ske med försiktighet och av minst två eller tre personer. Detta ska inte göras av en enda person eftersom maskinen är mycket tung.
- Innan du lägger in tvätten ska du kontrollera att trumman är tom.

Kassering

- Kassering av emballagematerial:
  Respektera gällande lokala föreskrifter, på så sätt kan emballaget återanvändas.
- EU-direktivet 2012/19/EU angående avfall från elektriska och elektroniska produkter, förutser att hushållsprodukter inte kasseras tillsammans med de vanliga hushållssoporna. De kasserade apparaterna måste samlas upp separat för att optimera återvinningen av materialet som ingår i apparaten och förhindra potentiella skador på hälsan och miljön. Den överkryssade papperskorgen som sitter på alla produkter påminner om att produkten ska sopsorteras.

För ytterligare information angående korrekt kassering av hushållsmaskiner kan du vända dig till din lokala sopstation eller återförsäljare.

Beskrivning av tvättmaskinen

SV

Kontrollpanel

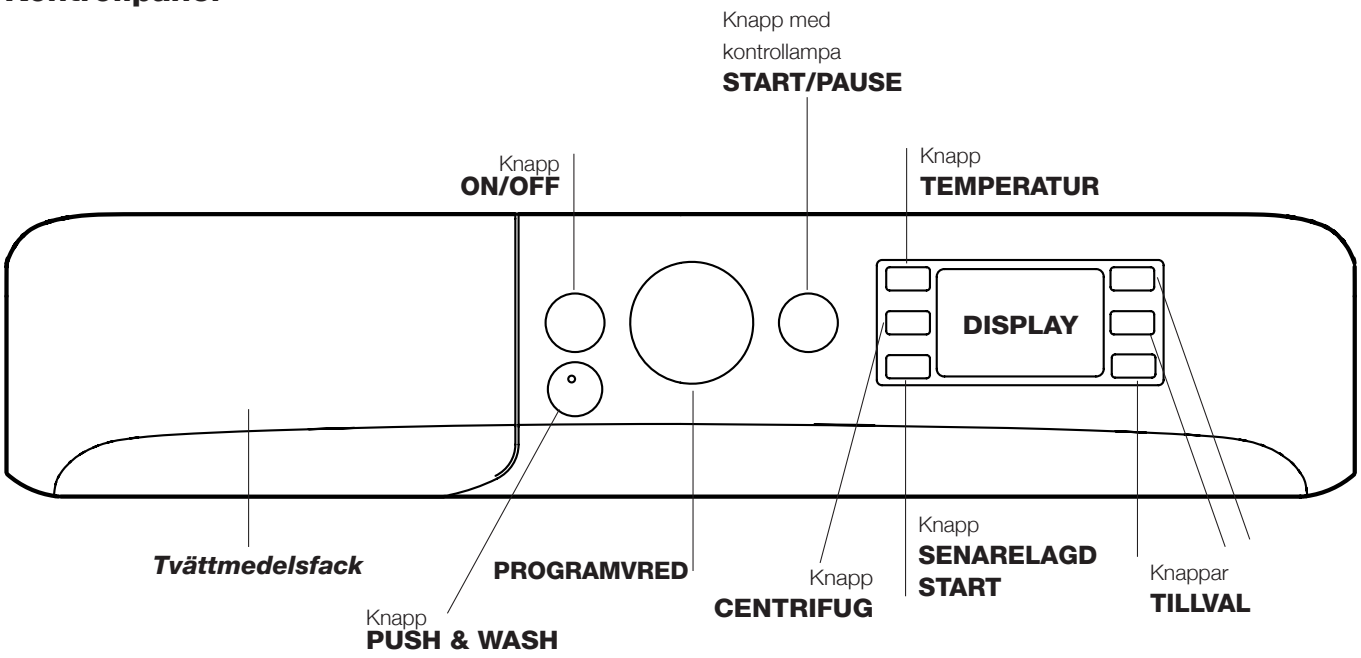

Tvättmedelsfack: För att fylla på tvättmedel och tillsatser (*se "Tvättmedel och tvättgods"*).

Knapp **ON/OFF** ⏻**:** Tryck kort på knappen för att sätta på eller stänga av maskinen. Kontrollampan START/ PAUSE som blinkar långsamt grön indikerar att maskinen är tillslagen. För att stänga av tvättmaskinen under tvättprogrammet, tryck ned knappen en längre stund (cirka 3 sek.). Maskinen stängs inte av om knappen trycks ned kort eller av misstag.
Om maskinen stängs av under pågående tvättning, annulleras tvättningen.

Knapp **PUSH & WASH:** *(se "Program och tillval").*

PROGRAMVRED: För att ställa in önskat program (se "*Programtabell*").

Knappar **TILLVAL:** För att välja de tillval som finns tillgängliga. Kontrollampan för det valda tillvalet förblir tänd.

Knapp **TEMPERATUR** °C**:** Tryck på denna knapp för att sänka eller utesluta temperaturen. Värdet visas på displayen.

Knapp **CENTRIFUG** ◎**:** Tryck på denna knapp för att minska eller utesluta centrifugeringen fullständigt. Värdet visas på displayen.

Knapp **SENARELAGD START** 🕒**:** Tryck på denna knappen för att ställa in en senarelagd start för valt program. Senareläggningen visas på displayen.

Knapp med kontrollampa **START/PAUSE** ▷⏸: När den grön kontrollampan blinkar långsamt, tryck på knappen för att starta en tvättning. När programmet har startat lyser kontrollampan med fast sken. För att avbryta tvättprogrammet, tryck åter på knappen. Kontrollampan blinkar brunt. Om symbolen 🔒 inte är tänd kan luckan öppnas. Tryck åter på knappen för att återstarta tvättningen från den punkt där den har avbrutits.

Standby-läge
Denna tvättmaskin överensstämmer med ny lagstiftning om energibesparing och är försedd med ett självavstängningssystem (standby) som aktiveras 30 minuter efter att maskinen inte längre används. Tryck kort på ON/OFF -knappen och vänta tills maskinen startar på nytt.

Display

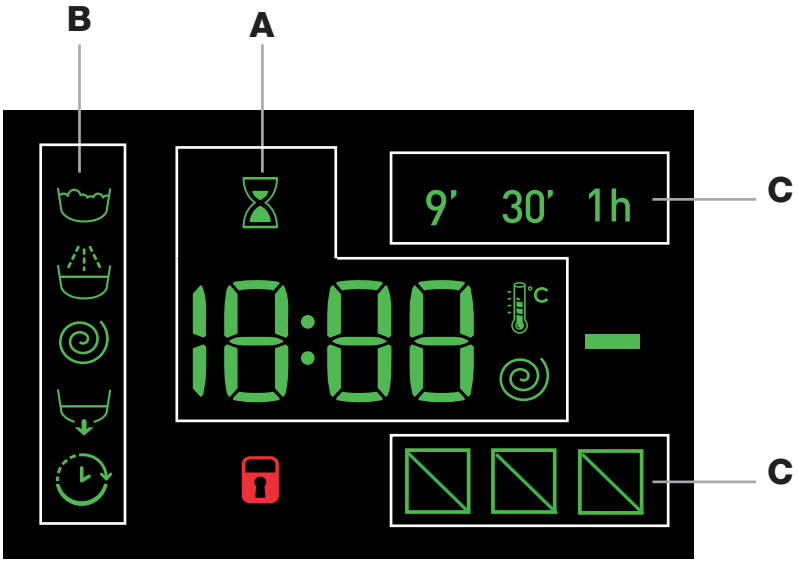

Displayen är användbar när maskinen programmeras och ger mycket information.

I området **A** visas tidslängden för de olika programmen som kan användas och återstående tid för pågående tvättcykel, Om en SENARELAGD START har ställts in visas hur lång tid som återstår innan programmet startas.
Genom att trycka på respektive knapp visas dessutom maskinens maximivärden för centrifugeringshastighet och temperatur baserat på inställt program och senaste valda värden, om de är kompatibla med valt program.
Timglaset blinkar när maskinen bearbetar data baserad på valt program. Efter max. 10 minuter sedan starten, slutar att blinka och definitiv återstående tid visas. 1 minut efter att den återstående tiden har visats försvinner timglassymbolen.

I avsnittet **B** visas tvättfaserna för valt program. När programmet har startats visas pågående tvättfas.

- Tvättning
- Sköljning
- Centrifugering
- Tömning

Tänd symbol “SENARELAGD START” indikerar att displayen visar värdet för inställd “Senarelagd start”.

I avsnitt **C** finns tre nivåer för tvättillvalen.

Kontrollampa för **Låst lucka**
Tänd symbol indikerar att luckan är låst. För att undvika skador är det nödvändigt att vänta tills symbolen slocknar innan luckan öppnas.
För att öppna luckan under pågående tvättprogram, tryck på knappen START/PAUSE. Om symbolen LUCKLÅS inte visas kan luckan öppnas.

Hur ett tvättprogram startas

SV

Snabb programmering

1. **LÄGG I TVÄTTEN.** Öppna luckan. Lägg i tvätten. Se till att inte överskrida mängden tvätt som anges i programtabellen på nästa sida.

2. **DOSERA TVÄTTMEDLET.** Dra ut tvättmedelsfacket och häll i tvättmedlet i de därtill avsedda facken, som beskrivs i *"Tvättmedel och tvättgods".*

3. **STÄNG LUCKAN.**

4. Tryck på knappen "PUSH & WASH" för att starta tvättprogrammet.

Traditionell programmering

1. **SÄTTA PÅ MASKINEN.** Tryck på knappen ⏻. Kontrollampan START/PAUSE blinkar långsamt grön.

2. **LÄGG I TVÄTTEN.** Öppna luckan. Lägg i tvätten. Se till att inte överskrida mängden tvätt som anges i programtabellen på nästa sida.

3. **DOSERA TVÄTTMEDLET.** Dra ut tvättmedelsfacket och häll i tvättmedlet i de därtill avsedda facken, som beskrivs i *"Tvättmedel och tvättgods".*

4. **STÄNG LUCKAN.**

5. **VÄLJ PROGRAM.** Välj önskat program med PROGRAMVREDET. En temperatur och ett centrifugeringsvarvtal är förknippade med programmet. Dessa kan dock ändras. På displayen visas programmets tidslängd.

6. **GÖRA ÄNDRINGAR I TVÄTTPROGRAMMET.** Tryck på därtill avsedda knappar:

   Ändra temperaturen och/eller centrifugeringen. Maskinen väljer automatiskt max. temperatur och centrifugering för inställt program eller de senast valda inställningarna om de är kompatibla med valt program. Tryck på knappen för att stegvis minska temperaturen ned till kallt vatten "OFF". Tryck på knappen för att stegvis minska centrifugeringen tills den stängs av "OFF". Om knapparna trycks ned ännu en gång återgår värdena till maximivärdena.
   ! Undantag: Om programmet 8 väljs kan temperaturen ökas till 90°.

   Inställning av en senarelagd start.
   För att ställa in en senarelagd start för valt program, tryck på denna knapp tills önskad fördröjningstid visas. När detta tillval är aktivt, visas symbolen på displayen. För att ta bort den senarelagda starten, tryck på knappen tills texten "OFF" visas på displayen.

   Ändra programmets inställningar.
   - Tryck på denna knapp för att aktivera tillvalet. Knappens kontrollampa tänds.
   - Tryck åter på knappen för att koppla från tillvalet och respektive kontrollampa släcks.

   ! Om valt tillval inte är kompatibelt med inställt program, blinkar kontrollampan och tillvalet aktiveras inte.
   ! Om valt tillval inte är kompatibelt med ett tidigare inställt program, blinkar en lampa och en ljudsignal hörs (3 pip) och endast det andra tillvalet aktiveras. Kontrollampan för tillvalet tänds.
   ! Rekommenderad last och/eller programmets tidslängd kan variera för de olika tillvalen.

7. **STARTA PROGRAMMET.** Tryck på knappen START/PAUSE. Respektive kontrollampa lyser med grön fast sken och luckan låses (symbolen LÅST LUCKA visas). För att ändra ett tvättprogram under pågående tvättprogram, **avbryt tvättprogrammet** med knappen START/PAUSE (kontrollampan START/PAUSE blinkar långsamt brunt).Välj sedan önskat program och tryck åter på knappen START/PAUSE.
   För att öppna luckan under pågående tvättprogram, tryck på knappen START/PAUSE. Om symbolen LUCKLÅS inte visas kan luckan öppnas. Tryck åter på knappen START/PAUSE för att återstarta programmet från den punkt där det har avbrutits.

8. **PROGRAMMETS SLUT.** Texten "**END**" visas på displayen. När symbolen LUCKLÅS inte visas kan luckan öppnas. Öppna luckan, töm ut tvätten och stäng av maskinen.

! Om du vill stänga av ett tvättprogram som redan har startats, tryck länge på knappen ⏻. Programmet avbryts och maskinen stängs av.

Program och tillval

INDESIT

SV

Programtabell

Program	Beskrivning av programmet	Max. temp. (°C)	Max. hastighet (varv/min)	Tvättmedel och tillsatser				Max. last (kg)	Restfuktighet %	Energiförbrukning kWh	Total vattenanvändning lt	Programmets längd
				Fördiskning	Tvättning	Sköljmedel	Blekmedel					
	Special											
1	**Sport Light**	30°	600	-	●	●	-	4	-	-	-	60’
2	**Mörkt**	30°	800	-	●	●	-	5	-	-	-	80’
3	**Luktborttagande** (Bomull)	60°	1000	-	●	●	-	3,5	-	-	-	120’
3	**Luktborttagande** (Syntet)	40°	1000	-	●	●	-	3,5	-	-	-	105’
4	**Fintvätt**	30°	0	-	●	●	-	1	-	-	-	80’
5	**Ylle:** För ylle, kashmir o.s.v.	40°	800	-	●	●	-	2	-	-	-	85’
6	**Täcken:** för plagg som är stoppade med gåsdun.	30°	1000	-	●	●	-	3,5	-	-	-	100’
	Standard											
7	**Bomull med förtvätt:** Extremt smutsig vittvätt.	90°	1400	●	●	●	-	8	53	2,80	105	210’
8	60°C **Bomull Standard 60° (1):** Mycket smutsig tålig vit- och kulörtvätt.	60° (Max. 90°)	1400	-	●	●	-	8	53	1,04	55	215’
9	40°C **Bomull Standard 40° (2):** Lätt smutsig vittvätt och ömtåliga färger.	40°	1400	-	●	●	-	8	53	0,87	81	185’
10	**Syntet:** Mycket smutsig tålig kulörtvätt.	60°	800	-	●	●	-	4,5	46	0,86	47	115’
10	**Syntet (3):** Lättsmutsad tålig kulörtvätt.	40°	800	-	●	●	-	4,5	46	0,60	51	105’
11	**Kulörtvätt**	40°	1400	-	●	●	-	8	53	0,89	80	105’
	Eco & Snabbt											
12	**Bomull Standard 20°:** Lätt smutsig vittvätt och ömtåliga färger.	20°	1400	-	●	●	-	8	-	-	-	185’
13	**Eco Syntet**	20°	800	-	●	●	-	8	-	-	-	120’
14	**Snabbt**	-	800	-	-	●	-	1,5	-	-	-	9’
14	**Snabbt**	30°	800	-	●	●	-	3,5	80	0,18	43	30’
14	**Snabbt**	60°	1000	-	●	●	-	8	-	-	-	60’
	Tillval											
	Sköljning/Blekmedel	-	1400	-	-	●	●	8	-	-	-	55’
	Centrifugering + Tömning	-	1400	-	-	-	-	8	-	-	-	25’

Programmets tidslängd som anges på displayen eller i bruksanvisningen är en uppskattad tid baserad på standardförhållanden. Effektiv tid kan variera beroende på ett stort antal faktorer såsom inloppsvattnets temperatur och tryck, omgivningstemperatur, mängd tvättmedel, mängd och typ av last, lastens jämvikt samt tillval som har valts.

1) Tvättprov har utförts i enlighet med standard 1061/1061: Ställ in programmet 8 med en temperatur på 60 °C.
Detta program är avsett för normalt smutsig bomullstvätt som kan tvättas i 60°C och är det snålaste programmet vad gäller energi och vatten. Den verkliga tvättemperaturen kan skilja sig från den som anges.

2) Tvättprov har utförts i enlighet med standard 1061/1061: Ställ in programmet 9 med en temperatur på 40 °C.
Detta program är avsett för normalt smutsig bomullstvätt som kan tvättas i 40°C och är det snålaste programmet vad gäller energi och vatten. Den verkliga tvättemperaturen kan skilja sig från den som anges.

För alla Test Institutes:
2) Långt bomullsprogram: Ställ in programmet 9 med en temperatur på 40 °C.
3) Långt syntetsprogram: Ställ in programmet 10 med en temperatur på 40 °C.

Tillval

Snabbt

Vid den första nedtryckningen tänds symbolen 9’, vid den andra nedtryckningen symbolen 30’ och den tredje symbolen 1h. Vid den fjärde nedtryckningen tänds symbolen 9’.

! Detta tillval kan inte aktiveras för programmen 1-2-3-4-5-6-7-8-9-10-11-12-13-.

Snabbt programslut

Om du trycker ned denna knapp under vissa villkor när ett tvättprogram körs, avslutas tvättprogrammet på endast 20’ om det är nödvändigt. En kort sköljning genomförs och en max. centrifugering på 800 varv (eller mindre om den minska manuellt under inställningen av programmet). I detta läge blir tvätt- och sköljresultatet något sämre. Efter att knappen har tryckts ned tänds respektive lampa för att indikera sköljfasen. Om den valda temperaturen är 40° eller höger och/eller knappen trycks ned under programmets startfas, varar tillvalet “Snabbt programslut” längre tid för att tillåta en lämplig sköljning så att inte tygerna skadas. I detta läge blinkar lampan för sköljfasen och lampan för tvättningen fortsätter att lysa tills nödvändiga aktiveringsförhållanden har uppfyllts. Om den återstående tiden för tvättprogrammet är mindre än 20 minuter, inaktiveras tillvalet.

! Detta tillval kan inte aktiveras för programmen 2-4-5-6-14-.

Antifläck

Med detta tillval kan du välja typen av smuts för att anpassa programmet optimalt för att ta bort fläckarna.
Olika typer av smuts:
- **Mat**, för fläckar såsom t.ex. livsmedel och dryck.
- **Arbete**, för fläckar såsom t.ex. fett och bläck.
- **Utomhus**, för fläckar såsom t.ex. lera och gräs.

! Tidslängden för tvättprogrammet varierar beroende på smutstypen som väljs.

! Detta tillval kan inte aktiveras för programmen 1-2-3-4-5-6-7-11-12-13-14-.

Push & Wash

Med denna funktion kan du starta ett tvättprogram även när maskinen är avstängd utan först behöva trycka på ON/OFF-knappen eller behöva trycka på någon knappen eller vred efter att maskinen har startats (i annat fall inaktiveras Push & Wash-programmet). För att starta Push & Wash-programmet, tryck ned knappen i 2 sekunder. Tänd lampa indikerar att programmet har startats. Tvättprogrammet är idealiskt för kläder av bomull och syntet. Programmet fungerar med en temperatur på 30° och en max. centrifugeringshastighet på 1200 varv/min. Max. last 4 kg. (Programmets längd 50').

Hur fungerar det?

1. Lägg i tvätten (kläder av bomull och/eller syntet) och stäng luckan.
2. Häll i tvättmedel och sköljmedel.
3. Starta programmet genom att trycka ner Push & Wash-knappen i 2 sekunder. Respektive lampa lyser grönt och luckan låses (symbolen låst lucka är tänd).

OBS! När tvättprogrammet startas med Push & Wash-knappen, aktiveras en automatisk cykel som rekommenderas för bomull och syntet och som inte kan modifieras. Inga ytterligare tillval kan ställas in för detta program.
För att öppna luckan under det automatiska programmet, tryck på START/PAUSE-knappen. Om symbolen låst lucka är släckt kan luckan öppnas. Tryck igen på START/PAUSE-knappen för att starta om programmet från den punkt där det har avbrutits.

4. I slutet av programmet tänds lampan END.

Tvättmedel och tvättgods

Tvättmedelsfack

Ett gott tvättresultat beror även på att tvättmedlet doseras korrekt: en överdriven dosering innebär inte att tvätten blir renare utan orsakar istället att tvättmaskinen får beläggningar och att miljön förorenas.
! Använd inte tvättmedel avsett för handtvätt eftersom dessa bildar för mycket lödder.
! Använd tvättmedel i pulverform för vita bomullsplagg, för förtvätt och vid tvättprogram över 60 °C.
! Följ anvisningarna som anges på tvättmedelsförpackningen. Dra ut tvättmedelsfacket och fyll på tvättmedel och tillsatser enligt följande.

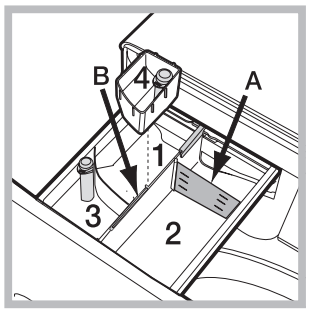

Fack 1: Tvättmedel för förtvätt (pulver)
Kontrollera att inte tilläggsfacket 4 är isatt innan du fyller på tvättmedel.
Fack 2: Tvättmedel (i pulver eller flytande form)
Vid användning av flytande tvättmedel rekommenderas att använda den medföljande skiljväggen **A** för en korrekt dosering. Sätt tillbaka skiljeväggen i urtaget **B** vid användning av pulvertvättmedel.
Fack 3: Tillsatser (sköljmedel, o.s.v.)
Sköljmedlet ska inte överstiga "max"-nivå som anges på mittappen.
Tilläggsfack 4: Blekmedel

Blekningscykel

Sätt i det medlevererade tilläggsfacket **4** i fack **1**. lekmedlet får inte överstiga "max"-nivån som anges på mittappen. Vid blekning, häll i blekmedel i tilläggsfacket **4** och ställ in programmet .
! Traditionellt blekmedel används för vita tåliga material, medan skonsamt blekmedel används för färgade textilier, syntetmaterial och ylle.

Förbered tvättgodset

- Dela upp tvätten beroende på:
  - typ av material / symbolen på etiketten.
  - färgerna: Separera färgade plagg från vita.
- Töm fickorna och kontrollera knapparna.
- Överskrid inte de angivna värdena, som avser vikten för torr tvätt: se "*Programtabell*".

Hur mycket väger tvätten?
1 lakan 400-500 g
1 örngott 150-200 g
1 bordsduk 400-500 g
1 morgonrock 900-1 200 g
1 handduk 150-250 g

Speciella program

Sport (program **1**) är särskilt avsett för att tvätta lätt smutsiga sportkläder (overaller, strumpor o.s.v.). För att uppnå bästa resultat rekommenderas att inte överstiga max. last som anges i *"Programtabell"*. Det rekommenderas att använda flytande tvättmedel och en dos som är lämplig för halv last.
Mörkt: använd program **2** för tvätt av mörka plagg. Programmet är anpassat för att färgen på plaggen inte ska blekas alltför snabbt. För bästa möjliga resultat rekommenderas att använda flytande tvättmedel för tvätt av mörka plagg.
Luktborttagande: använd program **3** för tvätt av kläder som luktar illa (t.ex. rök, svett, frityr). Programmet är framtaget för att tvätta bort dålig lukt samtidigt som det är skonsamt mot tygets fibrer. Det rekommenderas att tvätta syntetplagg eller blandade plagg i 40° och tåliga bomullsplagg i 60°.
Fintvätt: använd program **4** för tvätt av kläder som är mycket ömtåliga. Det rekommenderas att vända avigsidan utåt innan kläderna tvättas. För bästa möjliga resultat rekommenderas att använda flytande tvättmedel för ömtåliga plagg.
Ylle: tvättprogrammet "Ylle" på denna tvättmaskin har testats och godkänts av Woolmark Company för tvätt av plagg som innehåller ull märkta med etiketten "endast handtvätt", förutsatt att tvättningen görs enligt anvisningarna på plagget och instruktionera som tillhandahålls från tvättmaskinstillverkaren. (M1127)

Täcken: för att tvätta plagg med gåsdunsstoppning och duntäcken för dubbelsäng eller enkelsäng (som inte överstiger 3,5 kg), kuddar och vindjackor, använd det därtill avsedda program **6**. Det rekommenderas att vika in kanterna på dunplagg när de läggs in i tvättrumman *(se figurer)* och inte överstiga **¾** av trummans volym.
För en optimal tvättning rekommenderas att använda flytande tvättmedel som doseras i tvättmedelslådan.

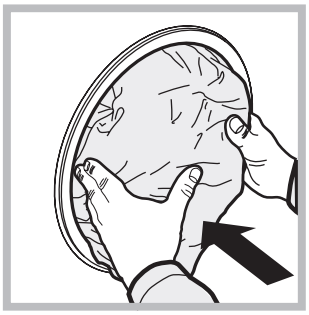

Kulörtvätt: använd program **11** för tvätt av ljusa plagg. Programmet är anpassat för att bibehålla färgernas lyster med tiden.

Bomull Standard 20° (program **12**) idealisk för tvätt med smutsig bomull. Den goda prestandan, även med kallt vatten (jämförbar med tvätt på 40°), garanteras av en mekanisk rörelse som arbetar med olika hastighetsvariationer med upprepade nära liggande toppar.
Eco Syntet (program **13**): idealisk för blandad tvätt (bomull och syntet) som är medelsmutsig. Den goda prestandan, även med kallt vatten, garanteras av en mekanisk rörelse som arbetar med olika hastighetsvariationer med mellanlånga och bestämda intervaller.
Snabbt (program **14**) kan användas för att ställa in tidslängden för behandlingen av plaggen från 9' till 1h. Genom att trycka på respektive "Snabbt "-knapp kan du variera programmets tidslängd mellan 9' (uppfräschning), 30' (tvätt) och 1h (tvätt). Programmet 9' fräschar upp kläderna genom att endast använda sköljmedel. **Det rekommenderas att inte använda tvättmedel för detta program**. Programmet 30' är framtaget för att snabbt tvätta lätt smutsade plagg på 30° (inte ylle och sidan) med en max. last på 3 kg. Programmet varar endast 30 minuter och på detta sätt sparas både energi och tid. Programmet "1h" är framtaget för att tvätta tåliga och medelsmutsiga bomullsplagg i 60° på en timme. För syntetplagg eller blandade plagg rekommenderas att sänka temperaturen till 40°.

Balanseringssystem för lasten

För att undvika överdrivna vibrationer fördelar maskinen lasten på ett jämnt sätt före varje centrifugering. Det sker genom att ett antal rotationer utförs i följd med en hastighet som är något högre än tvätthastigheten. Om lasten trots upprepade försök inte fördelas perfekt, kör maskinen en centrifugering med lägre hastighet än vad som var avsett. Vid mycket stor obalans utför tvättmaskinen fördelningen av tvätten i stället för centrifugeringen. För främja en god fördelning av lasten och balansera den korrekt, rekommenderas att blanda stora och små plagg.

Fel och åtgärder

INDESIT

SV

Den kan hända att maskinen inte fungerar. Innan du ringer till Kundservice (*se Service*) ska du kontrollera att det inte rör sig om ett problem som kan åtgärdas på ett enkelt sätt med hjälp av följande lista.

Fel:	Möjliga orsaker/Åtgärd:
Tvättmaskinen går inte att sätta på.	• Kontakten är inte ordentligt isatt eller inte isatt alls i uttaget. • Det saknas ström i bostaden.
Tvättcykeln startar inte.	• Luckan är inte ordentligt stängd. • Knappen ON/OFF har inte tryckts in. • Knappen START/PAUSE har inte tryckts in. • Vattenkranen är inte öppen. • En senare starttid har ställts in.
Tvättmaskinen tar inte in vatten (på display texten "H2O").	• Vatteninloppsslangen är inte ansluten till kranen. • Slangen är böjd. • Vattenkranen är inte öppen. • Det saknas vatten i bostaden. • Vattentrycket är inte tillräckligt. • Knappen START/PAUSE har inte tryckts in.
Tvättmaskinen tar in och tömmer ut vatten oavbrutet.	• Avloppsslangen har inte installerats på en höjd mellan 65 och 100 cm från marken (*se "Installation"*). • Avloppsslangens ände är nedsänkt i vatten (*se "Installation"*). • Väggutloppet har inget luftutsläpp. Om problemet kvarstår efter dessa kontroller ska du stänga av vattenkranen och tvättmaskinen samt kontakta servicetjänsten. Om din bostad ligger högst upp i ett hus kan häverteffekter uppstå som gör att tvättmaskinen tar in och tömmer vatten oavbrutet. För att lösa detta problem finns särskilda hävertventiler att köpa som förhindrar denna effekt.
Tvättmaskinen tömmer inte eller centrifugerar inte.	• Programmet saknar tömning: med vissa program måste tömningen startas manuellt. • Avloppslangen är böjd (*se "Installation"*). • Avloppsledningen är tilltäppt.
Tvättmaskinen vibrerar mycket under centrifugeringen.	• Trumman har inte lossats ordentligt vid installationen (*se "Installation"*). • Tvättmaskinen står inte plant (*se "Installation"*). • Tvättmaskinen är inträngd mellan möbler och väggar (*se "Installation"*).
Tvättmaskinen läcker vatten.	• Vatteninloppsslangen är inte ordentligt åtskruvad (*se "Installation"*). • Tvättmedelsfacket är igensatt (för rengöring *se "Underhåll och skötsel"*). • Avloppslangen är inte ordentligt fastsatt (*se "Installation"*).
Lamporna för "Tillval" och START/PAUSE blinkar snabbt och displayen visar en felkod (t.ex.: F-01, F-..).	• Stäng av maskinen och dra ur stickkontakten ur vägguttaget. Vänta cirka 1 minut och sätt sedan på maskinen igen. Om felet kvarstår, ring teknisk assistans.
De bildas för mycket lödder.	• Tvättmedlet är inte avsett för maskintvätt (det måste vara märkt med texten "för tvättmaskin", "för hand och i maskin", eller liknande). • För stor mängd tvättmedel har doserats.
Push & Wash aktiveras inte.	• Efter att maskinen har startats har ett annat kommando än Push & Wash aktiverats. Stäng av maskinen och tryck på Push & Wash-knappen.
Programmet pågår mycket kortare tid.	• Tillvalet "Snabbt programslut" har aktiverats.

Service

SV

Innan du kallar på Servicetjänsten:
- Kontrollera om du kan åtgärda felet på egen hand (*se "Fel och åtgärder"*);
- Starta programmet igen för att kontrollera om problemet är löst;
- Om problemet kvarstår, kontakta serviceverkstaden.

! Anlita aldrig obehöriga tekniker.

Uppge:
- Typ av fel;
- Maskinmodell (Mod.);
- Serienummer (S/N).

Denna information hittar du på typskylten som sitter på tvättmaskinens bakstycke och på framsidan efter att luckan har öppnats.

KOMMISSIONENS DELEGERADE FÖRORDNING (EU) nr 1061/2010

Varumärke	INDESIT
Modell	XWE 81483X K EU
Kapacitet i kg bomull	8.0
Energieffektivitetsklass på en skala mellan A + + + (låg förbrukning) till G (hög förbrukning)	A+++
Energiförbrukning per år i kWh [1)]	193.0
Energiförbrukning av standard progrogrammet bomull 60 ° C vid full belastning i kWh [2)]	1.044
Ergiförbrukning av standard programmet bomull 60 ° C vid dellast i kWh [2)]	0.715
Energiförbrukning av standard programmet 40 ° C bomull vid dellast i kWh [2)]	0.644
Strömförbrukning i avstängt läge i W	0.5
Strömförbrukning av-på-läget i W	8.0
Vattenförbrukningen per år i liter [3)]	11594
Centrifugerings effekt på en skala från G (lägsta effekt) till A (max effekt)	B
Maximal centrifugeringshastighet uppnås [4)]	1400
Restfuktighet [5)]	53%
Programtid för "standard bomull 60 ° C" vid full belastning i minuter.	215
Programtid för "standard bomull 60 ° C" vid dellast i minuter	155
Programtid för "standard 40 ° C bomull" vid dellast i minuter	145
Varaktighet vid på-läge i minuter	30
Buller i dB (A) re 1 pW tvätt [6)]	52
Buller i dB (A) re 1 pW centrifugering [6)]	81

[1)] Standard bomull 60 ° C" vid full-och dellast och "standard 40 ° C bomull" vid dellast är standard tvättprogrammen som informationen på etiketten och i informationsbladet avser. Standard bomull 60 ° C och standard 40 ° C bomull är lämpliga att rengöra normalt smutsig bomulls tvätt och är de mest effektiva programmen i form av kombinerad energi-och vattenförbrukning. Dellast är halva maskinens tvättkapacitet.

[2)] Baserat på 220-standard tvättprogram för bomull 60 ° C och 40 ° C vid full-och dellast, och lågenergilägen. Den faktiska energiförbrukningen beror på hur maskinen används.

[3)] Baserat på 220-standard tvättprogram för bomull 60 ° C och 40 ° C vid full-och dellast. Faktisk vattenförbrukning beror på hur apparaten används.

[4)] För standard 60 ° C vid full och dellast eller 40 ° C dellast som är lägre

[5)] Uppnås för bomull 60 ° C vid full-och dellast eller 40 ° C vid dellast som är högre.

[6)] Baserat på tvätt och centrifugeringsfaser för standard programmet bomull 60 ° C vid full last.

Käyttöohjeet

PYYKINPESUKONE

FI

Suomi

XWE 81483

Yhteenveto

Asennus, 16-17
Pakkauksen purku ja vaakatasoon asettaminen
Vesi- ja sähköliitännät
Ensimmäinen pesujakso
Tekniset tiedot

Huolto ja hoito, 18
Veden ja sähkövirran poissulkeminen
Pyykinpesukoneen puhdistaminen
Pesuainelokerikon puhdistus
Rummun hoito
Pumpun puhdistus
Veden tuloletkun tarkistaminen

Varotoimia ja suosituksia, 19
Yleinen turvallisuus
Hävittäminen

Pyykinpesukoneen kuvaus, 20-21
Ohjauspaneeli
Näyttö

Miten toteuttaa pesujakso, 22

Ohjelmat ja lisätoiminnot, 23-24
Ohjelmataulukko
Pesun lisätoiminnot
Push & Wash

Pesuaineet ja pyykit, 25-26
Pesuainelokerikko
Valkaisujakso
Pyykin valmistelu
Erityisohjelmat
Lastin tasapainotusjärjestelmä

Häiriöt ja korjaustoimet, 27

Huoltoapu, 28

INDESIT

Asennus

FI

! On tärkeää säilyttää huolella tämä ohjekirjanen, jotta sitä voidaan tutkia tarvittaessa. Myytäessä, luovutettaessa tai muuton yhteydessä varmista, että se pysyy yhdessä pyykinpesukoneen kanssa, jotta myös uusi omistaja voi tutustua toimintaan ja vastaaviin varoituksiin.
! Lue ohjeet huolellisesti: niissä on tärkeitä tietoja asennuksesta, käytöstä ja turvallisuudesta.

Pakkauksen purku ja vaakatasoon asettaminen

Pakkauksen purkaminen

1. Poista pyykinpesukone pakkauksestaan.
2. Tarkista, että pyykinpesukone ei ole kärsinyt vahinkoja kuljetuksen aikana. Mikäli se on vahingoittunut, älä suorita liitäntöjä ja ota yhteys jälleenmyyjään.

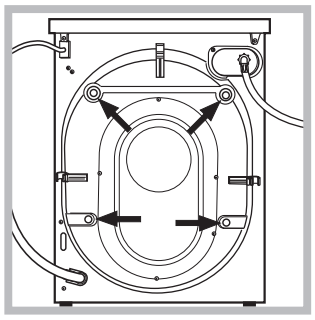

3. Poista 4 kuljetuksen suojaruuvia ja tiiviste vastaavan välikappaleen kanssa, jotka sijaitsevat takaosassa (*katso kuvaa*).

4. Sulje reiät toimitetuilla muovitapeilla.
5. Säilytä kaikki osat: mikäli pyykinpesukonetta tulee kuljettaa, ne tulee asentaa takaisin.

! Pakkaukset eivät ole lasten leluja.

Vaakatasoon asettaminen

1. Asenna pyykinpesukone tasaiselle ja kovalle lattialle siten, että se ei kosketa seiniin, huonekaluihin tai muihin esineisiin.

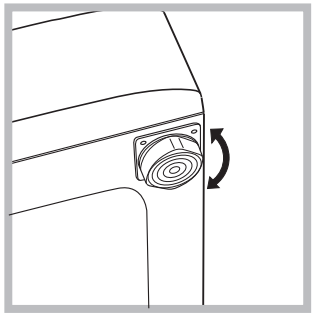

2. Jos lattia ei ole täysin tasainen, sen epätasaisuudet tulee tasoittaa ruuvaten kiinni tai auki etujalkoja *(katso kuvaa);* kallistuman kulma työskentelytasolta mitattuna ei saa olla yli 2°.

Huolellinen vaaitus antaa vakautta koneelle sekä estää tärinää, meluisuutta ja koneen liikkumista toiminnan aikana. Mikäli asennat koneen kokolattiamaton tai muun maton päälle, säädä tukijalat siten, että pesukoneen alle jää riittävä tila tuulettumiselle.

Vesi- ja sähköliitännät

Veden tuloletkun liittäminen

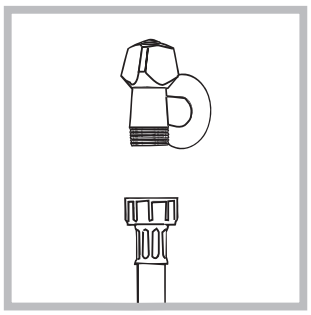

1. Liitä tuloletku ruuvaten se kylmävesihanaan, jonka suuaukossa on ¾" putkikierteet *(katso kuvaa)*. Ennen liitäntää anna veden juosta, kunnes se kirkastuu.

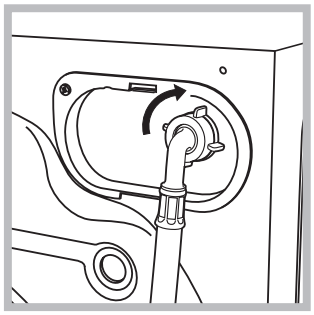

2. Liitä tuloletku pyykinpesukoneeseen ruuvaten se kiinni asiaankuuluvaan koneen takana oikeassa yläkulmassa olevaan vesiliittimeen *(katso kuvaa)*.

3. Ole varovainen, jotta letku ei taitu tai joudu puristuksiin.

! Hanan vedenpaineen tulee olla Teknisten tietojen taulukossa esitettävien arvojen mukainen *(katso viereistä sivua).*

! Jos tuloletkun pituus ei ole riittävä, käänny erikoisliikkeen tai alan ammattilaisen puoleen.

! Älä koskaan käytä käytettyjä letkuja.

! Käytä koneen mukana toimitettuja letkuja.

Veden poistoletkun liittäminen

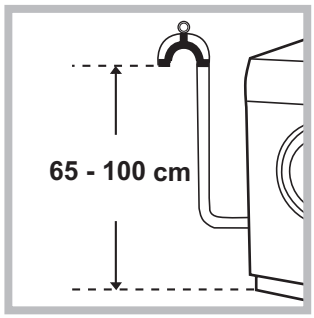

Liitä poistoletku lattiaviemäriin tai 65 - 100 cm:n korkeudella olevaan seinäviemäriin välttäen ehdottomasti taittamasta sitä;

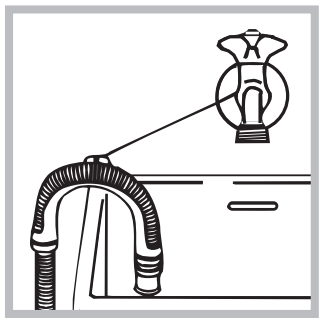

tai aseta se pesualtaan tai kylpyammeen laidalle kiinnittäen toimitettu ohjain vesihanaan (*katso kuvaa*). Poistoletkun vapaa pää ei saa jäädä veden alle.

! Älä mielellään käytä jatkoletkuja; jos niiden käyttö on välttämätöntä, käytä halkaisijaltaan alkuperäisen kokoista ja korkeintaan 150 cm mittaista jatkoletkua.

Sähköliitäntä

Ennen pistokkeen työntämistä pistorasiaan varmista, että:
- pistorasia on maadoitettu ja että se on lain vaatimusten mukainen;
- pistorasia kestää koneen tehon enimmäiskuormituksen, joka on annettu Teknisten tietojen taulukossa *(katso viereen);*
- syöttöjännite sisältyy arvoihin, jotka on annettu Teknisten tietojen taulukossa (*katso viereen*);
- pistorasia on yhteensopiva pesukoneen pistokkeen kanssa. Päinvastaisessa tapauksessa vaihda pistorasia tai pistoke.

! Pesukonetta ei saa asentaa ulos edes silloin, kun asennustila on suojattu katoksella, koska on hyvin vaarallista jättää pesukone alttiiksi sateelle ja ukkosenilmalle.

! Pesukoneen asentamisen jälkeenkin pistorasian tulee olla helposti saavutettavissa.

! Älä käytä jatkojohtoja ja liitinkappaleita.

! Johtoa ei saa taittaa tai se ei saa joutua puristuksiin.

! Sähköjohdon vaihto tulee antaa tehtäväksi ainoastaan valtuutetuille teknikoille.

Varoitus! Valmistaja ei vastaa vahingoista, jotka johtuvat yllä olevien ohjeiden laiminlyönnistä.

Ensimmäinen pesujakso

Asennuksen jälkeen ennen varsinaista käyttöä tulee suorittaa yksi pesujakso pesuaineen kanssa ilman pyykkiä asettaen ohjelma ”Auto Puhdistus” (*katso “Pyykinpesukoneen puhdistaminen”*).

Tekniset tiedot	
Malli	XWE 81483
Mitat	leveys cm 59,5 korkeus cm 85 syvyys cm 60,5
Täyttömäärä	1 - 8 kg
Sähköliitännät	Katso koneessa olevaa teknisten tietojen tietolaattaa.
Vesiliitännät	maks. Vedenpaine 1 MPa (10 bar) min. vedenpaine 0,05 MPa (0,5 bar) rummun tilavuus 62 litraa
Linkousnopeus	1400 kierr./min saakka
Testiohjelmat direktiivien 1061/2010 ja 1015/2010 mukaisesti	Ohjelma 8; 60°C:n vakiopuuvillaohjelma. Ohjelma 9; 40°C:n vakiopuuvillaohjelma.
CE 	Tämä kodinkone on seuraavien Euroopan yhteisön direktiivien vaatimusten mukainen: - 2004/108/CE (Sähkömagneettinen yhteensopivuus) - 2006/95/CE Pienjännite) - 2012/19/EU

Huolto ja hoito

FI

Veden ja sähkövirran poissulkeminen

- Sulje vesihana jokaisen pesun jälkeen. Täten vähennetään pesukoneen vesilaitteiden kulumista ja estetään vuotovaara.
- Irrota sähköpistoke konetta puhdistaessasi ja huoltotoimenpiteiden ajaksi.

Pyykinpesukoneen puhdistaminen

• Ulkoiset ja kumiset osat voidaan puhdistaa rievulla, joka huuhdellaan lämpimän veden ja saippuan muodostamassa liuoksessa. Älä käytä liuottimia tai hankaavia aineita.
• Pyykinpesukoneessa on erityinen sisäisten osien puhdistusta varten suunniteltu ohjelma: ”Auto Puhdistus” Ohjelma tulee suorittaa **rumpu tyhjänä**.
Parhaan lopputuloksen saat kun käytät kyseisen puhdistusohjelman apuaineina pesuainetta (noin 10 % määrästä, joka suositellaan likaisille pyykeille) ja erityisiä lisäaineita pyykinpesukoneen puhdistusta varten.
Puhdistusohjelma suositellaan suoritettavaksi joka 40 pesujakson jälkeen.
Ohjelman kytkemiseksi päälle paina samanaikaisesti painikkeita **A** ja **B** noin 5 sekuntia *(katso kuvaa).*
Ohjelma käynnistyy automaattisesti ja se kestää noin 70 minuuttia. Jakson pysäyttämiseksi paina painiketta START/PAUSE.

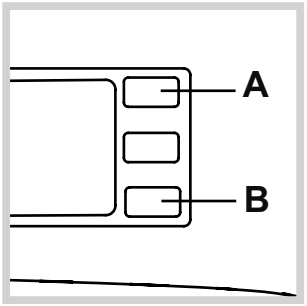

Pesuainelokerikon puhdistus

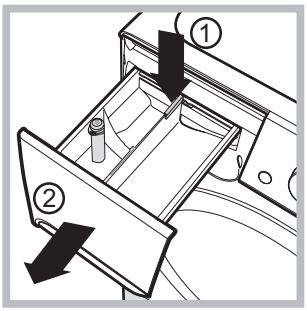

Lokerikon poistamiseksi paina vipua (1) ja vedä se ulospäin (2) *(katso kuvaa).*
Pese se juoksevan veden alla; tämä puhdistus tulee suorittaa säännöllisesti.

Rummun hoito

• Jätä aina luukku hieman auki, jotta vältetään pahan hajun muodostuminen.

Pumpun puhdistus

Pyykinpesukone on varustettu itsestään puhdistuvalla pumpulla, joka ei tarvitse huoltoa. Voi kuitenkin tapahtua, että pienet esineet (rahat, napit) putoavat pumppua suojaavaan eteiseen, joka sijaitsee tämän alapuolella.

! Varmista, että pesujakso on päättynyt ja irrota pistoke.

Eteisen saavuttamiseksi:

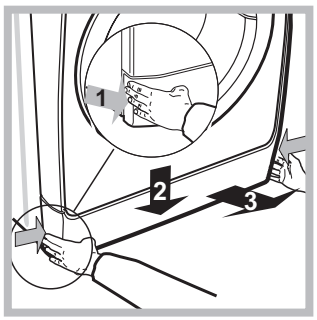

1. poista koneen etupuolella oleva suojapaneeli painaen keskikohtaa kohden, työnnä sitten alaspäin molemmilta laidoilta ja vedä se pois *(katso kuvaa).*

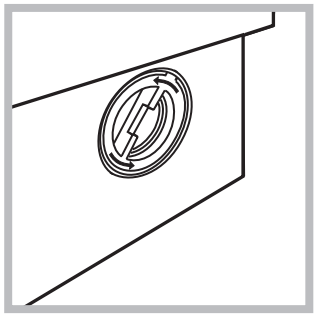

2. ruuvaa irti kansi kiertäen sitä vastapäivään (*katso kuvaa*)*:* on normaalia, että tulee ulos hieman vettä.

3. puhdista sisäpuoli huolellisesti;
4. ruuvaa kansi takaisin paikalleen;
5. asenna suojapaneeli takaisin paikalleen varmistaen ennen sen työntämistä konetta kohti, että olet työntänyt koukut asiaankuuluviin reikiin.

Veden tuloletkun tarkistaminen

Tarkista tuloletku vähintään kerran vuodessa. Jos siinä on havaittavissa halkeamia tai säröjä, se tulee vaihtaa: pesun aikana kova paine voi aiheuttaa yllättävän halkeamisen.

! Älä koskaan käytä käytettyjä letkuja.

Varotoimia ja suosituksia

INDESIT

FI

! Pesukone on suunniteltu ja valmistettu kansainvälisiä turvallisuusvaatimuksia vastaavaksi. Nämä varoitukset toimitetaan turvallisuussyistä ja ne tulee lukea huolellisesti.

Yleisturvallisuus

- Tämä laite on suunniteltu ainoastaan kotitalouskäyttöön.
- Tätä laitetta voivat käyttää yli 8-vuotiaat lapset sekä henkilöt, joiden fyysinen, henkinen tai aistien toimintakyky on alentunut, tai henkilöt, joilla ei ole kokemusta ja tietoa laitteen käytöstä, jos heitä valvotaan asianmukaisesti tai jos heidät on opastettu laitteen turvalliseen käyttöön ja he ymmärtävät siihen liittyvät vaarat. Lapset eivät saa leikkiä laitteella. Lapset eivät saa suorittaa huolto- ja puhdistustoimenpiteitä ilman valvontaa.
- Ainoastaan aikuisten tulee käyttää tätä pyykinpesukonetta noudattaen huolellisesti tämän oppaan ohjeita.
- Älä koske koneeseen avojaloin tai silloin, kun kätesi tai jalkasi ovat märät tai kosteat.
- Älä irrota pistoketta pistorasiasta johdosta vetämällä vaan ota kiinni itse pistokkeesta.
- Älä avaa pesuainelokerikkoa, mikäli pesukone on käynnissä.
- Älä kosketa poistettavaan veteen, koska se voi olla hyvin kuumaa.
- Älä missään tapauksessa yritä avata luukkua väkisin: vahingonomaisilta avaamisilta suojaava turvamekanismi voi vahingoittua.
- Vian tapauksessa älä milloinkaan käsittele sisäisiä mekanismeja korjauksen suorittamiseksi.
- Tarkista aina, että lapset eivät pääse toimivan koneen läheisyyteen.
- Pesun aikana luukku voi kuumentua.
- Pesukoneen mahdollinen siirto on suoritettava varovasti kahden tai kolmen henkilön voimin. Älä yritä siirtää sitä yksin, sillä kone on erittäin painava.
- Tarkista, että rumpu on tyhjä ennen kuin panet pyykit pesukoneeseen.

Hävittäminen

- Pakkaustarvikkeiden hävittäminen: noudata paikallisia määräyksiä, siten pakkausmateriaalit voidaan käyttää uudelleen.
- Sähköisten ja elektronisten laitteiden muodostamia jätteitä käsittelevä Euroopan direktiivi 2012/19/EU määrää, että hävitettäviä kodinkoneita ei tule laittaa tavallisten kaupunkijätteiden sekaan. Hävitettävät laitteet tulee kerätä erikseen, jotta optimoidaan materiaalien kierrätys ja estetään mahdolliset vahingot terveydelle ja ympäristölle. Ruudutettu roskakoritunnus on liitetty kaikkiin tuotteisiin muistuttamaan velvollisuudesta lajitella jätteet. Lisätietoja varten kodinkoneiden hävittämiseen liittyen niiden haltijat voivat kääntyä asianmukaisen julkisen palvelun tai jälleenmyyjien puoleen.

Pyykinpesukoneen kuvaus

FI

Ohjauspaneeli

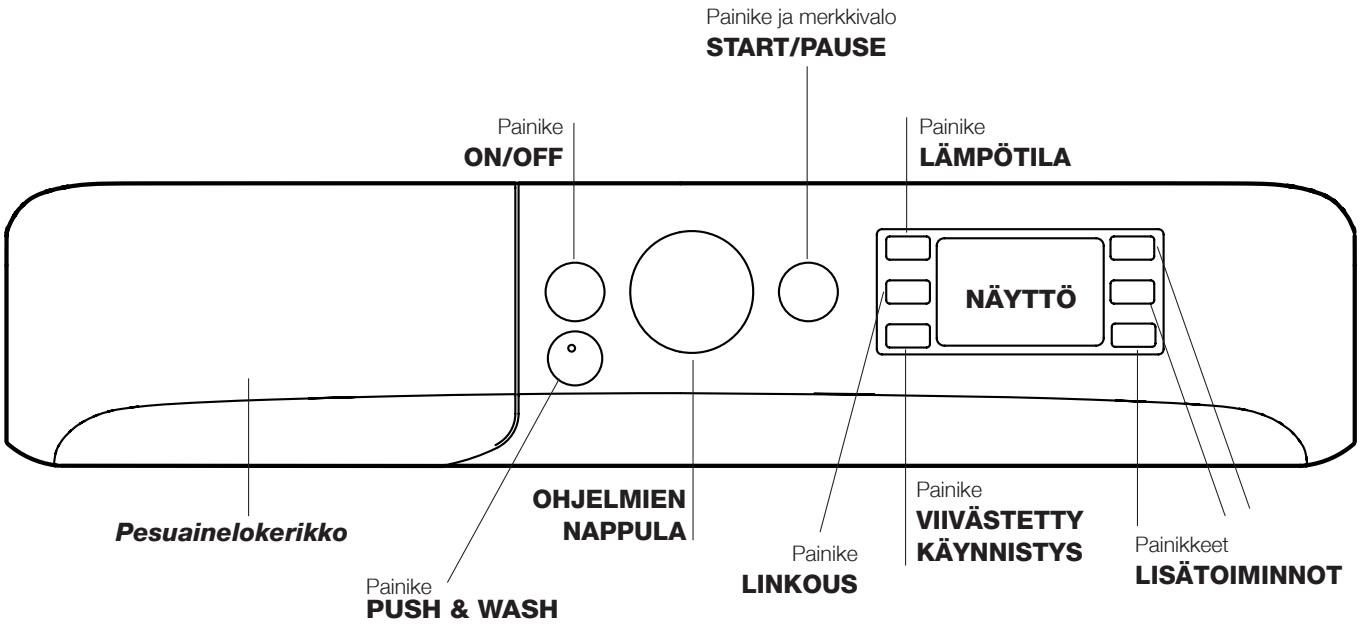

Pesuainelokerikko: pesuaineiden ja lisäaineiden lisäämiseksi (*katso "Pesuaineet ja pyykit"*).

Painike **ON/OFF** ⏻**:** paina lyhyesti painiketta koneen kytkemiseksi päälle tai sen sammuttamiseksi. Hitaasti vihreänä vilkkuva merkkivalo START/PAUSE osoittaa koneen olevan päällä. Pyykinpesukoneen sammuttamiseksi pesun aikana tulee painiketta painaa pitkään, vähintään 3 sekuntia; lyhyt tai vahingonomainen painallus ei sammuta konetta. Koneen sammuttaminen käynnissä olevan pesun aikana peruuttaa kyseisen pesun.

Painike **PUSH & WASH:** (*katso "Ohjelmat ja lisätoiminnot").*

NAPPULA OHJELMAT: halutun ohjelman asettamiseksi (katso "*Ohjelmataulukko*").

Painikkeet **LISÄTOIMINTO:** saatavilla olevien lisätoimintojen valitsemiseksi. Merkkivalo, joka vastaa valittua lisätoimintoa jää palamaan.

Painike **LÄMPÖTILA** °C: Paina vähentääksesi tai sulkeaksesi kokonaan pois lämpötila; arvo osoitetaan näytöllä.

Painike **LINKOUS** ◎**:** paina vähentääksesi linkousnopeutta tai sulkeaksesi linkouksen kokonaan pois; arvo osoitetaan näytöllä.

Painike **VIIVÄSTETTY KÄYNNISTYS** 🕒**:** paina asettaaksesi esivalitun ohjelman viivästetty käynnistys; viivästys osoitetaan näytöllä.

Painike ja merkkivalo **START/PAUSE** ▷⏸: kun vihreänä merkkivalo vilkkuu hitaasti, paina painiketta pesun käynnistämiseksi. Jakson käynnistyttyä merkkivalo muuttuu kiinteäksi. Pesun keskeyttämiseksi taukoon, paina uudelleen painiketta; merkkivalo vilkkuu meripihkan värisenä. Jos tunnus 🔒 ei pala, luukku voidaan avata. Pesun käynnistämiseksi uudelleen pisteestä, johon se keskeytettiin, paina uudelleen painiketta.

Valmiustila
Pesukone on varustettu uusien energiansäästöön liittyvien määräysten mukaisella automaattisella sammutusjärjestelmällä, joka siirtää koneen valmiustilaan 30 minuutissa, mikäli konetta ei käytetä. Paina lyhyesti painiketta ON/OFF ja odota, että kone kytkeytyy uudelleen päälle.

Näyttö

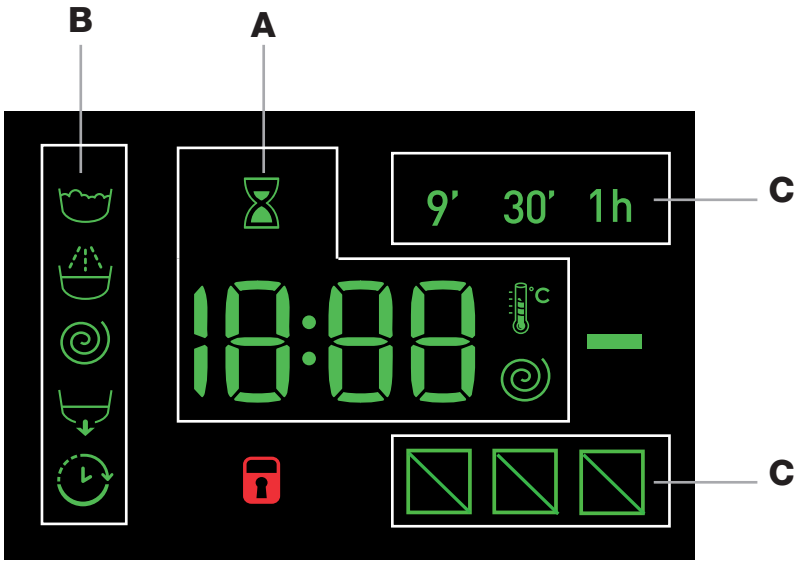

Näyttö on hyödyllinen koneen ohjelmoimiseksi ja sen kautta saadaan paljon tietoja.

Lohkossa **A** näytetään käytettävissä olevien eri ohjelmien kestoaika ja jakson käynnistyttyä sen jäljellä oleva aika; mikäli on asetettu VIIVÄSTETTY KÄYNNISTYS, näytetään aika, jonka kuluttua käynnistetään valittu ohjelma.
Lisäksi painettaessa vastaavaa painiketta osoitetaan linkousnopeuden ja lämpötilan enimmäisarvot, jotka kone voi suorittaa asetetun ohjelman mukaan, tai viimeksi valittujen arvojen mukaan, mikäli ne sopivat yhteen valitun ohjelman kanssa.
Tiimalasi vilkkuu vaiheessa, jossa kone on käsittelemässä tietoja valitun ohjelman mukaan. Korkeintaan 10 minuutin kuluttua käynnistämisestä kuvake muuttuu kiinteäksi ja näytetään lopullinen jäljellä oleva aika Tiimalasikuvake sammuu noin 1 minuutin kuluttua lopullisen jäljellä olevan ajan näytön jälkeen.

Lohkossa **B** näytetään valitun jakson mukaiset ”pesuvaiheet” ja käynnistetylle ohjelmalle käynnissä oleva ”pesuvaihe”:

- Pesu
- Huuhtelu
- Linkous
- Vedenpoisto

Kun merkkivalo “VIIVÄSTETTY KÄYNNISTYS” palaa, osoitetaan asetettu “viivästetyn käynnistyksen” arvo näytöllä.

Osassa **C** on olemassa kolme pesun lisätoimintoihin liittyvää tasoa.

Merkkivalo **Luukku lukossa**
Palava tunnus osoittaa, että luukku on lukittu. Vahinkojen välttämiseksi tulee odottaa, että tunnus sammuu ennen kuin luukku avataan.
Luukku voidaan avata jakson ollessa käynnissä painamalla painiketta START/PAUSE; jos tunnus LUUKKU LUKOSSA on sammuksissa, on mahdollista avata luukku.

Miten suorittaa pesujakso

FI

Pikaohjelmointi

1. **PYYKKIEN LAITTAMINEN.** Avaa luukkuovi. Laita pyykit koneeseen varoen ylittämästä seuraavalla sivulla olevan ohjelmataulukon mukaisia täyttömääriä.

2. **PESUAINEEN ANNOSTELU.**Vedä lokerikko ulos ja kaada pesuaine asianmukaisiin kaukaloihin kuten osoitettu kappaleessa "*Pesuaineet ja pyykit*".

3. **SULJE LUUKKU.**

4. Paina painiketta "PUSH & WASH" pesuohjelman käynnistämiseksi.

Perinteinen ohjelmointi

1. **KONEEN KÄYNNISTYS.** Paina painiketta ⏻; merkkivalo START/PAUSE vilkkuu hitaasti vihreänä.

2. **PYYKKIEN LAITTAMINEN.** Avaa luukkuovi. Laita pyykit koneeseen varoen ylittämästä seuraavalla sivulla olevan ohjelmataulukon mukaisia täyttömääriä.

3. **PESUAINEEN ANNOSTELU.**Vedä lokerikko ulos ja kaada pesuaine asianmukaisiin kaukaloihin kuten osoitettu kappaleessa "*Pesuaineet ja pyykit*".

4. **SULJE LUUKKU.**

5. **OHJELMAN VALINTA.** Valitse OHJELMIEN nappulalla haluttu ohjelma; siihen liitetään lämpötila ja linkousnopeus, joita voidaan muuttaa. Näytölle ilmestyy jakson kesto.

6. **PESUJAKSON RÄÄTÄLÖINTI.** Käsittele asianmukaisia painikkeita:

   Lämpötilan ja/tai linkousnopeuden muuttaminen. Kone näyttää automaattisesti asetetun ohjelman sallimat enimmäisarvot lämpötilalle ja linkousnopeudelle tai viimeksi valitut arvot, jos ne sopivat yhteen valitun ohjelman kanssa. Painettaessa painiketta °C vähennetään asteittain lämpötilaa, kunnes saavutetaan kylmäpesu "OFF". Painettaessa painiketta ◎ vähennetään asteittain linkousnopeutta aina siihen saakka, että linkous on poissuljettu "OFF". Painettaessa vielä kerran painikkeita asetetaan uudelleen korkeimmat mahdolliset arvot.
   ! Poikkeus: valittaessa ohjelma 8 lämpötila voidaan nostaa aina 90° saakka.

   Viivästetyn käynnistyksen asettaminen. Esivalitun ohjelman viivästetyn käynnistyksen asettamiseksi paina vastaavaa painiketta, kunnes saavutetaan haluttu viivästysaika. Kun kyseinen lisätoiminto on kytketty päälle, näytöllä vilkkuu tunnus ⏲. Viivästetyn käynnistyksen poistamiseksi paina painiketta, kunnes näytölle tulee näkyviin kirjoitus "OFF".

   Jakson ominaisuuksien muuttaminen.
   - Paina painiketta lisätoiminnon kytkemiseksi päälle; painiketta vastaava merkkivalo syttyy.
   - Paina uudelleen painiketta lisätoiminnon kytkemiseksi pois päältä; merkkivalo sammuu.

   ! Jos valittu lisätoiminto ei sovi yhteen asetetun ohjelman kanssa, merkkivalo vilkkuu ja lisätoiminto ei kytkeydy päälle.
   ! Jos valittu lisätoiminto ei ole yhteensopiva toisen, jo aiemmin asetetun lisätoiminnon kanssa, tästä ilmoitetaan merkkivalon vilkkumisella sekä äänimerkillä (3 x piip). Vain jälkimmäinen valinta aktivoidaan ja aktivoidun lisätoiminnon merkkivalo syttyy.
   ! Lisätoiminnot voivat muuttaa suositeltua täyttömäärää ja/tai jakson kestoa.

7. **OHJELMAN KÄYNNISTÄMINEN.** Paina painiketta START/PAUSE. Vastaava kiinteä merkkivalo START/PAUSE vilkkuu hitaasti vihreänä. merkkivalo syttyy ja luukku lukkiutuu (tunnus LUUKKU LUKOSSA 🔒 palaa). Ohjelman muuttamiseksi käynnissä olevan jakson aikana, **laita pyykinpesukone taukotilaan** painaen painiketta START/PAUSE (merkkivalo START/PAUSE vilkkuu hitaasti meripihkan värisenä); valitse sitten haluttu jakso ja paina uudelleen painiketta START/PAUSE.
   Luukun avaamiseksi jakson ollessa käynnissä paina painiketta START/PAUSE; jos tunnus LUUKKU LUKOSSA 🔒 on sammuksissa, voidaan avata luukku. Paina uudelleen painiketta START/PAUSE ohjelman käynnistämiseksi uudelleen siitä kohdasta, johon se oli keskeytetty.

8. **OHJELMAN LOPPU.** Osoitetaan näytölle tulevalla kirjoituksella "**END**", kun tunnus LUUKKU LUKOSSA 🔒 sammuu, luukku voidaan avata. Avaa luukku, poista pyykit ja sammuta kone.

! Jos halutaan peruuttaa jo käynnistetty jakso, paina pitkään painiketta ⏻. Jakso keskeytetään ja kone sammuu.

Ohjelmat ja lisätoiminnot

INDESIT

FI

Ohjelmataulukko

Ohjelmat	Ohjelman kuvaus	Enimmäis-lämpötila (°C)	Enimmäis nopeus (kierros-ta/min)	Pesuaineet ja lisäaineet				Enimmäistäyttö (kg)	Jäämäkosteus %	Energian kulutus kWh	Kokonaisvesi-määrä lt	Jakson kesto
				Esipesu	Pesu	Huuhte-luaine	Valkaisuai-ne					
	Erityiset											
1	**Sport**	30°	600	-	●	●	-	4	-	-	-	60’
2	**Tummat**	30°	800	-	●	●	-	5	-	-	-	80’
3	**Hajunpoisto** (Puuvilla)	60°	1000	-	●	●	-	3,5	-	-	-	120’
3	**Hajunpoisto** (Synteettiset)	40°	1000	-	●	●	-	3,5	-	-	-	105’
4	**Herkät**	30°	0	-	●	●	-	1	-	-	-	80’
5	**Villa:** villa-, cashmeretuotteet ym.	40°	800	-	●	●	-	2	-	-	-	85’
6	**Untuva:** untuvilla tai höyhenillä täytetyt tuotteet.	30°	1000	-	●	●	-	3,5	-	-	-	100’
	Standard											
7	**Puuvilla esipesun kanssa:** valkoiset erittäin likaiset.	90°	1400	●	●	●	-	8	53	2,80	105	210’
8	60°C **60°C:n vakiopuuvillaohjelmaksi (1):** erittäin likainen kestävä kirjo- ja valkopyykki.	60° (Max. 90°)	1400	-	●	●	-	8	53	1,04	55	215’
9	40°C **40°C:n vakiopuuvillaohjelmaksi (2):** hieman likainen valkopyykki ja herkkä kirjopyykki.	40°	1400	-	●	●	-	8	53	0,87	81	185’
10	**Synteettiset:** erittäin likainen kestävä kirjopyykki.	60°	800	-	●	●	-	4,5	46	0,86	47	115’
10	**Synteettiset (3):** hieman likainen kestävä kirjopyykki.	40°	800	-	●	●	-	4,5	46	0,60	51	105’
11	**Värilliset**	40°	1400	-	●	●	-	8	53	0,89	80	105’
	Eco & Pika											
12	**20°C:n vakiopuuvillaohjelmaksi:** hieman likainen valkopyykki ja herkkä kirjopyykki.	20°	1400	-	●	●	-	8	-	-	-	185’
13	**Eco Synteettiset**	20°	800	-	●	●	-	8	-	-	-	120’
14	**Pika**	-	800	-	-	●	-	1,5	-	-	-	9’
14	**Pika**	30°	800	-	●	●	-	3,5	80	0,18	43	30’
14	**Pika**	60°	1000	-	●	●	-	8	-	-	-	60’
	Osittaiset											
	Huuhtelu/ Valkaisuaine	-	1400	-	-	●	●	8	-	-	-	55’
	Linkous + Vedenpoisto	-	1400	-	-	-	-	8	-	-	-	25’

Näytöllä tai ohjekirjassa osoitettu jakson kestoaika on arvio, joka on laskettu perusolosuhteiden mukaisesti. Todellinen aika saattaa vaihdella riippuen useista eri tekijöistä kuten tulevan veden lämpötila ja paine, ympäristön lämpötila, pesuaineen määrä, lastin määrä ja tyyppi, lastin tasapainoisuus, valitut lisätoiminnot.

1) Testiohjelma standardin 1061/2010 mukaisesti aseta ohjelma 8 ja lämpötilaksi 60°C.
Tämä jakso sopii normaalilikaisen puuvillapyykkikoneellisen pesuun ja se tehokkain otettaessa huomioon energian ja veden kulutus, sopii 60°C :ssa pestäville pyykeille. Pesun todellinen lämpötila voi poiketa ilmoitetusta.
2) Testiohjelma standardin 1061/2010 mukaisesti aseta ohjelma 9 ja lämpötilaksi 40°C.
Tämä jakso sopii normaalilikaisen puuvillapyykkikoneellisen pesuun ja se tehokkain otettaessa huomioon energian ja veden kulutus, sopii 40°C :ssa pestäville pyykeille. Pesun todellinen lämpötila voi poiketa ilmoitetusta.

Kaikille testauslaitoksille:
2) Pitkä puuvillaohjelma: aseta ohjelma 9 ja lämpötilaksi 40°C.
3) Pitkä synteettisetohjelma: aseta ohjelma 10 ja lämpötilaksi 40°C.

Pesun lisätoiminnot

Pika

Ensimmäisellä painalluksella syttyy kuvake 9’, toisella kuvake 30’ ja kolmannella kuvake 1h. Neljännellä painalluksella syttyy uudelleen kuvake 9’.
! Sitä ei voida käyttää ohjelmien 1-2-3-4-5-6-7-8-9-10-11-12-13-.

Jakso loppuun nopeasti

Kun pesuohjelman aikana vallitsevat tietyt olosuhteet, tarvittaessa tämän painikkeen painalluksella aikaansaadaan pesuohjelman loppuun suorittaminen vain 20 minuutissa. Tällöin suoritetaan lyhyt huuhtelu ja linkous, jonka enimmäisnopeus on 800 kierrosta tai vähemmän (jos linkousta on alennettu manuaalisesti ohjelman räätälöinnin aikana). Kyseisessä tapauksessa pesun ja huuhtelun määrää vähennetään. Näppäimen painalluksen jälkeen syttyy vastaava merkkivalo sekä merkkivalo, joka osoittaa huuhtelun vaiheen. Mikäli valittu lämpötila on 40°(tai yli), ja/tai painiketta painetaan ohjelman alkuvaiheessa, lisätoiminnon “Jakson loppuun nopeasti” kesto on pidempi, jotta taataan pesuaineen kunnollinen liukeneminen tekstiilien vahingoittumisen estämiseksi. Kyseisessä tapauksessa huuhteluvaiheen merkkivalo vilkkuu ja pesun merkkivalo jää palamaan kiinteänä, kunnes saavutetaan aktivointia varten tarvittavat olosuhteet. Mikäli pesuohjelman jäljellä oleva aika on vähemmän kuin 20’ minuuttia, lisätoiminto ei ole käytettävissä.
! Sitä ei voida käyttää ohjelmien 2-4-5-6-14-.

Tahranpoisto

Tämän lisätoiminnon avulla voidaan valita havaittu likatyyppi, jotta jakso voidaan sovittaa optimaaliseksi tahrojen poistoa varten. Likatyypit ovat:
- **Ruoka**, esimerkiksi juomista tai ruuista aiheutuneille tahroille.
- **Työ**, esimerkiksi rasvasta tai musteesta aiheutuneille tahroille.
- **Ulkoilu**, esimerkiksi mudasta tai ruohosta aiheutuneille tahroille.

! Pesujakson kesto vaihtelee valitun likatyypin mukaan.
! Sitä ei voida käyttää ohjelmien 1-2-3-4-5-6-7-11-12-13-14-.

FI

Push & Wash

Tämän toiminnon avulla voidaan käynnistää pesujakso myös kone sammutettuna ilman, että joudutaan painamaan etukäteen painiketta ON/OFF tai, koneen käynnistämisen jälkeen, joutumatta käsittelemään yhtään lisäpainiketta ja/tai nappulaa (muussa tapauksessa ohjelma Push & Wash kytketään pois päältä). Jakson Push & Wash käynnistämiseksi pidä painiketta painettuna 2 sekuntia. Palava merkkivalo osoittaa, että jakso on käynnistetty. Pesujakso soveltuu erinomaisesti puuvillaisille ja synteettisille vaatteille työskennellen pesulämpötilassa 30° ja enimmäislinkousnopeudella 1200 kierrosta minuutissa. Enimmäistäyttö 4 kg. (Jakson kesto 50').

Miten toimii?

1. Laita pyykit pesukoneeseen (puuvillaiset ja/tai synteettiset) ja sulje luukku.
2. Kaada pesuaine ja mahdolliset lisäaineet.
3. Käynnistä ohjelma pitäen painettuna 2 sekuntia painiketta Push & Wash. Vastaava vihreä merkkivalo syttyy ja luukku lukkiutuu (tunnus luukku lukossa palaa).

HUOM.: Pesun käynnistäminen painikkeella Push & Wash aktivoi automaattisen kiinteän jakson, jota suositellaan puuvillalle sekä synteettisille kuiduille. Tätä ohjelmaa ei voida räätälöidä. Kyseinen ohjelma ei tarjoa mahdollisuutta lisätoimintojen asettamista varten.

Luukku voidaan avata jakson ollessa käynnissä painamalla painiketta START/PAUSE; jos luukku lukossa -tunnus tällöin sammuu, on mahdollista avata luukku. Paina uudestaan painiketta START/PAUSE ohjelman käynnistämiseksi uudelleen siitä kohdasta, johon se oli keskeytetty.

4. Ohjelman päätyttyä syttyy merkkivalo END.

Pesuaineet ja pyykit

Pesuainelokerikko

Hyvä pesutulos riippuu myös pesuaineen oikeasta annostelusta: liioittelemalla pesuaineen käytössä ei paranneta pesutulosta vaan aiheutetaan pesukoneen sisäosien karstautumista ja saastutetaan ympäristöä.
! Älä käytä käsinpesuun tarkoitettuja pesuaineita niiden liiallisen vaahtoutumisen vuoksi.
! Käytä jauhemaista pesuainetta, joka sopii valkoisille puuvillapyykeille, esipesuun ja pesuun yli 60°C:en lämpötiloissa.
! Noudata pesuainepakkauksen ohjeita.

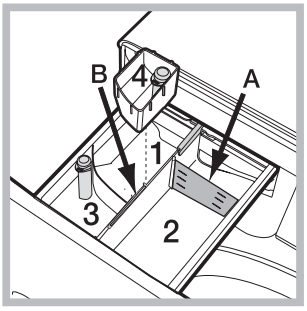

Vedä ulos pesuainelokerikko ja laita pesuaine tai lisäaine seuraavasti.

Kaukalo 1: Pesuaine esipesua varten (jauheena)
Ennen pesuaineen kaatamista varmista, ettei lisäkaukalo 4 ole koneessa.

Kaukalo 2: Pesuaine varsinaista pesua varten (jauheena tai nesteenä)
Mikäli käytetään nestemäistä pesuainetta, käytä (mukana toimitettua) seinämää **A** oikeaa annostelua varten.
Jauhemaista pesuainetta varten aseta seinämä uudelleen koloon **B**.

Kaukalo 3: Lisäaineet (huuhteluaine, jne.)
Huuhteluaineen määrä ei saa ylittää tasoa “max”, joka näkyy keskitapissa.

lisäkaukalo 4: Valkaisuaine

Valkaisujakso

Laita toimitettu lisäkaukalo **4** lokeroon **1**. Annosteltaessa valkaisuainetta älä ylitä tasoa “max”, joka näkyy keskitapissa.
Valkaisua varten kaada valkaisuainetta lisäkaukaloon **4** ja aseta ohjelma .
! Perinteistä valkaisuainetta käytetään vain valkoisille kestäville kuiduille, hellää pesuainetta värillisille vaatteille, synteettisille ja villalle.

Pyykin valmistelu

- Jaottele pyykit seuraavasti:
  - kangastyyppi / tunnus tuoteselosteessa.
  - värit: erottele värilliset vaatteet valkoisista.
- Tyhjennä taskut ja tarkista napit.
- Älä ylitä osoitettuja arvoja, jotka viittaavat kuivaan pyykkimäärään: katso ”*Ohjelmataulukko*”.

Paljonko pyykit painavat?

1 lakana 400-500 gr.
1 tyynynpäällinen 150-200 gr.
1 pöytäliina 400-500 gr.
1 kylpytakki 900-1200 gr.
1 pyyhe 150-250 gr.

Erityisohjelmat

Sport (ohjelmaa **1**) on suunniteltu hieman likaisten urheiluvaatteiden pesua varten (verryttelyasut, sukat, jne.); parhaan pesutuloksen saamiseksi suositellaan, ettet ylitä enimmäistäyttömäärää, joka osoitetaan ”*Ohjelmataulukko*”. Suosittelemme nestemäisen pesuaineen käyttöä, sekä puolitäytölle sopivaa annostelua.
Tummat: käytä ohjelmaa **2** tummien pyykkien pesua varten. Ohjelma on suunniteltu tummien värien säilyttämiseksi. Parhaan lopputuloksen saamiseksi suositellaan tarkoitukseen soveltuvan nestemäisen pesuaineen käyttöä.
Hajunpoisto: käytä ohjelmaa **3** pyykkien pesuun, jos haluat poistaa ikävän hajun (esim. tupakka, hiki, paistorasva). Ohjelma on suunniteltu ikävien hajujen poistamiseen käsitellen hellävaraisesti pyykkien kuituja. Suositellaan pesemään 40°:ssa synteettiset kuidut ja 60°:ssa kestävät puuvillakuidut.
Herkät: käytä ohjelmaa **4** erittäin herkkien pyykkien pesuun. Suositellaan kääntämään vaatteet ennen pesua. Parhaan tuloksen saamiseksi suositellaan käyttämään nestemäistä pesuainetta herkille pyykeille.
Villa: tämän pesukoneen ”Villa”-pesujakson on testannut ja hyväksynyt Woolmark Company, jonka mukaan se sopii “käsinpestäville” villaa sisältäville tuotteille, kunhan pesu suoritetaan noudattaen tuotteen merkintöjä sekä kodinkoneen valmistajan ohjeita. (M1127)

Untuva: höyhen- tai untuvatäytteisten tuotteiden kuten untuvaisten sängynpeitteiden (ei yli 3,5 kg painavien), tyynyjen tai takkien pesuun käytä asianmukaista ohjelmaa **6**. Suositellaan asettamaan untuvatuotteet rumpuun taittaen reunat sisäänpäin *(katso kuvaa)* sekä ettei ylitetä **¾** rummun tilavuudesta.
Parhaan mahdollisen pesutuloksen saamiseksi suositellaan käyttämään nestemäistä pesuainetta, joka annostellaan pesuainelokerikkoon.

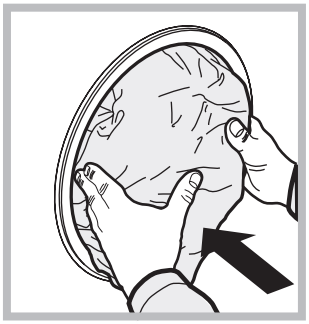

Värilliset: käytä ohjelmaa **11** värillisten pyykkien pesuun. Ohjelma on suunniteltu siten, että värien kirkkaus säilyy mahdollisimman pitkään.

20 °C:n vakiopuuvillaohjelmaksi (ohjelmaa **12**) on paras valinta likaisille puuvillapyykeille. Hyvä pesutulos myös kylmässä vedessä, verrattavissa pesuun 40°:ssa, taataan mekaanisella toiminnolla, joka työskentelee vaihtelemalla nopeutta toistuvien peräkkäisten huippujen kanssa.
Eco Synteettiset (ohjelmaa **13**) on paras valinta hieman likaisille sekapyykeille (puuvilla ja synteettinen). Hyvä pesutulos myös kylmässä vedessä taataan mekaanisella toiminnolla, joka työskentelee vaihtelemalla nopeutta määräaikaisten lyhyehköjen taukojen kanssa.
Pika (ohjelmaa **14**) sallii pyykkien käsittelyn hallinnan välillä 9' - 1h. Painamalla vastaavaa painiketta "Pika" voidaan vaihdella jakson kestoa vaihtoehtojen 9' (raikastus), 30' (pesu), 1h (pesu) välillä. Jakson 9' avulla voidaan raikastaa pyykit käyttäen ainoastaan huuhteluainetta; **tällöin ei koneeseen laiteta pesuainetta**. Jakso 30' on suunniteltu hieman likaisten pyykkien nopeaan pesuun 30°:ssa (lukuun ottamatta villaa ja silkkiä) enimmäistäyttömäärän ollessa 3 kg: se kestää ainoastaan 30 minuuttia mahdollistaen siten ajan ja energian säästön. Jakso "1h" on suunniteltu kestävien, keskilikaisten puuvillapyykkien pesuun 60°:ssa, jolloin taataan hyvä pesutulos; synteettisille tai sekoitekuiduille suositellaan käyttämään lämpötilaa 40°.

Lastin tasapainotusjärjestelmä

Ennen jokaista linkousta liiallisen tärinän välttämiseksi ja lastin jakamiseksi tasaisesti rumpu suorittaa muutamia kiertoja hieman tavallista pesua nopeammin. Jos toistuvista yrityksistä huolimatta lasti ei jakaudu riittävän tasaisesti, kone suorittaa linkouksen oletettua hitaammalla nopeudella. Mikäli epätasapaino on liiallinen, pyykinpesukone suorittaa jakamisen linkouksen sijasta. Jotta edesautetaan lastin jakautumista ja sen tasapainottumista oikein, suositellaan sekoittamaan suuret ja pienet pyykit.

Häiriöt ja korjaustoimet

FI

Pesukoneen toiminnassa voi joskus ilmetä ongelmia. Ennen Huoltoapuun soittamista (*katso "Huoltoapu"*), tarkista seuraavan luettelon avulla, että kyseessä ei ole helposti ratkaistava ongelma.

Häiriöt:	Mahdolliset syyt / Ratkaisu:
Pesukone ei käynnisty.	• Pistoketta ei ole työnnetty pistorasiaan tai se on työnnetty siten, että ei muodostu kontaktia. • Kodista puuttuu sähkövirta.
Pesujakso ei aloita toimintaansa.	• Luukku ei ole kunnolla kiinni. • Painiketta ON/OFF ei ole painettu. • Painiketta START/PAUSE ei ole painettu. • Vesihana ei ole auki. • Käynnistyshetkeä on viivästetty.
Pesukone ei ota vettä (Näytöllä näytetään kirjoitus "H2O").	• Veden tuloletkua ei ole liitetty vesihanaan. • Letku on taittunut. • Vesihana ei ole auki. • Kodista puuttuu vesi. • Vedenpaine ei ole riittävä • Painiketta START/PAUSE ei ole painettu.
Pesukone ottaa ja poistaa vettä jatkuvasti.	• Poistoletkua ei ole asennettu 65 – 100 cm:n korkeudelle maasta (*katso "Asennus"*). • Poistoletkun pää on veteen upotettuna (*katso "Asennus"*). • Seinäviemärissä ei ole ilma-aukkoa. Jos näiden tarkistusten jälkeen ongelma ei ratkea, sulje vesihana, sammuta pesukone ja soita huoltoapuun. Jos asunto on kerrostalon ylimmissä kerroksissa voi esiintyä ns. lappoilmiöitä, joiden vuoksi pesukone ottaa ja poistaa vettä jatkuvasti. Tämän häiriön poistamiseksi on mahdollista ostaa tarkoitukseen sopiva lappoilmiön estoventtiili.
Pesukone ei poista vettä tai linkoa.	• Ohjelmaan ei kuulu vedenpoisto: joidenkin ohjelmien kanssa se tulee käynnistää manuaalisesti. • Veden poistoletku on taittunut (*katso "Asennus"*). • Viemäri on tukkeutunut.
Pesukone tärisee voimakkaasti linkouksen aikana.	• Rumpua ei ole vapautettu kunnollisesti asennuksen yhteydessä (*katso "Asennus"*). • Pesukone ei ole vaakatasossa (*katso "Asennus"*). • Pesukone on tiukassa huonekalujen ja seinän välissä (*katso "Asennus"*).
Pesukoneesta vuotaa vettä.	• Veden tuloletkua ei ole kiinnitetty kunnolla (*katso "Asennus"*). • Pesuainelokerikko on tukkeutunut (sen puhdistamiseksi *katso "Huolto ja hoito"*). • Veden poistoletkua ei ole kiinnitetty kunnolla (*katso "Asennus"*).
"Lisätoimintojen" merkkivalot sekä merkkivalo START/PAUSE vilkkuvat nopeasti ja näytöllä näkyy virhekoodi (esim.: F-01, F-..).	• Sammuta kone ja poista pistoke pistorasiasta, odota noin 1 minuutti ja käynnistä se uudelleen. Jos häiriö on edelleen havaittavissa, soita huoltoapuun.
Koneeseen muodostuu liikaa vaahtoa.	• Pesuainetta ei ole tarkoitettu pesukoneille (siitä täytyy löytyä kirjoitus "pesukoneille", "pesukoneille tai käsinpesuun", tai vastaava). • Annostelu on ollut liiallinen.
Ei aktivoida toimintoa Push & Wash.	• Koneen käynnistämisen jälkeen ovat muut kuin Push & Wash toiminnot aktiivisia. Sammuta kone ja voit taas käyttää painiketta Push & Wash.
Ohjelma kestää paljon odotettua vähemmän.	• On kytketty päälle lisätoiminto "Jakso loppuun nopeasti".

Huoltoapu

FI

Ennen huoltoliikkeeseen soittamista:
- Tarkista, voidaanko häiriö poistaa omin voimin (*katso "Häiriöt ja korjaustoimet"*);
- Käynnistä ohjelma uudelleen tarkistaaksesi, onko ongelma jo ratkennut;
- Kielteisessä tapauksessa ota yhteyttä huoltoliikkeeseen.

! Älä koskaan käytä muita kuin alan ammattilaisia.

Ilmoita:
- häiriön tyyppi;
- koneen malli (Mod.);
- sarjanumero (S/N).

Nämä tiedot löytyvät tietolaatasta, joka sijaitsee pyykinpesukoneen takapuolella sekä etupuolelta avaamalla luukku.

DELEGOITU KOMISSION ASETUS (EU) N:o 1061/2010

Merkki	INDESIT
Malli	XWE 81483X K EU
Täyttömäärä kg/puuvilla	8.0
Energiatehokkuusluokka asteikolla A+++:sta (vähän kuluttava) G:hen (paljon kuluttava)	A+++
Vuotuinen energiankulutus kWh [1)]	193.0
Normaalin 60 °C:een puuvillaohjelman energiankulutus kWh:ina täydellä koneella [2)]	1.044
Normaalin 60 °C:een puuvillaohjelman energiankulutus kWh:ina osittaisella täytöllä [2)]	0.715
Normaalin 40 °C:een puuvillaohjelman energiankulutus kWh:ina puolitäytöllä [2)]	0.644
Energiankulutus off-tilassa watteina	0.5
Energiankulutus päälle jätettynä watteina	8.0
Vuotuinen vedenkulutus litroina [3)]	11594
Linkousteholuokka asteikolla G:stä (minimiteho) A:han (maksimiteho)	B
Suurin saavutettu linkousnopeus [4)]	1400
Jäännöskosteus linkouksen jälkeen [5)]	53%
Normaalin 60 °C:een puuvillaohjelman kestoaika täydellä koneella minuutteina	215
Normaalin 60 °C:een puuvillaohjelman kestoaika osittaisella täytöllä minuutteina	155
Normaalin 40 °C:een puuvillaohjelman kestoaika osittaisella täytöllä minuutteina	145
Päälle jätetty -tilan kesto minuutteina	30
Melu dB(A) re 1 pW pesu [6)]	52
Melu dB(A) re 1 pW linkous [6)]	81

[1)] "Normaali 60 °C:een puuvillaohjelma" täydellä koneella ja osittaisella täytöllä ja "normaali 40 °C:een puuvillaohjelma" osittaisella täytöllä ovat vakiopesuohjelmia, joihin tarran ja selosteen tiedot liittyvät. Normaali 60 °C:een puuvillaohjelma ja normaali 40 °C:een puuvillaohjelma soveltuvat pesuun sellaiselle vaatteelle, joka on kevyesti likainen. Ohjelmat ovat erittäin tehokkaita energian- ja vedenkulutuksen suhteen. Osittainen täyttö on puolet nimellistäytöstä.

[2)] Perustuu 220 pesukertaan vakio-oloissa ohjelmalla "puuvilla 60 °C" ja "puuvilla 40 °C" täydellä koneella ja osittaisella täytöllä ja pientehotiloissa. Todellinen energiankulutus riippuu laitteen käyttötavoista.

[3)] Perustuu 220 pesukertaan vakio-oloissa ohjelmalla "puuvilla 60 °C" ja "puuvilla 40 °C" täydellä koneella ja osittaisella täytöllä. Todellinen vedenkulutus riippuu laitteen käyttötavoista.

[4)] Vakio-oloissa 60 °C:ssa täydellä koneella ja osittaisella täytöllä ja 40 °C:ssa osittaisella täytöllä, kumpi tahansa on alhaisempi.

[5)] Saavutettu vakio-oloissa 60 °C:ssa täydellä koneella ja osittaisella täytöllä tai 40 °C:ssa osittaisella täytöllä, kumpi tahansa on alhaisempi.

[6)] Perustuu pesu- ja linkousvaiheisiin vakio-oloissa 60 °C:n puuvillaohjelmassa täydellä koneella.

Brugervejledning

VASKEMASKINE

DK

Dansk

XWE 81483

Indholdsfortegnelse

Installation, 30-31
Udpakning og planstilling
Tilslutning af vand og elektricitet
Første vaskecyklus
Tekniske oplysninger

Vedligeholdelse, 32
Afbrydelse af vand og elektricitet
Rengøring af vaskemaskinen
Rengøring af skuffen til vaskemiddel
Vedligeholdelse af tromlen
Rengøring af pumpen
Eftersyn af slangen til vandforsyning

Forholdsregler og råd, 33
Generelle sikkerhedsregler
Bortskaffelse

Beskrivelse af vaskemaskinen, 34-35
Betjeningspanel
Display

Sådan udføres en vaskecyklus, 36

Programmer og tilvalgsfunktioner, 37-38
Programoversigt
Tilvalgsfunktioner
Push & Wash

Vaskemiddel og vasketøj, 39-40
Skuffe til vaskemiddel
Blegecyklus
Klargøring af vasketøjet
Særprogrammer
System til afbalancering af vasketøjet

Fejl og afhjælpning, 41

Servicetjeneste, 42

INDESIT

Installation

DK

! Det er vigtigt at opbevare denne vejledning til senere opslag. Ved salg, overdragelse eller flytning skal man sørge for, at brugervejledningen følger med vaskemaskinen, samt oplyse den nye ejer om funktionen og forholdsreglerne.
! Læs venligst vejledningen omhyggeligt: Den indeholder vigtige oplysninger om installation, brug og sikkerheden.

Udpakning og planstilling

Udpakning

1. Pak vaskemaskinen ud.
2. Undersøg at vaskemaskinen ikke er blevet beskadiget under transporten. Hvis den er beskadiget, må den ikke tilsluttes, og man skal rette henvendelse til forhandleren.

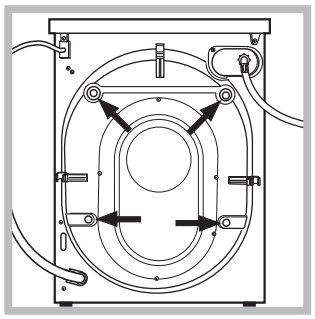

3. Fjern de 4 skruer til beskyttelse under transporten, samt gummidelen og det tilhørende afstandsstykke anbragt bagpå (*se figuren*).

4. Luk hullerne med de medfølgende plastikpropper.
5. Gem alle delene. De skal genmonteres, hvis vaskemaskinen skal transporteres.
! Emballagen må ikke bruges som legetøj af børn.

Planstilling

1. Installer vaskemaskinen på et solidt og fladt gulv, og undgå at støtte den op ad vægge, møbler eller andet.

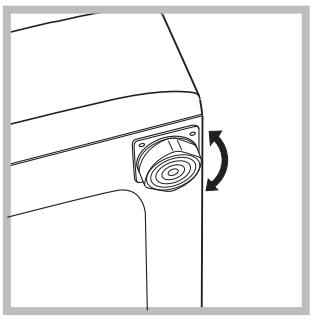

2. Hvis gulvet ikke er helt vandret, skal skævheden udjævnes ved at stramme eller slække de forreste justeringsben *(se figuren).*
Hældningsvinklen, der måles på arbejdsfladen, må ikke overskride 2°.

Præcis planstilling giver maskinen større stabilitet og forhindrer vibrationer, støj og flytning under funktionen. Hvis gulvet er dækket af et tæppe, skal benene justeres på en sådan måde, at der under vaskemaskinen efterlades et rum, der er tilstrækkelig stort til at sikre ventilation.

Tilslutning af vand og elektricitet

Tilslutning af slangen til vandforsyning

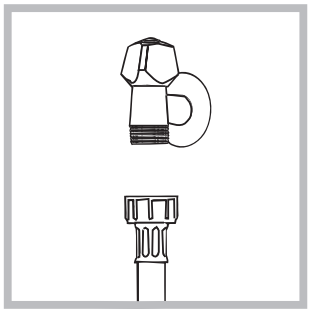

1. Fastgør forsyningsslangen ved at skrue den fast til en koldtvandshane med det gevindskårne 3/4 mundstykke *(se figuren).*
Inden tilslutningen skal vandet løbe, indtil det er klart.

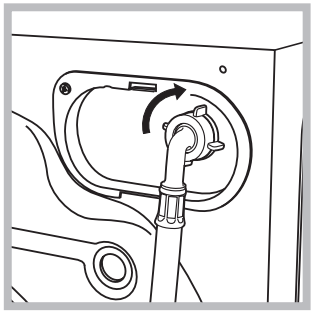

2. Skru forsyningsslangen til vaskemaskinen på vandindtaget øverst til højre bagpå *(se figuren)*.

3. Sørg for, at slangen hverken er bøjet eller klemt.

! Vandtrykket fra hanen skal ligge inden for de værdier, der kan ses på tabellen med tekniske oplysninger *(se modstående side).*

! Hvis forsyningsslangen ikke er tilstrækkelig lang, skal man kontakte en specialforretning eller en autoriseret tekniker.

! Udskift aldrig med brugte slanger.

! Brug de slanger, der følger med maskinen.

Tilslutning af afløbsslangen

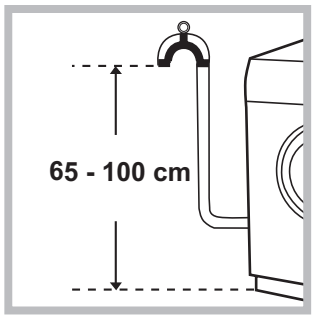

Tilslut afløbsslangen til et afløb - uden at bøje den – eller til et afløb i væggen anbragt mellem 65 og 100 cm fra gulvet;

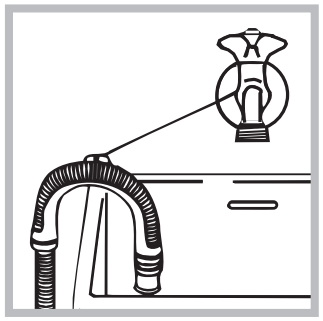

eller støt slangen på kanten af en håndvask eller et badekar, efter at den medfølgende ledeskinne er blevet fastgjort til hanen (*se figuren*). Den frie ende af afløbsslangen må ikke dækkes af vand.

! Brug af en forlængerslange frarådes. Såfremt dette ikke kan undgås, skal forlængerslangen have samme diameter som den originale slange og må ikke være længere end 150 cm.

Tilslutning af strøm

Inden stikket sættes i stikkontakten skal man sørge for følgende:
- at stikkontakten er udstyret med jordforbindelse og overholder kravene i lovgivningen,
- at stikkontakten tåler vaskemaskinens maksimale effekt, der fremgår af tabellen med tekniske oplysninger *(se modstående side),*
- at forsyningsspændingen er inden for værdierne, der fremgår af tabellen med tekniske oplysninger (*se modstående side*),
- at stikkontakten passer til vaskemaskinens stik. Hvis dette ikke er tilfældet, skal stikkontakten eller stikket udskiftes.

! Vaskemaskinen må ikke installeres udendørs - dette gælder også, selvom stedet er overdækket, da det er meget farligt at udsætte vaskemaskinen for regn, tordenvejr etc.

! Når vaskemaskinen er installeret, skal det være let at få adgang til stikkontakten.

! Anvend aldrig forlængerledninger eller flerdobbelte stikdåser.

! Forsyningsledningen må ikke være bøjet eller klemt sammen.

! Forsyningsledningen må udelukkende udskiftes af autoriserede teknikere.

Pas på! Fabrikanten kan ikke gøres ansvarlig for skader, der opstår som følge af manglende overholdelse af disse regler.

Første vaskecyklus

Efter installation, og inden brug bør man foretage en vaskecyklus uden vasketøj, men med vaskemiddel, efter at have indstillet programmet "AUTO RENGÖRING" (*se "Rengøring af vaskemaskinen"*).

Tekniske oplysninger	
Model	XWE 81483
Mål	Bredde 59,5 cm Højde 85 cm Dybde 60,5 cm
Kapacitet	Fra 1 til 8 kg
Elektriske tilslutninger	Se typeskiltet med tekniske egenskaber på maskinen
Tilslutning af vand	Maks. tryk 1 MPa (10 bar) Min. tryk 0,05 MPa (0,5 bar) Tromlens kapacitet 62 liter
Centrifuge-ringshasti-ghed	Maks. 1400 omdr./min.
Kontrol-program-mer iht. direktiverne 1061/2010 og 1015/2010	Program 8; Bomuld 60°. Program 9; Bomuld 40°.
CE	Apparatet opfylder kravene i følgende EU-direktiver: - 2004/108/CE (Elektroma-gnetisk kompatibilitet) - 2006/95/CE (Lavspænding) - 2012/19/EU

Vedligeholdelse

DK

Afbrydelse af vand og elektricitet
- Luk vandhanen efter hver vask. På denne måde begrænses sliddet på vaskemaskinens vandanlæg, og man fjerner faren for lækage.
- Træk stikket ud fra stikkontakten, når vaskemaskinen rengøres og under vedligeholdelse.

Rengøring af vaskemaskinen
- Vaskemaskinens yderside og gummidele kan rengøres med en klud, der er fugtet med lunkent vand og sæbe. Anvend aldrig opløsningsmidler eller slibemidler.
- Tvättmaskinen är försedd med ett "AUTO RENGÖRING" program för de invändiga delarna. Detta program ska köras **utan någon typ av last i trumman**.

Tvättmedel (med en mängd på 10 % av rekommenderad mängd för mycket smutsiga plagg) eller specifika tillsatser kan användas som tvätthjälpmedel i engöringsprogrammet. Det rekommenderas att köra rengöringsprogrammet var 40:e tvättcykel. För att starta programmet, tryck samtidigt ned knapparna **A** och **B** i 5 sek *(se figuren).* Programmet startar automatiskt och varar cirka 70 minuter. För att avbryta programmet, tryck på knappen START/PAUSE.

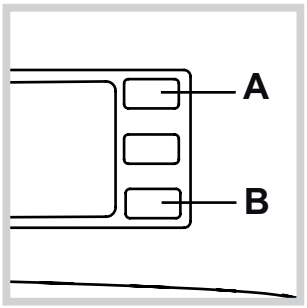

Rengøring af skuffen til vaskemiddel

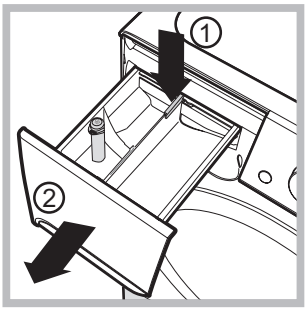

Skuffen trækkes ud ved at trykke på tappen (1) og trække den udad (2) *(se figuren).* Vask skuffen under rindende vand; denne rengøring skal udføres med jævne mellemrum.

Vedligeholdelse af tromlen
- Døren skal altid efterlades på klem, således at der ikke opstår dårlig lugt.

Rengøring af pumpen
Vaskemaskinen er forsynet med en selvrensende pumpe, der ikke kræver nogen form for vedligeholdelse. Det kan dog hænde, at små genstande (mønter, knapper) falder ned i forkammeret til beskyttelse af pumpen; dette forkammer er placeret inde i selve pumpen.

! Kontroller, at vaskecyklussen er afsluttet, og træk stikket ud.

Adgang til forkammeret:

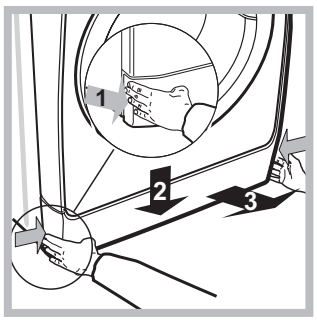

1. Fjern tildækningspanelet på forsiden af vaskemaskinen ved at trykke det ind mod midten. Skub det derefter nedad fra begge sider, og tag det ud *(se figuren).*

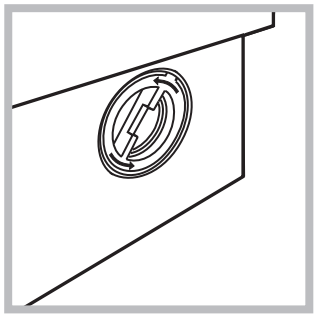

2. Skru låget af ved at dreje det venstre om (*se figuren*). Det er normalt, at der løber lidt vand ud.

3. Rengør indersiden omhyggeligt.
4. Skru låget på igen.
5. Genmonter panelet efter først at have sørget for, at krogene er indsat i åbningerne, inden panelet skubbes mod maskinen.

Eftersyn af slangen til vandforsyning
Kontroller forsyningsslangen mindst én gang om året. Hvis slangen er revnet eller har fordybninger, skal den udskiftes. Under vask kan de kraftige tryk medføre pludselige brud.

! Udskift aldrig med brugte slanger.

Forholdsregler og råd

! Vaskemaskinen er udviklet og bygget i overensstemmelse med de internationale sikkerhedsstandarder. Disse advarsler gives af hensyn til sikkerheden, og der henstilles til, at de læses omhyggeligt.

Generelle sikkerhedsregler

- Dette apparat er udviklet udelukkende til brug i hjemmet.
- Dette apparat må kun anvendes af børn fra 8 år og op og personer med nedsatte fysiske, sansemæssige eller mentale evner, eller personer, som ikke har tilstrækkelig erfaring med eller kendskab til apparatet, hvis det sker under opsyn eller hvis de forinden er blevet instrueret i brugen af apparatet på sikker vis og under forsikring om, de er bevidste om faren forbundet med brugen. Børn må ikke lege med apparatet. Vedligeholdelse og rengøring må ikke udføres af børn uden opsyn.
- Undgå at røre ved maskinen, hvis man er barfodet eller har våde hænder eller fødder.
- Træk aldrig stikket ud fra stikkontakten v.h.a. ledningen; tag derimod fat i stikket.
- Træk aldrig skuffen til vaskemiddel ud, mens vaskemaskinen er i funktion.
- Rør aldrig afløbsvandet, da vandet kan nå meget høje temperaturer.
- Bryd under ingen omstændigheder lågen op: sikkerhedsmekanismen til beskyttelse mod utilsigtet åbning kan blive ødelagt.
- I tilfælde af fejlfunktioner må man aldrig skaffe sig adgang til de interne mekanismer for at forsøge at reparere dem.
- Sørg altid for, at børn ikke kommer i nærheden af maskinen mens den er i funktion.
- Under vask har lågen tendens til at blive varm.
- Hvis vaskemaskinen skal flyttes, skal flytningen udføres af 2-3 personer, og der skal udvises stor forsigtighed. Forsøg aldrig at flytte vaskemaskinen alene, da den er meget tung.
- Kontroller, at tromlen er tom, inden der lægges tøj i vaskemaskinen.

Bortskaffelse

- Bortskaffelse af emballagematerialet: Overhold den lokale lovgivning, således at emballagen kan genbruges.
- Det Europæiske Direktiv 2012/19/EU angående Waste Eelectrical and Electronic Equipment (Affaldshåndtering af Elektriske og Elektroniske udstyr), kræver at når gamle elektronisk husholdningsudstyr skal udskilles må dette ikke ske på en usorteret måde. Gamle elektroniske apperater skal indsamles seperat for at optimere genbrugligheden af de materialer apperaterne besidder. Derved reduceres den skadelig påvirkning på mennesker og miljø mest mulig. Symbolet med krydset over skallespanden på produktet, vil påminde dig om dit ansvar til at indsamle disse produkter seperat.
  Det opfordres stærkt, at man tager kontakt til sin lokale kommune eller forhandler for yderligere information angående affaldshåndteringen af gamle elektroniske apperater.

Beskrivelse af vaskemaskinen

DK

Betjeningspanel

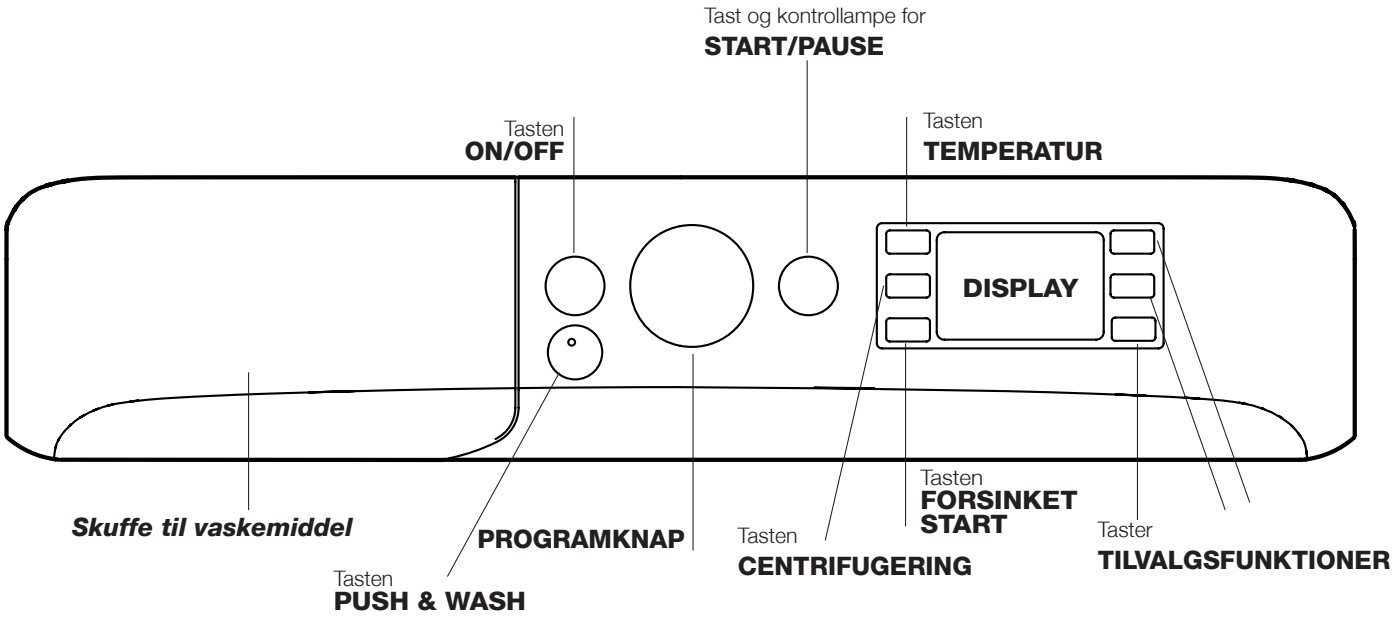

Skuffe til vaskemiddel: Til ifyldning af vaskemiddel og tilsætningsmidler (*se "Vaskemiddel og vasketøj"*).

Tasten **ON/OFF** ⏻**:** Tryk kort på tasten for at tænde eller slukke maskinen. Hvis kontrollampen START/PAUSE blinker grønt langsomt, betyder det, at maskinen er tændt. For at slukke for vaskemaskinen under vask skal man holde tasten nede i længere tid, ca. 3 sek. Trykkes tasten ned i for kort tid eller ved et uheld, slukker maskinen ikke.
Hvis maskinen slukkes under en igangværende vask, annulleres vasken.

Tasten **PUSH & WASH:** (*se "Programmer og tilvalgsfunktioner"*).

PROGRAMKNAP Til indstilling af det ønskede program (se "*Programoversigt*").

Taster for **TILVALGSFUNKTIONER:** Til valg af de tilgængelige tilvalgsfunktioner. Kontrollampen for den valgte funktion vil være tændt.

Tasten **TEMPERATUR** °C**:** Tryk på tasten for at mindske temperaturen. Værdien vises på displayet.

Tasten **CENTRIFUGERING** ◎**:** Tryk på tasten for at mindske hastigheden eller helt slå centrifugeringen fra. Værdien vises på displayet.

Tasten **FORSINKET START** 🕒**:** Tryk for at indstille til forsinket start af det valgte program. Værdien vises på displayet.

Tast og kontrollampe for **START/PAUSE** ▷⏸: Når den grønt kontrollampe blinker langsomt, skal man trykke på tasten for at starte en vask. Når vasken er startet, lyser kontrollampen konstant. For at sætte vasken på pause skal man trykke på tasten igen. Kontrollampen blinker orange. Hvis symbolet 🔒 ikke lyser, kan lågen åbnes. For at genstarte vasken fra det punkt, hvor den blev afbrudt, skal man trykke på tasten igen.

Standby
Denne vaskemaskine stemmer overens med de nye standarder for el-besparelse og er udstyret med et selvlukkende system (standby), der slås til efter 30 minutter, hvis vaskemaskinen ikke er i brug. Tryk kort på tasten ON/OFF, og vent på, at maskinen genaktiveres.

Display

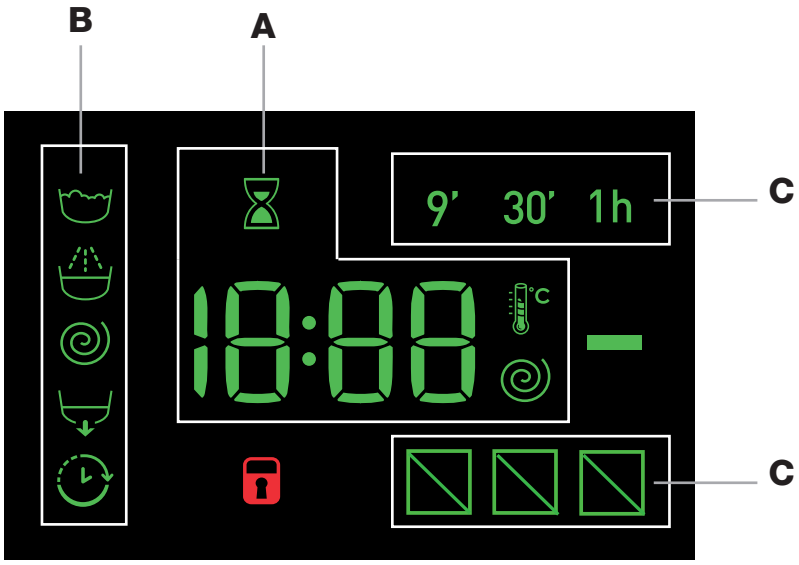

Displayet er nyttigt til programmering af maskinen og viser mange oplysninger.

I området **A** vises programmernes varighed og den resterende tid efter igangsætning. Hvis der er indstillet til FORSINKET START, vises den resterende tid indtil start af det valgte program.
Hvis man trykker på den pågældende tast, vises de maksimale værdier for centrifugering og temperatur for det indstillede program eller de sidste valgte værdier, hvis de er kompatible med det valgte program.
Timeglasset blinker i fasen, hvor maskinen udarbejder dataene alt efter det valgte program. Efter maks. 10 minutter fra start, lyser ikonet fast, og den endelige resterende tid vises. Timeglas ikonet slukker efter ca. 1 minut efter visning af den endelige resterende tid.

I området **B** vises “vaskefaserne” for den valgte vaskecyklus og den igangværende “vaskefase”, når programmet er startet:

- Vask
- Skylning
- Centrifugering
- Tømning

Det lysende symbol “FORSINKET START” angiver, at displayet viser den indstillede værdi for “forsinket start”.

I sektion **C** findes de tre niveauer af tilvalgsmuligheder.

Kontrollampe for **blokeret låge**
Et tændt symbol angiver, at lågen er blokeret. For at undgå skader må lågen først åbnes, når kontrollampen er slukket.
For at åbne lågen under en igangværende vask skal man trykke på tasten START/PAUSE. Hvis symbolet BLOKERET LÅGE er slukket, er det muligt at åbne lågen.

Sådan udføres en vaskecyklus

DK

Hurtig programmering

1. **FYLDNING AF VASKETØJ.** Åbn lågen. Læg vasketøjet i, og vær opmærksom på, at mængden ikke overstiger den mængde, der er angivet i programoversigten på næste side.

2. **DOSERING AF VASKEMIDDEL.** Åbn skuffen og hæld vaskemiddel i det korrekte rum, som beskrevet i "*Vaskemiddel og vasketøj*".

3. **LUK LÅGEN.**

4. Tryk på tasten "PUSH & WASH" for at starte vaskeprogrammet.

Traditionel programmering

1. **SÅDAN TÆNDES MASKINEN.** Tryk på tasten ⏻. Kontrollampen START/PAUSE blinker langsomt grønt.

2. **FYLDNING AF VASKETØJ.** Åbn lågen. Læg vasketøjet i, og vær opmærksom på, at mængden ikke overstiger den mængde, der er angivet i programoversigten på næste side.

3. **DOSERING AF VASKEMIDDEL.** Åbn skuffen og hæld vaskemiddel i det korrekte rum, som beskrevet i "*Vaskemiddel og vasketøj*".

4. **LUK LÅGEN.**

5. **VALG AF PROGRAM.** Vælg det ønskede program med PROGRAMKNAPPEN. Der er tilknyttet en temperatur og en centrifugeringshastighed til programmerne, som kan ændres. Displayet viser også vaskecyklussens varighed.

6. **INDSTILLING AF VASKECYKLUS.** Brug de pågældende taster:
   Ændring af temperatur og/eller centrifugering. Maskinen viser automatisk den maksimale temperatur og centrifugeringshastighed for det indstillede program eller den seneste temperatur og centrifugeringshastighed, hvis de er kompatible med det valgte program. Ved at trykke på tasten °C kan man mindske temperaturen helt ned til vask i koldt vand "OFF". Ved at trykke på tasten kan man mindske centrifugeringshastigheden helt ned til helt at fravælge centrifugering "OFF". Hvis der trykkes igen på en af tasterne, gendannes indstillingerne for den maksimale værdi.
   ! Undtagelse: Ved valg af programmet 8 kan temperaturen maks. indstilles til 90°.

   Indstilling af forsinket start.
   For at indstille til forsinket start af det valgte program skal man trykke på den pågældende tast , indtil den ønskede forsinkelse vises. Når denne tilvalgsfunktion er aktiveret, tænder symbolet på displayet. Den forsinkede start annulleres ved at holde tasten trykket nede, indtil teksten "OFF" vises på displayet.

   Ændring af vaskens egenskaber.
   - Tryk på knappen for at aktivere tilvalgsfunktionen. Den pågældende kontrollampe tænder.
   - Tryk på knappen igen for at slå funktionen fra. Lampen slukker.

   ! Hvis den valgte tilvalgsfunktion ikke kan anvendes til det indstillede program, blinker lampen og funktionen vil ikke blive aktiveret.
   ! Hvis den valgte tilvalgsfunktion ikke kan køre sammen med en tidligere indstillet tilvalgsfunktion, blinker lampen og der høres en lydalarm (3 bip), og det er så kun den anden funktion, der aktiveres. Lampen ud for den aktiverede funktion tænder.
   ! Funktionerne kan medføre ændring i den anbefalede mængde vasketøj og/eller vaskens varighed.

7. **START AF PROGRAM.** Tryk på tasten START/PAUSE. Den pågældende lampe tænder og lyser grønt, og lågen blokeres (symbolet BLOKERET LÅGE 🔒 lyser). For at ændre programmet under en igangværende vask, **skal man sætte vaskemaskinen på pause**, trykke på tasten START/PAUSE (kontrollampen START/PAUSE blinker langsomt orange). Vælg det ønskede program og tryk igen på tasten START/PAUSE.
   For at åbne lågen under en igangværende vask skal man trykke på tasten START/PAUSE. Hvis symbolet BLOKERET LÅGE 🔒 er slukket, er det muligt at åbne lågen. Tryk igen på tasten START/PAUSE for at genstarte programmet fra det punkt, hvor det blev afbrudt.

8. **AFSLUTNING AF PROGRAM.** Der vises meddelelsen "**END**" på displayet. Når symbolet for BLOKERET LÅGE 🔒 slukker, kan lågen åbnes. Åbn lågen, tag vasketøjet ud og sluk for maskinen.

! Hvis man ønsker at annullere en vask, der allerede er startet, skal man trykke på tasten ⏻. Vasken afbrydes og maskinen slukker.

Programmer og tilvalgsfunktioner

INDESIT

DK

Programoversigt

Programmer	Program beskrivelse	Maks. temp. (°C)	Maks. hastighed (omdr./min.)	Vaskemiddel og tilsætningsmidler: Forvask	Vask	Skylle-middel	Blege-middel	Maks. mængde (kg)	Overskydende fugt (%)	Energiforbrug (kWh)	I alt vand (lt)	Varighed
	Specialprogrammer											
1	**Sport**	30°	600	-	●	●	-	4	-	-	-	60’
2	**Mørkvask**	30°	800	-	●	●	-	5	-	-	-	80’
3	**Tøj, der lugter (**Bomuld**)**	60°	1000	-	●	●	-	3,5	-	-	-	120’
3	**Tøj, der lugter (**Syntetisk**)**	40°	1000	-	●	●	-	3,5	-	-	-	105’
4	**Ultra Finvask**	30°	0	-	●	●	-	1	-	-	-	80’
5	**Uld:** Til uld, kashmir osv.	40°	800	-	●	●	-	2	-	-	-	85’
6	**Dyner:** Til tekstiler med fyld af gåsedun.	30°	1000	-	●	●	-	3,5	-	-	-	100’
	Standard											
7	**Bomuld med forvask:** Meget snavset hvidt vasketøj.	90°	1400	●	●	●	-	8	53	2,80	105	210’
8	60°C **Bomuld 60° (1):** Meget snavsede hvide og resistente kulørte tekstiler.	60° (Max. 90°)	1400	-	●	●	-	8	53	1,04	55	215’
9	40°C **Bomuld 40° (2):** Let snavset hvide og sarte kulørte tekstiler.	40°	1400	-	●	●	-	8	53	0,87	81	185’
10	**Syntetisk:** Meget snavsede, resistente kulørte tekstiler.	60°	800	-	●	●	-	4,5	46	0,86	47	115’
10	**Syntetisk (3):** Let snavsede, resistente kulørte tekstiler.	40°	800	-	●	●	-	4,5	46	0,60	51	105’
11	**Farvet**	40°	1400	-	●	●	-	8	53	0,89	80	105’
	Eco & Hurtigvask											
12	**Bomuld 20°:** Let snavset hvide og sarte kulørte tekstiler.	20°	1400	-	●	●	-	8	-	-	-	185’
13	**Eco Syntetisk**	20°	800	-	●	●	-	8	-	-	-	120’
14	**Hurtigvask**	-	800	-	-	●	-	1,5	-	-	-	9’
14	**Hurtigvask**	30°	800	-	●	●	-	3,5	80	0,18	43	30’
14	**Hurtigvask**	60°	1000	-	●	●	-	8	-	-	-	60’
	Delprogrammer											
	Skylning/Blegemiddel	-	1400	-	-	●	●	8	-	-	-	55’
	Centrifugering + Tømning	-	1400	-	-	-	-	8	-	-	-	25’

Vaskens varighed, der angives på displayet eller i vejledningen, er et skøn beregnet på baggrund af standardbetingelserne. Den faktiske tid kan variere afhængigt af en lang række faktorer såsom vandets temperatur og tryk, omgivelsernes temperatur, mængden af vaskemiddel, den konkrete mængde og type vasketøj samt fordelingen af vasketøjet og valget af tilvalgsfunktioner.

1) Kontrolprogrammer iht. 1061/2010 standarden. Indstil til program 8 og en temperatur på 60°C.
Denne cyklus er egnet til vask af moderat snavsede bomuldstekstiler og er den mest effektive hvad angår energi- og vandforbrug. Programmet bruges til tekstiler, der kan vaskes på 60°C . Vasketemperaturen kan afvige fra den angivne temperatur.

2) Kontrolprogrammer iht. 1061/2010 standarden. Indstil til program 9 og en temperatur på 40°C.
Denne cyklus er egnet til vask af moderat snavsede bomuldstekstiler og er den mest effektive hvad angår energi- og vandforbrug. Programmet bruges til tekstiler, der kan vaskes på 40°C. Vasketemperaturen kan afvige fra den angivne temperatur.

Til alle Test Institutes:
2) Langt bomuldprogram: Indstil til program 9 og en temperatur på 40°C.
3) Langt syntetiskprogram: Indstil til program 10 og en temperatur på 40°C.

Tilvalgsfunktioner

Hurtigvask

Ved første tryk tænder ikonet 9’, ved andet tryk tænder ikonet 30’. og ved tredje tryk tænder ikonet 1h. Ved fjerde tryk tænder ikonet 9’ igen.

! Funktionen kan ikke bruges på programmerne 1-2-3-4-5-6-7-8-9-10-11-12-13-.

Hurtig afslutning

Under et vaskeprogram - under visse forhold - vil tryk på denne knap gøre det muligt at afslutte vaskeprogrammet på kun 20’. alt efter behov. Der udføres en kort skylning og centrifugering på maks. 800 omdrejninger eller mindre, hvis den reduceres manuelt under programindstillingsfasen. I sådanne tilfælde bliver kvaliteten på både vask og skylning reduceret. Efter tryk på tasten tænder den pågældende lampe og lampen, der angiver skyllefasen. Hvis den valgte temperatur er over eller lig med 40° og/eller der trykkes på tasten under den indledende programfase, vil varigheden af tilvalgsfunktionen “Hurtig afslutning” være længere for at tillade korrekt opløsning af vaskemidlet, så tekstilerne ikke beskadiges. I sådanne tilfælde blinker lampen for skyllefasen og vaskelampen forbliver tændt, indtil de nødvendige aktiveringsbetingelser er opfyldt. Hvis den resterende vasketid er under 20’, deaktiveres tilvalgsfunktionen.

! Funktionen kan ikke bruges på programmerne 2-4-5-6-14-.

Pletfjerner

Denne tilvalgsfunktion gør det muligt at vælge, hvor snavset tøjet er, så vasken bedst muligt kan fjerne pletter. Niveauerne af snavs er følgende:

- **Mad**, til pletter fra fx mad og drikkevarer.
- **Arbejde**, til pletter fra fx fedt og blæk.
- **Outdoor,** til pletter fra fx mudder og græs.

! Vaskecyklussens varighed varierer alt efter den valgte type snavs.

! Funktionen kan ikke bruges på programmerne 1-2-3-4-5-6-7-11-12-13-14-.

Push & Wash

Med denne funktion kan man starte en vaskecyklus, selv om maskinen er slukket, uden forinden at skulle trykke på ON/OFF-tasten, eller efter at have tændt maskinen, uden at have aktiveret nogle taster og/eller knapper (ellers deaktiveres Push & Wash programmet). For at starte cyklussen Push & Wash skal man trykke og holde knappen nede i 2 sekunder. En tændt lampe angiver, at cyklussen er startet. Vaskecyklussen er egnet til bomuldstekstiler og syntetiske tekstiler og fungerer ved en vasketemperatur på 30° og en maks. centrifugeringshastighed på 1200 omdr./min. Maks. mængde 4 kg. (Varighed 50').

Hvordan fungerer den?

1. Fyld vasketøjet i maskinen (bomuld og/eller syntetiske tekstiler) og luk lågen.
2. Hæld vaskemiddel og tilsætningsmidler i.
3. Start programmet ved at trykke og holde tasten Push & Wash nede i 2 sekunder. Den pågældende lampe tænder og lyser grønt, og lågen blokeres (symbolet blokeret låge lyser).

N.B.: Start af vasken vha. tasten Push & Wash aktiverer en automatisk cyklus, der anbefales til bomuld og syntetiske tekstiler, som ikke kan indstilles. Programmet giver således ikke mulighed for indstilling af tilvalgsfunktioner.
For at åbne lågen under en automatisk cyklus skal man trykke på tasten START/PAUSE. Hvis lampen for blokeret låge er slukket, er det muligt at åbne lågen. Tryk igen på tasten START/PAUSE for at genstarte programmet fra det punkt, hvor det blev afbrudt.

4. Når programmet er færdigt, tænder lampen END.

DK

Skuffe til vaskemiddel

Et godt vaskeresultat afhænger også af korrekt dosering af vaskemidlet. Hvis man bruger for meget får man ikke et bedre vaskeresultat, og man forårsager skorpedannelse på vaskemaskinens inderside og medvirker til forurening af naturen.
! Benyt aldrig vaskemidler til vask i hånden, idet de danner for meget skum.
! Brug vaskemidler i pulverform til hvide bomuldstekstiler, forvask og vask ved temperaturer på over 60 °C.
! Følg anvisningerne på vaskemiddelemballagen.

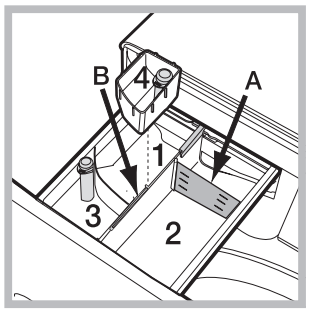

Træk skuffen til vaskemiddel ud og fyld vaskemiddel eller tilsætningsmiddel i ved at følge nedenstående fremgangsmåde:

Rum 1: Vaskemiddel til forvask (pulver)
Inden fyldning skal man kontrollere, at beholderen til tilsætningsmiddel 4 ikke er indsat.
Rum 2: Vaskemiddel til vask (pulver eller flydende)
Ved brug af flydende vaskemiddel anbefales det at anvende den medfølgende skillevæg **A** for korrekt dosering. Ved brug af vaskemiddel i pulverform skal man bruge skillevæggen i rummet **B**.
Rum 3: Tilsætningsmidler (skyllemiddel, etc.)
Overskrid ikke "max" niveauet på den midterste stift ved påfyldning af skyllemiddel.
Beholder til tilsætningsmiddel 4: Blegemiddel

Blegecyklus

For at blege vasketøjet skal man sætte den medfølgende beholder til tilsætningsmidler **4** i beholderen **1** og hælde blegemidlet i, idet man er opmærksom på ikke at overstige "max" niveauet på den midterste stift.
For kun at udføre blegning, skal blegemidlet hældes i beholderen til tilsætningsmidlet **4**, hvorefter man skal indstille programmet .
! Almindeligt blegemiddel kan kun anvendes til resistente hvide tekstiler, hvorimod skånsomt blegemiddel kan anvendes til kulørte tekstiler, syntetiske tekstiler og til uld.

Klargøring af vasketøjet

- Sorter vasketøjet på grundlag af:
  - tekstiltypen/symbolet på etiketten.
  - farverne: vask kulørte tekstiler adskilt fra hvide tekstiler.
- Tøm lommer og undersøg, at knapperne sidder fast.
- Overskrid aldrig de anførte mængder, der henviser til vægten på det tørre vasketøj: se "*Programoversigt*".

Hvor meget vejer vasketøjet?
1 lagen 400-500 g.
1 pudebetræk 150-200 g.
1 dug 400-500 g.
1 badekåbe 900-1.200 g.
1 håndklæde 150-250 g.

Særprogrammer

Sport (programmet **1**) er beregnet til vask af sportsbeklædning (træningstøj, sokker osv.), som kun er let snavset. For det bedste vaskeresultat tilrådes det ikke at fylde maskinen mere end angivet i "*Programoversigt*". Det anbefales at bruge flydende vaskemiddel og en dosering til halv fyldning.
Mørkvask: brug programmet **2** til vask af tøj i mørke farver. Programmet er udviklet til at bibeholde farverne med tiden. Det anbefales at bruge et flydende vaskemiddel, helst til mørke tekstiler.
Tøj, der lugter: brug programmet **3** til vask af tekstiler, der lugter grimt (fx af røg, sved, friture). Programmet er udviklet til at fjerne dårlige lugte og bevare tekstilernes fibre. Det anbefales at vaske syntetiske tekstiler eller blandet tøj på 40° og resistente bomuldstekstiler på 60°.
Ultra Finvask: brug programmet **4** til vask af meget sarte tekstiler. Det anbefales at vende vrangen ud af tøjet inden vask. Det anbefales at bruge et flydende vaskemiddel til sarte tekstiler.
Uld: programmet "Uld" på denne vaskemaskine er blevet testet og godkendt af Woolmark Company til vask af uldtekstiler med mærkningen "håndvask", såfremt vasken udføres i henhold til instruktionerne på vaskemærkatet og anvisningerne fra maskinfabrikanten. (M1127)

Dyner: ved vask af emner med fyld af gåsedun, såsom dobbelt- eller enkeltdyner (som ikke vejer mere end 3,5 kg), puder, vindjakker, skal man bruge det tilhørende programmet **6**. Det anbefales at fylde dynerne i tromlen og folde hjørnerne indad *(se figuren)* og ikke at fylde tromlen mere end **¾** op.
For en optimal vask anbefales det at anvende et flydende vaskemiddel, som fyldes i skuffen.

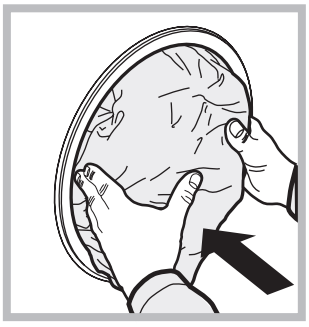

Farvet: brug programmet **11** til vask af tøj i lyse farver. Programmet er udviklet til at bibeholde farvernes kulør med tiden.

Bomuld 20° (programmet **12)** er ideelt til vask af snavset bomuld. De gode præstationer, også ved koldvask, kan sammenlignes med en vask på 40° og garanteres af en mekanisme, der arbejder med variationer i hastigheden med gentagne og hyppige spidsværdier.
Eco Syntetisk (programmet **13**) er ideelt til blandede tekstiler (bomuld og syntetisk), som er moderat snavset. De gode præstationer, også ved koldvask, garanteres af en mekanisme, der arbejder med variationer i hastigheden i mellemliggende og faste intervaller.
Hurtigvask (programmet **14**) giver mulighed for at indstille vaskens varighed fra 9' til 1h. Ved tryk på tasten "Hurtigvask" kan man indstille vaskens varighed til 9' (refresh), 30' (vask), 1h (vask). Vasken på 9' gør det muligt at opfriske tøjet kun ved brug af skyllemiddel, **og det anbefales ikke at komme vaskemiddel i maskinen**.
Cyklussen på 30' er udviklet til vask af let snavset tøj på 30° (undtagen uld og silke) med en maks. mængde på 3 kg på kort tid: Programmet varer kun 30' og sparer således både energi og tid. Cyklussen på "1h" er udviklet til vask på 60° af resistente bomuldstekstiler, som er let til medium snavset, og garanterer en god vaskepræstation. For syntetiske eller blandede tekstiler anbefales en lavere temperatur på 40°.

System til afbalancering af vasketøjet

Inden centrifugeringen udfører tromlen nogle omdrejninger ved en hastighed, der er lidt højere end under vask, for at undgå vibrationer og for at fordele tøjet ligeligt. Hvis tøjet efter gentagne forsøg stadig ikke af korrekt afbalanceret, foretager maskinen centrifugeringen ved en lavere hastighed end normalt. Hvis uligevægten er for stor, fordeler vaskemaskinen tøjet frem for at udføre centrifugeringen. For at opnå en bedre fordeling af tøjet og en korrekt afbalancering, tilrådes det at blande store og små stykker tøj.

Fejl og afhjælpning

INDESIT

DK

Det kan hænde, at vaskemaskinen ikke fungerer. Inden der ringes til servicetjenesten (*se "Servicetjeneste"*), skal man kontrollere, at det ikke drejer sig om et problem, der nemt kan løses ved hjælp af nedenstående oversigt.

Fejl:	Mulige årsager / Løsning:
Vaskemaskinen tænder ikke.	• Stikket er ikke sat i stikkontakten, eller er ikke sat helt ind. • Der er strømsvigt i huset.
Vaskecyklussen starter ikke.	• Lågen er ikke lukket rigtigt. • Der er ikke trykket på tasten ON/OFF. • Der er ikke trykket på tasten START/PAUSE. • Vandhanen er ikke åben. • Der er indstillet til forsinket start.
Vaskemaskinen tager ikke vand ind (på displayet meddelelsen "H2O").	• Slangen til vandforsyning er ikke tilsluttet vandhanen. • Slangen er bøjet. • Vandhanen er ikke åben. • Der er ingen vandforsyning i huset. • Der er ikke tilstrækkeligt tryk. • Der er ikke trykket på tasten START/PAUSE.
Vaskemaskinen tager vand ind og tømmer vand ud samtidigt.	• Afløbsslangen er ikke monteret mellem 65 og 100 cm fra gulvet (*se "Installation"*). • Den frie ende af afløbsslangen er dækket af vand (*se "Installation"*). • Afløbet i væggen er ikke forsynet med udluftningshul. Hvis problemet ikke er blevet løst efter denne kontrol, skal vandhanen lukkes og vaskemaskinen slukkes. Ring til servicecenteret. Hvis boligen ligger på en høj etage, er der risiko for, at der opstår hævert-forstyrrelser, således at vaskemaskinen tager vand ind og tømmer vand ud samtidigt. Denne form for forstyrrelse afhjælpes ved montering af specielle anti-hævertventiler, der kan købes i almindelig handel.
Vaskemaskinen tømmer ikke vandet ud og centrifugerer ikke.	• Programmet udfører ikke tømning af vandet. På nogle programmer skal udtømningen af vandet ske manuelt. • Afløbsslangen er bøjet (*se "Installation"*). • Afløbet er tilstoppet.
Vaskemaskinen vibrerer kraftigt under centrifugeringen.	• Tromlen er ikke blevet frigivet korrekt i forbindelse med installering af vaskemaskinen (*se "Installation"*). • Maskinen står ikke plant (*se "Installation"*). • Maskinen står for tæt op ad møbler og muren (*se "Installation"*).
Der kommer vand ud fra vaskemaskinen.	• Slangen til vandforsyning er ikke korrekt strammet (*se "Installation"*). • Skuffen til vaskemiddel er tilstoppet (for rengøring *se "Vedligeholdelse"*). • Afløbsslangen er ikke fastgjort korrekt (*se "Installation"*).
Kontrollamperne for "Tilvalgsfunktioner" og START/ PAUSE blinker hurtigt, og displayet viser en fejlkode (f.eks. F-01, F-..).	• Sluk for maskinen, tag stikket ud af stikkontakten, vent i ca. 1 minut og tænd den igen. Hvis fejlen varer ved, skal man kontakte servicecenteret.
Der dannes for meget skum.	• Vaskemidlet er ikke egnet til vaskemaskiner (der skal stå "til maskinvask", "til vask i hånden eller maskinvask", eller tilsvarende). • Der er fyldt for meget vaskemiddel i.
Push & Wash aktiveres ikke.	• Efter at have tændt maskinen aktiveres en anden kommando end Push & Wash. Sluk maskinen og tryk på knappen Push & Wash.
Programmet varer kortere tid end beskrevet.	• Der er valgt tilvalgsfunktionen "Hurtig afslutning".

Servicetjeneste

DK

Inden der ringes til Servicetjenesten:
- Kontroller, om du selv kan udbedre fejlen (*se "Fejl og afhjælpning"*);
- Start programmet igen for at undersøge om fejlen er blevet udbedret;
- Hvis ikke, skal man kontakte det Tekniske Servicecenter.

! Tilkald aldrig uautoriserede teknikere.

Oplys venligst:
- Type af fejl;
- Maskinmodellen (Mod.);
- Serienummer (S/N).

Disse oplysninger finder man på typeskiltet, der sidder bag på vaskemaskinen og nederst foran, hvis man åbner lågen.

DATABLAD - KOMMISSIONENS DELEGEREDE FORORDNING (EU) NR. 1061/2010

Mærke	INDESIT
Model	XWE 81483X K EU
Bomuldskapacitet i kg	8.0
Energiforbrug på en skala fra A+++ (lavt forbrug) til G (højt forbrug)	A+++
Årligt energiforbrug i kWh [1)]	193.0
Energiforbrug for standard bomuldsprogram ved 60 °C med fuld maskine i kWh [2)]	1.044
Energiforbrug for standard bomuldsprogram ved 60° med halvfuld maskine i kWh [2)]	0.715
Energiforbrug for standard bomuldsprogram ved 40° med halvfuld maskine i kWh [2)]	0.644
Strømforbrug i slukket tilstand i W	0.5
Strømforbrug i tændt tilstand i W	8.0
Vandforbrug i liter/år [3)]	11594
Centrifugeringseffektivitetsklasse på en skala fra G (laveste effektivitet) til A (højeste effektivitet)	B
Maksimal centrifugeringshastighed [4)]	1400
Resterende fugtighed [5)]	53%
Varighed af standard bomuldsprogrammet ved 60 °C med fuld maskine i minutter	215
Varighed af standard bomuldsprogrammet ved 60 °C med halvfuld maskine i minutter	155
Varighed af standard bomuldsprogrammet ved 40 °C med halvfuld maskine i minutter	145
Varighed af tændt tilstand i minutter	30
Støj i dB(A) re 1 pW under vask [6)]	52
Støj i dB(A) re 1 pW under centrifugering [6)]	81
Indbygget model	

[1)] Baseret på 220 standard vaskeprogrammer for bomuld ved 60 °C og 40 °C med fuld og halvfuld maskine, samt på forbruget i slukket og tændt tilstand. Det faktiske energiforbrug afhænger af, hvordan du bruger vaskemaskinen.

[2)] "Standard bomuldsprogrammet ved 60 °C" med fuld eller halvfuld maskine og "standard bomuldsprogrammet ved 40 °C" med halvfuld maskine er standardvaskeprogrammerne, som oplysningerne på mærkaten og på skemaet henviser til. Disse programmer er egnede til vask af normalt snavset bomuld og er de mest effektive programmer med hensyn til kombineret energi- og vandforbrug. Den halvfyldte maskine er halvdelen af den nominelle fyldning.

[3)] Baseret på 220 standard vaskeprogrammer for bomuld ved 60 °C og 40 °C med fuld og halvfuld maskine. Det faktiske energiforbrug afhænger af, hvordan du bruger vaskemaskinen.

[4)] Minimumsværdi mellem standard bomuldsprogrammet ved 60 °C ved fuld og halvfuld maskine, og standard bomuldsprogrammet ved 40 °C ved halvfuld maskine.

[5)] Maksimumværdi mellem standard bomuldsprogrammet ved 60 °C ved fuld og halvfuld maskine, og standard bomuldsprogrammet ved 40 °C ved halvfuld maskine.

[6)] Målt på standard bomuldsprogrammet ved 60 °C med fuld maskine.

Bruksanvisning

VASKEMASKIN

NO

Norsk

XWE 81483

Innholdsfortegnelse

Installasjon, 44-45
Oppakning og Nivåregulering
Vann og elektrisk tilkobling
Første vaskesyklus
Tekniske data

Vedlikehold og ettersyn, 46
Koble fra vann og strøm
Rengjøre vaskemaskinen
Rengjøre vaskemiddelskuffen
Hvordan ta vare på vasketrommelen
Rengjøre pumpen
Kontrollere inntaksslangen

Forholdsregler og råd, 47
Generell sikkerhet
Kassering

Beskrivelse av vaskemaskinen, 48-49
Kontrollpanel
Skjerm

Hvordan utføre en vaskesyklus, 50

Programmer og funksjonsalternativer, 51-52
Programtabell
Vaskealternativer
Push & Wash

Vaskemiddel og tøy, 53-54
Vaskemiddelskuff
Blekesyklus
Gjøre klart tøyet
Spesialprogrammer
Balansesystem for lasten

Feil og løsninger, 55

Assistanse, 56

INDESIT

Installasjon

NO

! Det er viktig å ta godt vare på håndboken for å ha den klar for senere behov. Ved salg, overdragelse eller flytting, må veiledningen følge med vaskemaskinen slik at den nye eieren kan få all informasjon om funksjon og relevante advarsler.

! Les anvisningene nøye: Disse gir viktig informasjon om installasjon, bruk og sikkerhet.

Oppakning og Nivåregulering

Utpakning

1. Pakk ut vaskemaskinen.
2. Kontrollere at vaskemaskinen ikke har blitt påført skader under transporten. Hvis den er skadet, må den ikke tilkoples, men kontakt forhandleren.

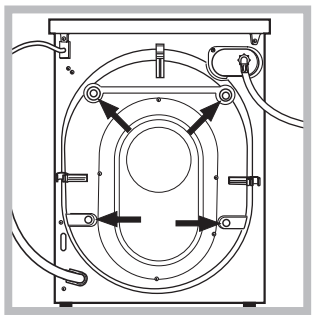

3. Fjern de fire beskyttelsesskruene brukt for transporten og gummidelen med tilhørende avstandsstykke plassert på baksiden (*se figur*).

4. Lukk igjen hullene med plastpluggene som følger med.
5. Ta vare på alle delene: Skal vaskemaskinen transporteres må de monteres igjen.

! Emballasjen er ikke leketøy for barn.

Nivåregulering

1. Installer vaskemaskinen på et flatt og hardt gulv, uten å støtte den inntil vegger, møbler eller annet.

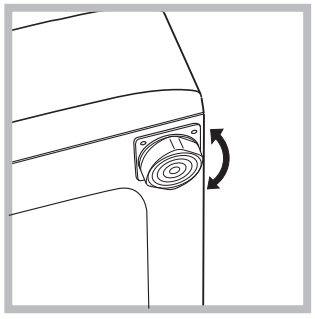

2. Hvis gulvet ikke er helt vannrett, må feilene utjevnes ved å løsne eller stramme til de fremre føttene *(se figur).* Hellingsvinkelen som målt på benkeflaten oppå vaskemaskinen, må ikke overstige 2°.

En nøyaktig Nivåregulering gir støtte til maskinen, og vibrasjoner, støy og flyttinger unngås mens den er i funksjon. Hvis det ligger teppe på gulvet, må føttene reguleres slik at det er nok plass under vaskemaskinen for ventilasjon.

Vann og elektrisk tilkobling

Tilkobling av slangen for vanninntak

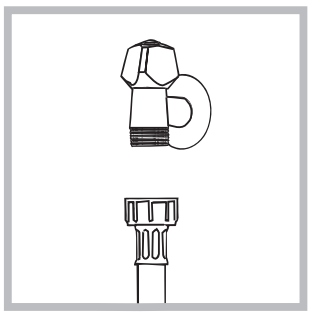

1. Kople inntaksslangen ved å skru den til en kaldtvannskran med gjengetut ¾ *(se figuren).*
Før tilkoplingen, la vannet renne helt til det renner rent vann.

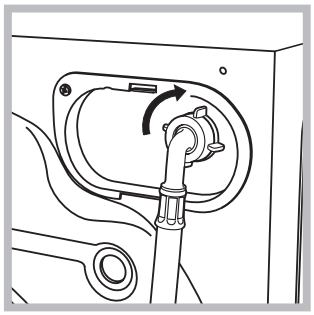

2. Kople inntaksslangen til vaskemaskinen ved å stramme den til vannuttaket opp til høyre på baksiden *(se figur)*.

3. Passe på at røret ikke bøyes eller innsnevres.

! Vanntrykket fra kranen må befinne seg mellom de ytterverdiene angitt i tabellen over tekniske egenskaper *(se neste side).*

! Hvis inntaksslangen ikke er lang nok, kontakte en spesialforretning eller en godkjent tekniker.

! Bruk aldri en allerede brukt slange.

! Bruk de slangene som følger med maskinen.

Tilkopling av utløpsslangen

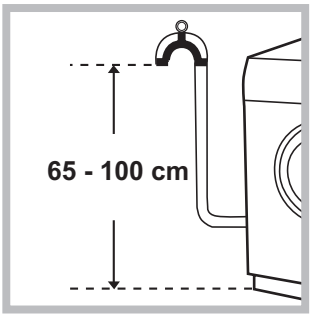

Kople utløpsslangen til et avløpsrør eller et avløp i veggen som ligger mellom 65 og 100 cm fra gulvet uten å bøye den,

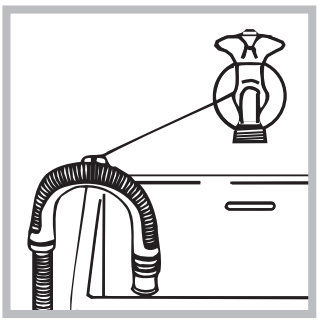

eller legge den over kanten til vasken eller badekaret. Feste slangeskinnen som følger med festes til kranen (*se figur*). Den frie enden av utløpsrøret må ikke ligge nedsenket i vann.

! Det frarådes å bruke forlengelsesslanger, men dersom det er helt nødvendig må forlengelsen ha den samme diameteren som originalslangen, og må ikke være lenger enn 150 cm.

Elektrisk tilkobling

Før man fører inn støpslet i veggkontakten, må man forsikre seg om at:
• at stikkontakten er jordet og i samsvar med gjeldende lover.

• at stikkontakten tåler maksimalt strømuttak for maskinen, som beskrevet i tabellen over tekniske data *(se på siden),*

• at spenningen på strømforsyningen er innenfor de verdiene angitt i tabellen over tekniske data (*se på siden*).

• at stikkontakten passer til vaskemaskinens støpsel. I motsatt fall må stikkontakten eller støpslet byttes ut.

! Vaskemaskinen må ikke installeres utendørs, selv ikke dersom området er beskyttet, fordi det er veldig farlig å utsette den for regn og uvær.

! Når vaskemaskinen er installert må stikkontakten være lett tilgjengelig.

! Ikke bruke skjøteledninger og forgreningskontakter.

! Kabelen må ikke bøyes eller utsettes for trykk.

! Nettkabelen må kun byttes ut av godkjente teknikere.

Vær oppmerksom! Produsenten fraskriver seg ethvert ansvar dersom disse forskriftene ikke overholdes.

Første vaskesyklus

Etter installasjonen, og før bruk, utføre en vaskesyklus med vaskemiddel og uten tøy, ved å stille inn programmet “Selvrengjøring” *(se “Rengjøre vaskemaskinen”).*

Tekniske data	
Modell	XWE 81483
Mål	bredde 59,5 cm høyde 85 cm dybde 60,5 cm
Kapasitet	Fra 1 til 8 kg
Tilkopling til strømnettet	Se merkeskiltet med tekniske egenskaper som er plassert på maskinen
Tilkopling til vannuttak	Maksimalt trykk 1 MPa (10 bar) Minimalt trykk 0,05 MPa (0,5 bar) lastekapasitet i vasketrommelen 62 liter
Sentrifugehastighet	opp til 1400 omdreininger i minuttet
Kontrollprogrammer i henhold til direktivene 1061/2010 og 1015/2010	Program 8; Bomull Standard 60°C. Program 9; Bomull Standard 40°C.
CE	Dette apparatet er i samsvar med følgende Direktiver fra den Europeiske Union: - 2004/108/CE (Elektromagnetisk kompatibilitet) - 2012/19/EU - 2006/95/CE (Lavspenning)

Vedlikehold og ettersyn

NO

Koble fra vann- og strøm
- Steng vannkranen etter hver vask. På denne måten begrenses slitasjen på vaskemaskinens vannsystem, og faren for lekkasjer unngås.
- Trekk støpslet ut av stikkontakten når du rengjør vaskemaskinen og under vedlikeholdsarbeid.

Rengjøre vaskemaskinen
• Utsiden og gummidelene kan vaskes med en klut dyppet i lunkent såpevann. Ikke bruke løsemidler eller slipemidler.
• Vaskemaskinen er utstyrt med et program for "Selvrengjøring" av de innvendige delene, som skal utføres **uten noen som helst form for last i trommelen**.
Vaskemiddelet (med en mengde tilsvarende 10% den som anbefales for lite skitne plagg) eller spesifikke flekkfjernere for rengjøring av vaskemaskinen, kan benyttes i vaskeprogrammet. Det anbefales å utføre rengjøringsprogrammet hver 40. vaskesyklus. For å sette i gang programmet trykk samtidig på tastene **A** og **B** i 5 sekunder *(se figur).* Programmet vil starte automatisk og vil ha en varighet på cirka 70 minutter. For å starte syklusen trykk på tasten START/ PAUSE.

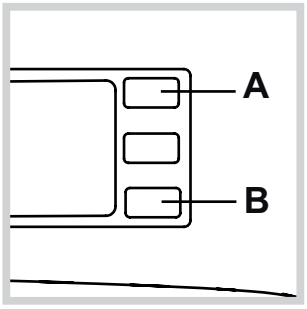

Rengjøring vaskemiddelskuffen
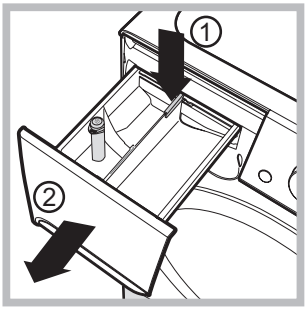

For å trekke ut skuffen, trykk først på spaken (1) og trekk den utover (2) *(se figuren).* Vask den under rennende vann; denne typen rengjøring må utføres ofte.

Hvordan ta vare på vasketrommelen
• La alltid vaskeluken stå litt åpen for å unngå at det oppstår vond lukt.

Rengjøre pumpen
Vaskemaskinen er utstyrt med en selvrensende pumpe som er vedlikeholdsfri. Det kan allikevel hende at små gjenstander (mynter, knapper) faller ned i forkammeret som beskytter pumpen og som er plassert nederst på pumpen.

! Pass på at vaskesyklusen er ferdig og trekk ut støpslet.

For å få adgang til forkammeret:

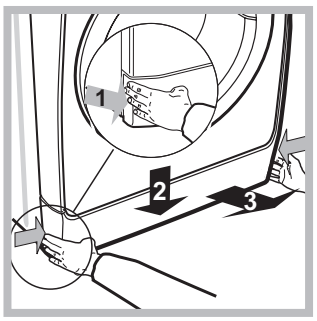

1. Fjern dekselpanelet på forsiden av vaskemaskinen ved å trykke mot midten, og skyv deretter nedover fra begge sidene og trekk panelet ut *(se figuren).*

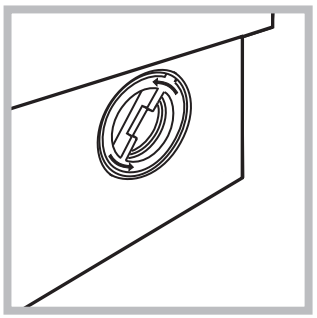

2. Løsne lokket fullstendig ved å vri det mot urviseren (*se* figuren): Det er normalt at det renner ut litt vann.

3. Rengjøre innsiden nøye.
4. Skru lokket på plass igjen.
5. Sett panelet tilbake, forsikre deg først om at hektene er festet i riktige hemper, før det trykkes fast på maskinen.

Kontrollere inntaksslangen
Kontrollere inntaksslangen minst én gang i året. Dersom den har sprukket eller revnet må den byttes ut: Høyt trykk under vask kan føre til at den plutselig sprekker.

! Bruk aldri en allerede brukt slange.

Forholdsregler og råd

INDESIT

NO

! Vaskemaskinen er prosjektert og konstruert i samsvar med internasjonale sikkerhetsstandarder. Disse advarslene gis av sikkerhetsmessige årsaker og må leses nøye.

Generell sikkerhet

- Dette apparatet er utviklet kun for privat bruk i hjemmet.
- Dette apparatet kan brukes av barn fra åtteårsalderen og av personer med nedsatte sanse-, fysiske og mentale evner, eller personer uten erfaring eller kunnskap, på betingelse av at de holdes under oppsyn eller de har blitt forklart hvordan apparatet skal brukes på en trygg måte, og at de er klar over risikoene det innebærer. Man må ikke tillate at barn leker med apparatet. Barn skal ikke vedlikeholde eller rengjøre apparatet uten oppsyn.
- Vaskemaskinen må kun brukes av voksne og i henhold til anvisningene som gis i denne veiledningen.
- Ikke ta på maskinen med bare ben, eller med våte eller fuktige hender eller ben.
- Ikke trekk i ledningen for å trekke støpselet ut av stikkontakten, men ta godt tak i støpselet.
- Ikke åpne vaskemiddelskuffen mens maskinen er i funksjon.
- Ikke ta på avløpsvannet, fordi det kan være veldig varmt.
- Ikke bruk kraft på vaskeluken: Det kan skade sikkerhetsmekanismen som beskytter mot tilfeldige åpninger.
- Ved feil må du ikke røre de innvendige mekanismene for å prøve og reparere.
- Kontrollere alltid at barn ikke oppholder seg i nærheten av maskinen i bruk.
- Under vask kan vaskeluken bli varm.
- Dersom vaskemaskinen må flyttes, må to eller tre personer gjøre det veldig forsiktig. Dette må aldri gjøres alene fordi maskinen er svært tung.
- Før det legges tøy inn i trommelen må du kontrollere at den er tom.

Kassering

- Kassering av emballasjematerialet:
  Hold deg til lokale forskrifter, slik at emballasjen kan brukes om igjen.
- Det europeiske direktivet 2012/19/EU om elektriske og elektroniske apparater, foreskriver at hvitevarer ikke må avsettes sammen med vanlig husholdningsavfall. Kasserte apparatet på samles inn særskilt for å øke gjenbruk og resirkulering av materialene som de er laget av , og hindre skader på helse og miljø. Symbolet med avfallsdunk med kryss over er satt på alle produkter for å minne om kravet om separat innsamling.

For ytterligere opplysninger om korrekt avfallsbehandling av hvitevarer kan man henvende seg til det lokale renholdsverket eller til forhandlerene.

Beskrivelse av vaskemaskinen

NO

Kontrollpanel

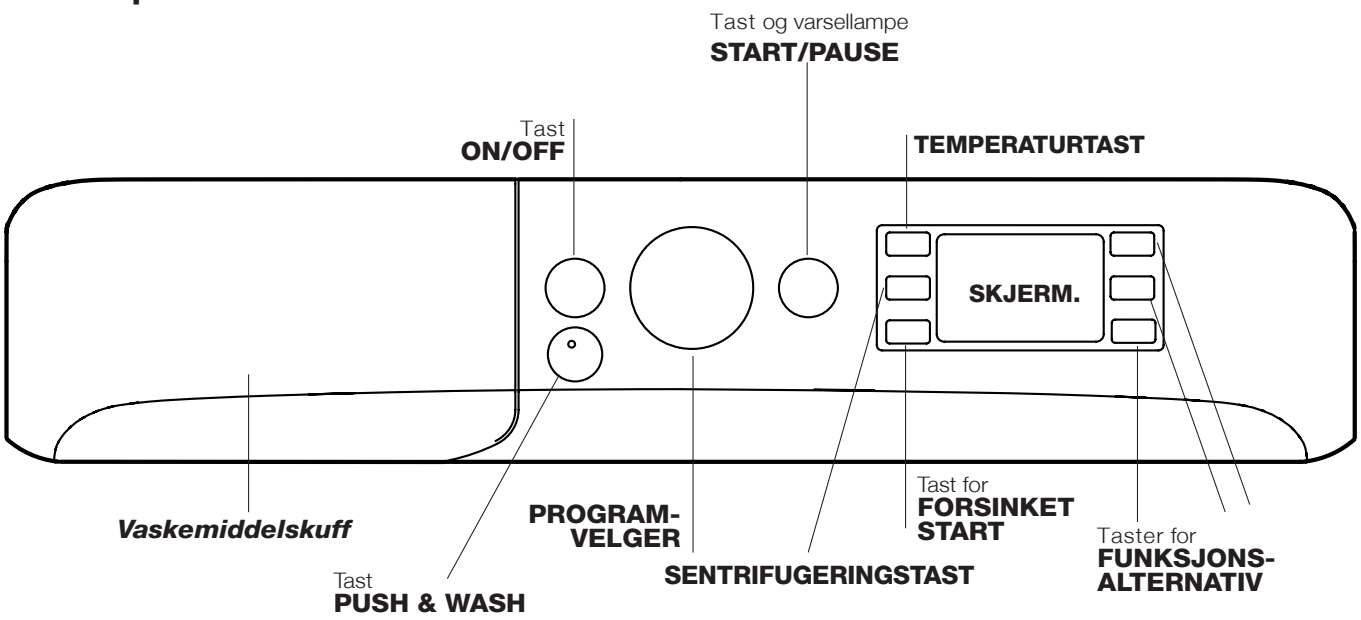

Vaskemiddelskuff: for påfylling av vaskemidler og ekstramidler (*se "Vaskemidler og tøy").*

Tast **ON/OFF** ⏻**:** trykk kort på tasten for å slå maskinen av eller på. Varsellampen START/PAUSE som blinker sakte med grønt farge angir at maskinen er slått på. For å slå av vaskemaskinen mens den vasker må man holde inne knappen lengre tid, cirka 3 sek.; et kort eller tilfeldig trykk vil ikke gjøre det mulig å slå av maskinen.
Dersom du slår av maskinen mens vask er i gang, vil denne vaskesyklusen slettes.

Tast **PUSH & WASH:** (*se "Programmer og funksjonsalternativer").*

PROGRAMVELGER: For å stille inn det programmet som er best egnet (se "*Programtabellen*").

Taster for **FUNKSJONSALTERNATIV:** For å velge blant de tilgjengelige funksjonsalternativene. Varsellampen som hører til det valgte alternativet vil forbli tent.

Tast **TEMPERATUR** °C**:** Trykk for å redusere eller koble ut temperaturen. Verdien vises på skjermen.

Tast **SENTRIFUGE** **:** Trykk for å redusere eller koble sentrifugen fullstendig ut. Verdien vises på skjermen.

Tast **FORSINKET START** **:** Trykk for å stille inn en forsinket start på det valgte programmet. Forsinkelsen vil vises på skjermen.

Tast og varsellampe for **START/PAUSE** ▷II: når den grønt varsellampen blinker langsomt, trykk på tasten for å starte vasken. Når vaskesyklusen er i gang vil varsellampen tennes helt. For å ta en pause i vaskeprogrammet trykker man på nytt på tasten, varsellampen vil blinke med mørk oransje farge. Hvis symbolet 🔒 ikke er tent, kan luken åpnes. For å starte opp vaskeprogrammet igjen fra der det ble stanset, trykk enda en gang på tasten.

Modus for stand by
Denne vaskemaskinen er, i samsvar med de nye forskriftene for energibesparelse, utstyrt med et selvslukkende system (stand by) som trår i kraft etter 30 minutter der maskinen ikke er i bruk. Trykk kort på tasten ON/OFF og vent til maskinen settes i gang igjen.
Forbruk i off-modus: 0,5 W
Forbruk i Left-on: 8 W

Skjerm

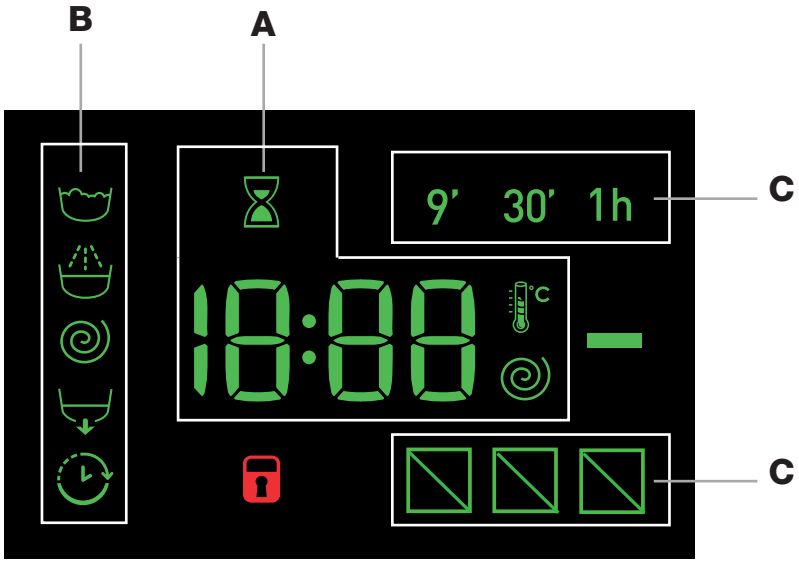

Skjermen er nyttig for å programmere vaskemaskinen og gir utallige opplysninger.

I del **A** vises varigheten til de forskjellige programmene som kan benyttes og ved igangsatt syklus hvor lang tid det er igjen av den. I tilfelle en FORSINKET START er lagt inn, vises tiden som er igjen til start av valgt program.
Dessuten, ved å trykke på den respektive tasten, vises maksimalverdiene for sentrifugeringshastighet og for temperatur som kan maskinen kan utføre på grunnlag av valgt program eller de sist valgte verdiene hvis disse er forenlige med valgt program.
Timeglasset blinker mens maskinen bearbeider dataene for det valgte programmet. Etter maksimalt 10 minutter etter start vil ikonet lyse fast og definitiv gjenværende tid vises. Ikonet "timeglass" vil slukkes etter cirka 1 minutt fra visning av definitiv gjenværende tid.

I delen **B** vises "vaskefasene" som finnes for valgt syklus og med igangsatt program "vaskefasene" som pågår:
Vask
Skylling
Sentrifugering
Tømming

Symbolet "forsinket start" som lyser angir at på skjermen vises innlagt verdi for "forsinket start".

I seksjon **C** finner man de tre forskjellige nivåene for vaskefunksjonene.

Varsellampe **LÅST VASKELUKE**
Det tente symbolet angir at vaskeluken er blokkert. For å unngå skader er det nødvendig å vente til varsellampen slukkes før vaskeluken åpnes.
For å åpne luken mens en vaskesyklus er i gang, trykk på tasten START/PAUSE; Hvis symbolet LÅST VASKELUKE er slukket, er det mulig å åpne luken.

Hvordan utfører man en vaskesyklus

NO

Hurtigprogrammering

2. **LEGG INN TØYET.** Åpne vaskeluken. Legg inn tøyet og vær forsiktig så du unngår å fylle opp mer enn det som er angitt i programtabellen på neste side.

3. **MÅL OPP VASKEMIDDEL.** Trekk ut vaskemiddelskuffen og hell vaskemiddelet i riktig rom som beskrevet i avsnittet *"Vaskemidler og tøy".*

4. **LUKK VASKELUKEN.**

4. Trykk på "PUSH & WASH"-Tasten for å starte vaskeprogrammet.

Tradisjonell programmering

1. **SLÅ PÅ MASKINEN.** Trykk på tasten ⏻; varsellampen START/PAUSE blinker langsomt med grønt farge.

2. **LEGG INN TØYET.** Åpne vaskeluken. Legg inn tøyet og vær forsiktig så du unngår å fylle opp mer enn det som er angitt i programtabellen på neste side.

3. **MÅL OPP VASKEMIDDEL.** Trekk ut vaskemiddelskuffen og hell vaskemiddelet i riktig rom som beskrevet i avsnittet *"Vaskemidler og tøy".*

4. **LUKK VASKELUKEN.**

5. **VELG PROGRAM.** Vri PROGRAMVELGEREN til du har valgt ønsket program; til dette er det knyttet en temperatur og en sentrifugehastighet som kan endres. På skjermen vises vaskesyklusens varighet.

6. **BRUKERTILPASNING AV VASKESYKLUSEN.** Bruk de egnede tastene:

   Endre temperaturen og/ eller sentrifugen. Maskinen vil automatisk vise den maksimale temperaturen og sentrifugehastigheten egnet til det valgte programmet, eller de siste som er valgt hvis de er forenlige med programmet som er valgt. Ved å trykke på tasten vil vasketemperaturen reduseres helt til kaldtvannsvasken "OFF". Ved å trykke på tasten vil sentrifugehastigheten minkes helt til sentrifugering utelukkes "OFF". Et ytterligere trykk på tastene vil føre verdiene tilbake til de opprinnelige maksimumsverdiene.
   ! Unntak: Dersom man velger programmet 8 Hvit kan temperaturen økes inntil 90°.

   Stille inn en forsinket start.
   For å stille inn en forsinket oppstart av det valgte programmet, må du trykke på den respektive tasten for dette helt til du får opp tiden for ønsket forsinkelse. Når dette alternativet er aktivert, lyser symbolet på skjermen. For å fjerne den forsinkede oppstarten trykk på tasten helt til teksten "OFF" kommer til syne på skjermen.

   Endre syklusens egenskaper.
   - Trykk på tasten for å sette funksjonsalternativet i gang. Den tilhørende varsellampen til knappen tennes.
   - Trykk enda en gang på tasten for å deaktivere funksjonsalternativet, varsellampen vil slukkes.

   ! Dersom det valgte alternativet ikke kan kombineres med det programmet som er stilt inn, vil varsellampen blinke og alternativet vil ikke bli aktivert.
   ! Hvis den valgte funksjonen ikke er forenlig med en tidligere valgt funksjon, vil varsellampen begynne å blinke og du vil høre en varsellyd (3 signaler). I dette tilfellet aktiveres bare den siste funksjonen. Varsellampen for den aktiverte funksjonen tennes.
   ! Alternativene kan variere anbefalt last og/eller syklusens varighet.

7. **START AV PROGRAMMET** Trykk på tasten START/PAUSE. Den tilhørende varsellampen vil bli tent og lyse grønt, og vaskeluken blokkeres (symbolet for LUKE BLOKKERT tennes). For å endre et program mens en vaskesyklus er i gang, **sett vaskemaskinen i pause** ved å trykke på knappen START/PAUSE (varsellampen START/PAUSE vil blinke langsomt med mørk oransje farge); velg deretter ønsket vaskesyklus og trykk enda en gang på tasten START/PAUSE.
   For å åpne luken mens en vaskesyklus er i gang, trykk på START/PAUSE; Hvis symbolet LÅST VASKELUKE er slukket, er det mulig å åpne luken. Trykk enda en gang på knappen START/PAUSE, for å starte programmet opp fra der det ble stanset.

8. **PROGRAMSLUTT.** Programslutt angis av teksten "**END**" på skjermen. Når symbolet BLOKKERT LUKE slukkes vil det være mulig å åpne luken. Åpne luken, ta ut tøyet, og slå av maskinen.

! Dersom du ønsker å slette en syklus som allerede er i gang, trykk tasten ⏻ og hold den inne i flere sekunder. Syklusen vil da avbrytes og maskinen vil slå seg av.

Programmer og funksjonsalternativer

INDESIT

NO

Programtabell

Programmer	Programbeskrivelse	Maks-stemp. (°C)	Maks. hastighet (omdreininger per minutt	Vaskemidler og ekstramidler: Forvask	Vask	Tøymykner	Blekemiddel	Maks. last (Kg)	Resterende fuktighet %	Energiforbruk kWh	Totalt vann lt	Syklusens varighet
	Spesialprogrammer											
1	**Sport Light**	30°	600	-	●	●	-	4	-	-	-	60’
2	**Mørke**	30°	800	-	●	●	-	5	-	-	-	80’
3	**Luktfjerning** (Bomull)	60°	1000	-	●	●	-	3,5	-	-	-	120’
3	**Luktfjerning** (Syntetisk)	40°	1000	-	●	●	-	3,5	-	-	-	105’
4	**Finvask**	30°	0	-	●	●	-	1	-	-	-	80’
5	**Ull:** for ull, kasjmir, osv.	40°	800	-	●	●	-	2	-	-	-	85’
6	**Duntøy:** For klær med gåsedunsfyll.	30°	1000	-	●	●	-	3,5	-	-	-	100’
	Standard											
7	**Bomull med forvask:** Hvitt tøy som er svært skittent.	90°	1400	●	●	●	-	8	53	2,80	105	210’
8	60°C **Bomull Standard 60° (1):** Kraftig hvitt og kulørt tøy som er svært skittent.	60° (Max. 90°)	1400	-	●	●	-	8	53	1,04	55	215’
9	40°C **Bomull Standard 40° (2):** Lite skittent hvitt tøy og lyse farger.	40°	1400	-	●	●	-	8	53	0,87	81	185’
10	**Syntetisk:** Kraftig skitne slitesterke farger.	60°	800	-	●	●	-	4,5	46	0,86	47	115’
10	**Syntetisk (3):** Lite skitne slitesterke farger.	40°	800	-	●	●	-	4,5	46	0,60	51	105’
11	**Farget**	40°	1400	-	●	●	-	8	53	0,89	80	105’
	Eco & Hurtigvask											
12	**Bomull Standard 20°:** Lite skittent hvitt tøy og lyse farger.	20°	1400	-	●	●	-	8	-	-	-	185’
13	**Eco Syntetisk**	20°	800	-	●	●	-	8	-	-	-	120’
14	**Hurtigvask**	-	800	-	-	●	-	1,5	-	-	-	9’
14	**Hurtigvask**	30°	800	-	●	●	-	3,5	80	0,18	43	30’
14	**Hurtigvask**	60°	1000	-	●	●	-	8	-	-	-	60’
	Delprogrammer											
	Skylling/Blekemiddel	-	1400	-	-	●	●	8	-	-	-	55’
	Sentrifugering + Tømming	-	1400	-	-	-	-	8	-	-	-	25’

Lengden på vaskesyklusen, som angis på skjermen eller i anvisningen, er et overslag basert på standard forhold. Den virkelige tiden kan variere på grunnlag av flertallige faktorer, så som temperatur og vanntrykk i innførsel, romtemperatur, mengde vaskemiddel, mengde og type klær som vaskes, hvordan klærne er lastet inn, samt ekstra valgmuligheter som er valgt.

1) Kontrollprogram i samsvar med standarden 1061/2010: Still inn programmet 8 med en temperatur på 60°C.
Denne syklusen passer til å rengjøre en normal skitten last med bomullsplagg og er den mest effektive når det gjelder kombinert forbruk av vann og strøm, og kan brukes på plagg som kan vaskes ved 60°C. Den effektive vasketemperaturen kan være forskjellig fra den som angis.
2) Kontrollprogram i samsvar med standarden 1061/2010: Still inn programmet 9 med en temperatur på 40°C.
Denne syklusen passer til å rengjøre en normal skitten last med bomullsplagg og er den mest effektive når det gjelder kombinert forbruk av vann og strøm, og kan brukes på plagg som kan vaskes ved 40°C. Den effektive vasketemperaturen kan være forskjellig fra den som angis.

For alle Test Institutes:
2) Programmet lang bomull: Still inn programmet 9 med en temperatur på 40°C.
3) Programmet lang syntetisk: Still inn programmet 10 med en temperatur på 40°C.

Vaskealternativer

Hurtigvask

Med ett trykk tennes 9’-ikonet, med to trykk tennes 30’-ikonet og med tre 1h-ikonet. Med et fjerde trykk tennes 9’-ikonet igjen.
! Den kan ikke brukes med programmene 1-2-3-4-5-6-7-8-9-10-11-12-13-.

Rask syklusslutt

Hvis man trykker på denne tasten mens vaskeprogrammet er i gang, er det i visse tilfeller om nødvendig mulig å avslutte vaskeprogrammet etter bare 20 minutter. Programmet foretar da en rask skylling og sentrifugering med maks. 800 omdr./min. Eventuelt kan man få en enda svakere sentrifugering ved å redusere den manuelt når programmet egendefineres. I dette tilfellet vil ikke vaske- og skylleresultat bli så bra. Når man trykker på tasten, tennes både den tilhørende varsellampen og varsellampen for skylling. Hvis valgt temperatur er lik eller høyere enn 40°, og/eller man trykker på tasten når programmet så vidt er startet, vil funksjonen “Rask syklusslutt” vare lengre. Dette er gjort for at vaskepulveret skal kunne løse seg skikkelig opp, slik at det ikke ødelegger tøyet. I dette tilfellet blinker varsellampen for skylling, mens varsellampen for vask fortsetter å lyse inntil de nødvendige forholdene for aktivering er oppnådd. Hvis det gjenstår mindre enn 20 minutter av vaskeprogrammet, kobles denne funksjonen ut.
! Den kan ikke brukes med programmene 2-4-5-6-14-.

Flekkfjerning

Denne funksjonen gjør det mulig å tilpasse vaskesyklusen etter hvilken type flekker tøyet har. Slik får man optimal flekkfjerning. Dette kan være flekker fra:
- **Mat**, f. eks. fra forskjellige matvarer og drikke.
- **Arbeid**, f.eks. fett- og blekkflekker.
- **Outdoor**, f.eks. gjørme-, gress- og grønskeflekker.

! Vaskesyklusens varighet avhenger av hva slags flekkfjerning man har valgt.
! Den kan ikke brukes med programmene 1-2-3-4-5-6-7-11-12-13-14-.

NO

Push & Wash

Med denne funksjonen er det mulig å starte en vaskesyklus selv om maskinen er slått av, uten å måtte trykke først på ON/OFF-tasten, eller hvis maskinen allerede er startet, uten å ha trykket på noen andre taster og/eller innstillingsknapper (i motsatt fall vil Push & Wash bli koblet ut). For å starte Push & Wash-syklusen, trykk på tasten og hold den i 2 sekunder. Varsellampen viser at syklusen er startet. Denne vaskesyklusen er ideell for bomull og syntetisk, da den vasker med en temperatur på 30° og sentrifugerer med maks. 1200 omdr./min. Maks. tøymengde: 4 kg. (Syklusens varighet 50').

Hvordan fungerer den?

1. Legg tøyet inn i maskinen (bomull og/eller syntetisk) og lukk døren.
2. Ha i vaskemiddel og andre tilsetninger.
3. Start programmet ved å trykke på Push & Wash-tasten og hold den i 2 sekunder. Varsellampen tennes med et grønt lys, og døren til vaskemaskinen blokkeres (symbolet med blokkert dør lyser).

NB! Når vaskemaskinen startes med Push & Wash-tasten, aktiveres en automatisk syklus som anbefales til bomull og syntetisk, men som ikke kan egendefineres. Dette programmet gir ingen andre valgmuligheter.

Trykk på START/PAUSE for å åpne døren når den automatiske syklusen er i gang. Døren kan åpnes når symbolet med blokkert dør er slukket. Trykk igjen på START/PAUSE for å starte programmet igjen fra der det ble stoppet.

4. Når programmet er ferdig, lyser END-lampen.

Vaskemiddel og tøy

Vaskemiddelskuff

Et godt vaskeresultat avhenger også av en riktig dosering av vaskemiddelet. Bruk av for mye vaskemiddel gir ikke en mer effektiv vasking, men fører til avsetninger i vaskemaskinens innvendige deler og forurenser naturen.
! Ikke bruk vaskemidler for håndvask, siden disse skaper for mye skum.
! Bruk vaskepulver for hvitt bomullstøy og til forvask og for vask ved temperaturer høyere enn 60° C.
! Følg anvisningene som gis på vaskemiddelets forpakning.

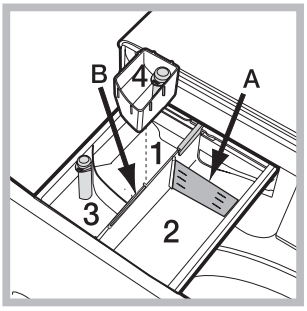

Trekk ut vaskemiddelskuffen og fyll på vaskemiddel eller tilsetningsmiddel som oppgitt nedenfor.

I kammer 1: Vaskemiddel for forvask (pulver)
Før det fylles på vaskemiddel, kontrollere at det ekstra kammeret 4 ikke har blitt satt inn.
I kammer 2: (pulver eller flytende)
I tilfelle det benyttes et flytende vaskemiddel anbefales det å sette inn skilleveggen **A** som følger med for korrekt dosering.For bruk av pulvervaskemiddel sett skilleveggen inn i spor/ rom **B**.
I kammer 3: Tilsetningsmidler (tøymykner, osv.)
Hell ikke på mer skyllemiddel enn at det når opp til "max"-nivået på tappen i midten.
I ekstra kammer 4: Blekemiddel

Blekesyklus

Sett det ekstra kammeret **4** som følger med inn i rom **1**.
Når blekemiddelet doseres, må det ikke overstige "max"-nivået på tappen i midten.
Når tøyet skal blekes, skal man helle blekemiddelet i det ekstra kammeret **4** og innstille programmet .
! Til hvitt slitesterkt tøy kan man bruke vanlig blekemiddel. Til kulørte og syntetiske tekstiler og ull må man bruke et mildt blekemiddel.

Gjøre klart tøyet

- Del inn tøyet etter:
  - tekstiltype/symbolet på etiketten.
  - fargene: Skill kulørt tøy fra hvitt tøy.
- Tøm lommene og kontrollere knappene.
- Ikke overstig opplistede verdier som henviser til vekt på vasken når den er tørr: se "*Programtabell*".

Hvor mye veier tøyet?

1 laken 400-500 g.
1 putevar 150-200 g.
1 duk 400-500 g
1 badekåpe 900-1200 g
1 håndkle 150-250 g

Spesialprogrammer

Sport (program **1**) er utviklet for vask av lite skittent sportstøy (joggedresser, kortbukser, osv.). For best mulig resultat bør man ikke fylle maskinen fullere enn hva som anbefales i *"Programtabell"*. Vi anbefaler å bruke et flytende vaskemiddel med en dosering for halvfull maskin.
Mørke: bruk program **2** for vask av klær med mørk farge. Programmet er studert konstruert for å bevare mørke farger over tid. For best mulige resultater anbefales det bruk av flytende vaskemiddel, helst beregnet på mørke klær.
Luktfjerning: bruk **3**-vaskeprogrammet for å fjerne vond lukt fra tøyet (f.eks. røyk, svette, stekelukt). Dette programmet er utviklet for å fjerne vond lukt uten at tekstilfibrene skades. Vi anbefaler å vaske syntetiske stoffer eller blandet tøy på 40°, og slitesterk bomull på 60°.
Finvask: bruk **4**-programmet for skånsom vask av spesielt fine tekstiler. Vreng plaggene før de vaskes. For best resultat, anbefaler vi å bruke flytende vaskemiddel for finvask.
Ull: vaskeprogrammet for "Ull" i denne vaskemaskinen har blitt testet og godkjent av Woolmark Company for vask av tøy som inneholder ull og som er merket "Vaskes for hånd". Dette forutsetter at vaskesyklusen utføres i henhold til vaskeanvisningene i tøyet og vaskemaskinprodusentens anvisninger. (M1127)

Duntøy: for å vaske tøy som er fylt med gåsedun, som for eksempel dobbeltdyner eller enkeltdyner (må ikke veie mer enn 3,5 kg.), puter, vindjakker må man bruke spesialprogrammet **6**. Det anbefales at duntøy legges inn i vasketrommelen ved å brette inn ytterkantene *(se figurene)*, og å ikke overskride **¾** av trommelens volum. For en best mulig vask anbefales det å bruke flytende vaskemiddel som helles i vaskemiddelskuffen.

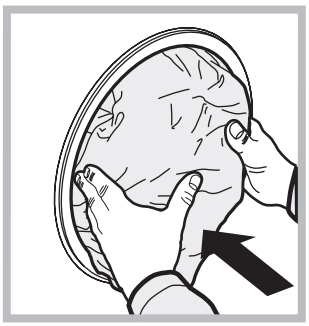

Farget: bruk program **11** for vask av klær med lys farge. Programmet er studert for å bevare farger over tid.
Bomull Standard 20° (program **12**) Ideelt for vask av skittent bomullstøy. De gode vaskeresultatene som man oppnår selv i kaldt vann, kan sammenlignes med de man oppnår ved 40 grader, takket være en mekanisk funksjon med varierende hastighet med gjentatte og hyppige topper.

Eco Syntetisk (program **13**) grader Ideelt for blandet vask (bomull og syntetiske stoffer) som er normalt skitten. De gode vaskeresultatene som man oppnår selv i kaldt vann, skyldes en mekanisk funksjon som arbeider med varierende hastighet med bestemte og middels lange intervaller.
Hurtigvask (program **14**) gjør det mulig å bestemme hvor lenge tøyet skal behandles, fra 9' til 1h. Ved å trykke på den respektive "Hurtigvask"-tasten, kan man variere syklusens varighet fra 9' (refresh) til 30' (vask) eller 1h (vask). Med 9'-syklusen kan man friske opp tøyet med bare skyllemiddel. **Man må ikke fylle vaskemiddel i maskinen**. 30'-syklusen er beregnet for vask av lite skittent tøy på 30° (unntatt ull og silke), med en tøymengde på maksimum 3 kg, på kort tid: den varer bare 30 minutter og man sparer derfor både energi og tid. "1h"-syklusen er beregnet for vask av middels skittent, slitesterkt bomullstøy på 60° på en time, med et garantert godt vaskeresultat. Til tøy som er laget av syntetiske fibre, eller en blanding, bør temperaturen reduseres til 40°.

Balansesystem for lasten

For å unngå overdreven vibrasjon før hver sentrifugering, vil maskinen distribuere lasten på en ensartet måte. Dette oppnås ved hjelp av kontinuering rotasjon av trommelen ved en hastighet som er høyere enn den som oppnås under vask. Dersom maskinen etter flere forsøk ikke klarer å balansere lasten, vil maskinen utføre sentrifugeringen ved en lavere hastighet enn den som er innstilt. Dersom ubalansen er for stor, vil maskinen utføre lastfordelingsrotasjon i stedet for sentrifuge. For å gi en bedre fordeling av lasten anbefales det at man blander små og store plagg.

Feil og løsninger

INDESIT

NO

Det kan hende vaskemaskinen ikke fungerer. Før man ringer og ber om teknisk assistanse (*se "Assistanse"*), bør man kontrollere at det ikke dreier seg om et problem som lett kan løses ved hjelp av følgende oversikt.

Feil:	Mulige årsaker/ Løsninger:
Vaskemaskinen slås ikke på.	• Støpslet er ikke satt inn i stikkontakten, eller ikke langt nok inn til å skape kontakt. • Det er ikke strøm i hjemmet.
Vaskesyklusen starter ikke.	• Vaskeluken er ikke lukket ordentlig. • Det er ikke trykket på tasten ON/OFF. • Det er ikke trykket på tasten START/PAUSE. • Vannkranen er ikke åpnet. • En forsinkelse på starttidspunktet er stilt inn.
Vaskemaskinen tar ikke inn vann (på displayet vises den teksten "H2O").	• Inntaksslangen er ikke koplet til kranen. • Slangen er bøyd. • Vannkranen er ikke åpnet. • Det mangler vann i hjemmet. • Det er ikke tilstrekkelig trykk. • Det er ikke trykket på tasten START/PAUSE.
Vaskemaskinen tar inn vann og tømmer kontinuerlig.	• Utløpsslangen er ikke plassert mellom 65 og 100 cm fra gulvet (*se "Installasjon")*. • Enden av tømmeslangen er nedsenket i vann (*se "Installasjon")*. • Det veggfestede utløpet har ikke plass til luftpassering. Dersom du ikke løser problemet etter disse kontrollene må du lukke igjen vannkranen, slå av vaskemaskinen og ringe etter teknisk assistanse. Dersom leiligheten ligger i øverste etasje, er det mulig at det oppstår problemer med vannlås, slik at vaskemaskinen tar inn vannet og tømmer det ut igjen hele tiden. For å fjerne problemet kan bestemte ventiler mot vannlås fås kjøpt i handelen.
Vaskemaskinen tømmer ikke eller sentrifugerer ikke.	• Tømmingen er ikke en del av programmet: Med noen programmer er det nødvendig å starte tømmingen manuelt. • Utløpsslangen er bøyd ((*se "Installasjon")*. • Avløpsledningen er tett.
Vaskemaskinen vibrerer mye under sentrifugeringen.	• Trommelen har ikke blitt riktig utløst under installasjonen (*se "Installasjon")*. • Vaskemaskinen er ikke helt i vater ((*se "Installasjon").* • Vaskemaskinen er fastklemt mellom møbler og vegger (*se "Installasjon")*.
Det lekker vann fra vaskemaskinen.	• Inntaksslangen for vann er ikke riktig tilskrudd (*se "Installasjon")*. • Vaskemiddelskuffen er tilstoppet (for rengjøring *se "Ettersyn og vedlikehold"*). • Utløpsslangen er ikke godt festet (*se "Installasjon"*).
Varsellampene for "Funksjons-alternativer" og varsellampen for START/PAUSE blinker hurtig og skjermen viser en feilkode (f. eks.: F-01, F-..).	• Slå av maskinen og trekk ut støpselet, vent i cirka 1 minutt, og slå på maskinen igjen. Dersom problemet vedvarer, ring teknisk assistanse.
Det dannes for mye skum.	• Vaskemiddelet passer ikke for vaskemaskinen (det må ha skriften "for vaskemaskin", "for håndvask og i vaskemaskin", eller lignende). • For mye vaskemiddel.
Push & Wash starter ikke.	• Man har valgt en annen funksjon enn Push & Wash etter at maskinen har blitt startet. Slå av maskinen og trykk på Push & Wash-tasten.
Programmet varer mye kortere enn forutsett.	• Man har aktivert funksjonen "Rask syklusslutt".

Assistanse

NO

Før du kontakter Teknisk assistanse:
- *Undersøke om du kan løse feilen selv* (se *"Feil og løsninger");*
- Start programmet igjen for å kontrollere om feilen har blitt løst;
- I motsatt fall, ta kontakt med godkjent Teknisk Assistanse.

! Bruke aldri ikke godkjente teknikere.

Comunicare:
- typen feil;
- maskinmodell (Mod.);
- Serienummer (S/N).

Disse opplysningene finner du på merkeplaten festet bak på vaskemaskinen og på forsiden når vaskeluken åpnes.

Mode d’emploi

LAVE-LINGE

FR

Français

XWE 81483

Sommaire

Installation, 58-59
Déballage et mise à niveau
Raccordements eau et électricité
Premier cycle de lavage
Caractéristiques techniques

Entretien et soin, 60
Coupure de l’arrivée d’eau et du courant
Nettoyage du lave-linge
Nettoyage du tiroir à produits lessiviels
Entretien du hublot et du tambour
Nettoyage de la pompe
Contrôle du tuyau d’arrivée de l’eau

Précautions et conseils, 61
Sécurité générale
Mise au rebut

Description du lave-linge, 62-63
Bandeau de commandes
Écran

Comment faire un cycle de lavage, 64

Programmes et options, 65-66
Tableau des programmes
Options de lavage
Push & Wash

Produits lessiviels et linge, 67-68
Tiroir à produits lessiviels
Cycle blanchissage
Triage du linge
Programmes spéciaux
Système d’équilibrage de la charge

Anomalies et remèdes, 69

Assistance, 70

INDESIT

Installation

FR

! Conserver ce mode d'emploi pour pouvoir le consulter à tout moment. En cas de vente, de cession ou de déménagement, veiller à ce qu'il suive toujours le lave-linge pour que son nouveau propriétaire soit informé sur son mode de optionnement et puisse profiter des conseils correspondants.
! Lire attentivement les instructions: elles fournissent des conseils importants sur l'installation, l'utilisation et la sécurité de l'appareil.

Déballage et mise à niveau

Déballage

1. Déballer le lave-linge.
2. Contrôler que le lave-linge n'a pas été endommagé pendant le transport. S'il est abîmé, ne pas le raccorder et contacter le vendeur.

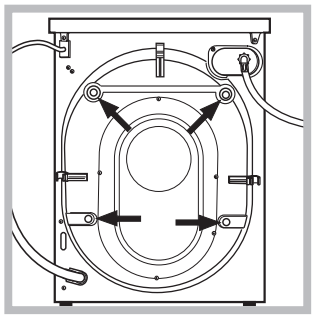

3. Enlever les **4** vis de protection servant au transport, le caoutchouc et la cale, placés dans la partie arrière (*voir figure*).

4. Boucher les trous à l'aide des bouchons plastique fournis.
5. Conserver toutes ces pièces: il faudra les remonter en cas de transport du lave-linge.
! Les pièces d'emballage ne sont pas des jouets pour enfants.

Mise à niveau

1. Installer le lave-linge sur un sol plat et rigide, sans l'appuyer contre des murs, des meubles ou autre.

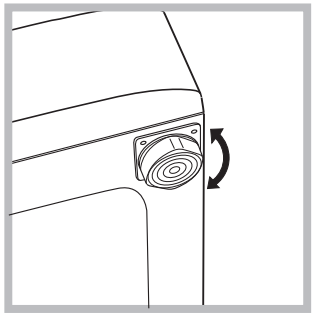

2. Si le sol n'est pas parfaitement horizontal, visser ou dévisser les pieds de réglage avant *(voir figure)* pour niveler l'appareil; son angle d'inclinaison, mesuré sur le plan de travail, ne doit pas dépasser 2°.

Une bonne mise à niveau garantit la stabilité de l'appareil et évite qu'il y ait des vibrations, du bruit et des déplacements en cours de optionnement. Si la machine est posée sur de la moquette ou un tapis, régler les pieds de manière à ce qu'il y ait suffisamment d'espace pour assurer une bonne ventilation.

Raccordements eau et électricité

Raccordement du tuyau d'arrivée de l'eau

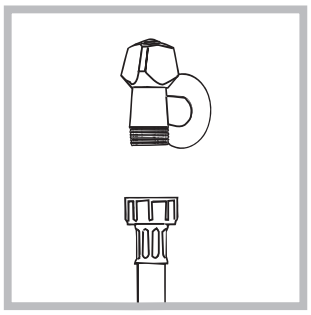

1. Reliez le tuyau d'alimentation en le vissant à un robinet d'eau froide à embout fileté 3/4 *(voir figure).* Faire couler l'eau jusqu'à ce qu'elle soit limpide et sans impuretés avant de raccorder.

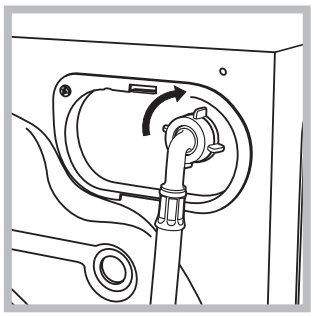

2. Raccorder le tuyau d'arrivée de l'eau au lave-linge en le vissant à la prise d'eau prévue, dans la partie arrière en haut à droite *(voir figure)*.

3. Attention à ce que le tuyau ne soit pas plié ou écrasé.

! La pression de l'eau doit être comprise entre les valeurs indiquées dans le tableau des Caractéristiques techniques *(voir page ci-contre).*

! Si la longueur du tuyau d'alimentation ne suffit pas, s'adresser à un magasin spécialisé ou à un technicien agréé.

! N'utiliser que des tuyaux neufs.

! Utiliser ceux qui sont fournis avec l'appareil.

Raccordement du tuyau de vidange

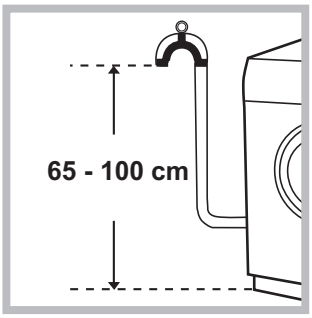

Raccorder le tuyau d'évacuation, sans le plier, à un conduit d'évacuation ou à une évacuation murale placés à une distance du sol comprise entre 65 et 100 cm ;

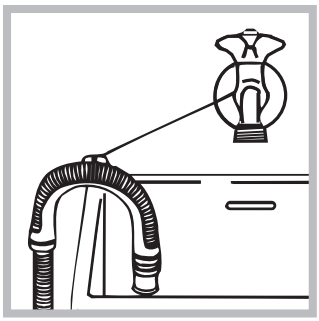

ou bien l'accrocher à un évier ou à une baignoire, dans ce cas, fixer le support en plastique fourni avec l'appareil au robinet (*voir figure*). L'extrémité libre du tuyau d'évacuation ne doit pas être plongée dans l'eau.

! L'utilisation d'un tuyau de rallonge est absolument déconseillée mais si on ne peut faire autrement, il faut absolument qu'il ait le même diamètre que le tuyau original et sa longueur ne doit pas dépasser 150 cm.

Raccordement électrique

Avant de brancher la fiche dans la prise de courant, s'assurer que :
- la prise est bien reliée à la terre et est conforme aux réglementations en vigueur;
- la prise est bien apte à supporter la puissance maximale de l'appareil indiquée dans le tableau des Caractéristiques techniques *(voir ci-contre);*
- la tension d'alimentation est bien comprise entre les valeurs figurant dans le tableau des Caractéristiques techniques (*voir ci-contre*);
- la prise est bien compatible avec la fiche du lave-linge. Autrement, remplacer la prise ou la fiche.

! Le lave-linge ne doit pas être installé dehors, même à l'abri, car il est très dangereux de le laisser exposé à la pluie et aux orages.

! Après installation du lave-linge, la prise de courant doit être facilement accessible.

! N'utiliser ni rallonges ni prises multiples.

! Le câble ne doit être ni plié ni trop écrasé.

! Le câble d'alimentation ne doit être remplacé que par des techniciens agréés.

Attention! Nous déclinons toute responsabilité en cas de non-respect des normes énumérées ci-dessus.

Premier cycle de lavage

Avant la première mise en service de l'appareil, effectuer un cycle de lavage avec un produit lessiviel mais sans linge et sélectionner le programme «AUTO NETTOYANT» (*voir "Nettoyage du lave-linge").*

Caractéristiques techniques	
Modèle	XWE 81483
Dimensions	largeur 59,5 cm hauteur 85 cm profondeur 60,5 cm
Capacité	de 1 à 8 kg
Raccordements électriques	Voir la plaque signalétique appliquée sur la machine
Raccordements hydrauliques	pression maximale 1 MPa (10 bar) pression minimale 0,05 MPa (0,5 bar) capacité du tambour 62 litres
Vitesse d'essorage	jusqu'à 1400 tours minute
Programmes de contrôle selon les directives 1061/2010 et 1015/2010	programme 8; Coton standard 60°C. programme 9; Coton standard 40°C.
CE	Cet appareil est conforme aux Directives Communautaires suivantes: - 2004/108/CE (Compatibilité électromagnétique) - 2012/19/EU - 2006/95/CE (Basse Tension)

Entretien et soin

FR

Coupure de l'arrivée d'eau et du courant

- Fermer le robinet de l'eau après chaque lavage. Cela réduit l'usure de l'installation hydraulique du lave-linge et évite tout danger de fuites.
- Débrancher la fiche de la prise de courant lors de tout nettoyage du lave-linge et pendant tous les travaux d'entretien.

Nettoyage du lave-linge

• Pour nettoyer l'extérieur et les parties en caoutchouc, utiliser un chiffon imbibé d'eau tiède et de savon. N'utiliser ni solvants ni abrasifs.
• Ce lave-linge est équipé d'un programme «AUTO NETTOYANT» des parties internes **qui doit être effectué tambour complètement vide**.
La lessive (dans une quantité égale à 10% de celle conseillée pour du linge peu sale) ou les additifs spéciaux pour le nettoyage du lave-linge, pourront être utilisés comme adjuvants dans le programme de lavage. Il est conseillé d'effectuer le programme de nettoyage tous les 40 cycles de lavage.
Pour activer le programme, appuyer simultanément sur les touches **A** et **B** pendant 5 secondes *(voir figure).* Le programme démarrera automatiquement et durera environ 70 minutes. Pour stopper le cycle, appuyer sur la touche START/PAUSE.

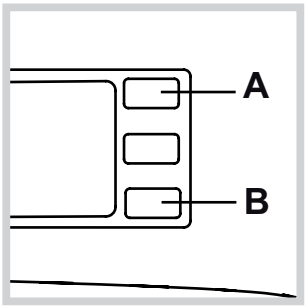

Nettoyage du tiroir à produits lessiviels

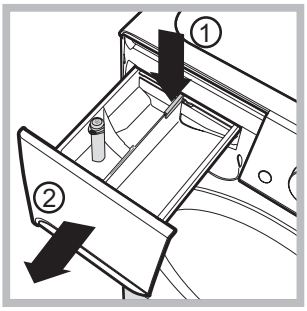

Pour sortir le tiroir, appuyer sur le levier (1) et tirer vers soi (2) *(voir figure).*
Le laver à l'eau courante ; effectuer cette opération assez souvent.

Entretien du hublot et du tambour

• Il faut toujours laisser le hublot entrouvert pour éviter la formation de mauvaise odeurs.

Nettoyage de la pompe

Le lave-linge est équipé d'une pompe autonettoyante qui n'exige aucune opération d'entretien. Il peut toutefois arriver que de menus objets (pièces de monnaie, boutons) tombent dans la préchambre qui protège la pompe, placée en bas de cette dernière.

! S'assurer que le cycle de lavage est bien terminé et débrancher la fiche.

Pour accéder à cette préchambre :

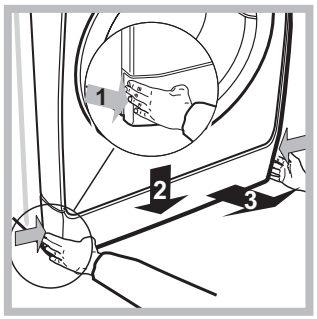

1. retirer le panneau situé à l'avant du lave-linge en appuyant vers le centre. Appuyer ensuite vers le bas de chaque côté et l'extraire *(voir figures).*

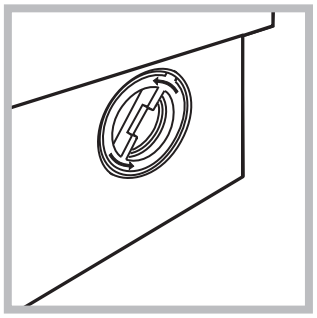

2. dévisser le couvercle en le tournant dans le sens inverse des aiguilles d'une montre (*voir figure*) *:* il est normal qu'un peu d'eau s'écoule;

3. nettoyer soigneusement l'intérieur;
4. revisser le couvercle;
5. remonter le panneau en veillant à bien enfiler les crochets dans les fentes prévues avant de le pousser contre l'appareil.

Contrôle du tuyau d'arrivée de l'eau

Contrôler le tuyau d'alimentation au moins une fois par an. Procéder à son remplacement en cas de craquèlements et de fissures : car les fortes pressions subies pendant le lavage pourraient provoquer des cassures.

! N'utiliser que des tuyaux neufs.

Précautions et conseils

INDESIT

FR

! Ce lave-linge a été conçu et fabriqué conformément aux normes internationales de sécurité. Ces consignes sont fournies pour des raisons de sécurité, il faut les lire attentivement.

Sécurité générale

- Cet appareil est conçu pour un usage domestique.
- Cet appareil peut être utilisé par les enfants à partir de 8 ans et par les personnes dont les capacités physiques, sensorielles ou mentales sont réduites ou qui ne disposent pas des connaissances suffisantes, à condition qu'ils soient encadrés ou aient été formés de façon appropriée pour l'utilisation de l'appareil de façon sûre et en comprenant les dangers qui y sont liés. Les enfants ne doivent pas jouer avec l'appareil. L'entretien et le nettoyage ne doivent pas être effectués par les enfants sans surveillance.
- Ne jamais toucher l'appareil si l'on est pieds nus et si les mains sont mouillées ou humides.
- Ne jamais tirer sur le câble pour débrancher la fiche de la prise de courant.
- Ne pas ouvrir le tiroir à produits lessiviels si la machine est branchée.
- Ne pas toucher à l'eau de vidange, elle peut atteindre des températures très élevées.
- Ne pas forcer pour ouvrir le hublot: le verrouillage de sécurité qui protège contre les ouvertures accidentelles pourrait s'endommager.
- En cas de panne, éviter à tout prix d'accéder aux mécanismes internes pour tenter une réparation.
- Veiller à ce que les enfants ne s'approchent pas de l'appareil pendant son optionnement.
- Pendant le lavage, le hublot a tendance à se réchauffer.
- Deux ou trois personnes sont nécessaires pour déplacer l'appareil avec toutes les précautions nécessaires. Ne jamais le déplacer tout seul car il est très lourd.
- Avant d'introduire le linge, s'assurer que le tambour est bien vide.

Mise au rebut

- Mise au rebut du matériel d'emballage: se conformer aux réglementations locales de manière à ce que les emballages puissent être recyclés.
- La Directive Européenne 2012/19/EU sur les Déchets des Equipements Electriques et Electroniques, exige que les appareils ménagers usagés ne soient pas jetés dans le flux normal des déchets municipaux. Les appareils usagés doivent être collectés séparément afin d'optimiser le taux de récupération et le recyclage des matériaux qui les composent et réduire l'impact sur la santé humaine et l'environnement.

Le symbole de la ''poubelle barrée" est apposée sur tous les produits pour rappeler les obligations de collecte séparée. Les consommateurs devront contacter les autorités locales ou leur revendeur concernant la démarche à suivre pour l'enlèvement de leur vieil appareil.

Description du lave-linge

FR

Bandeau de commandes

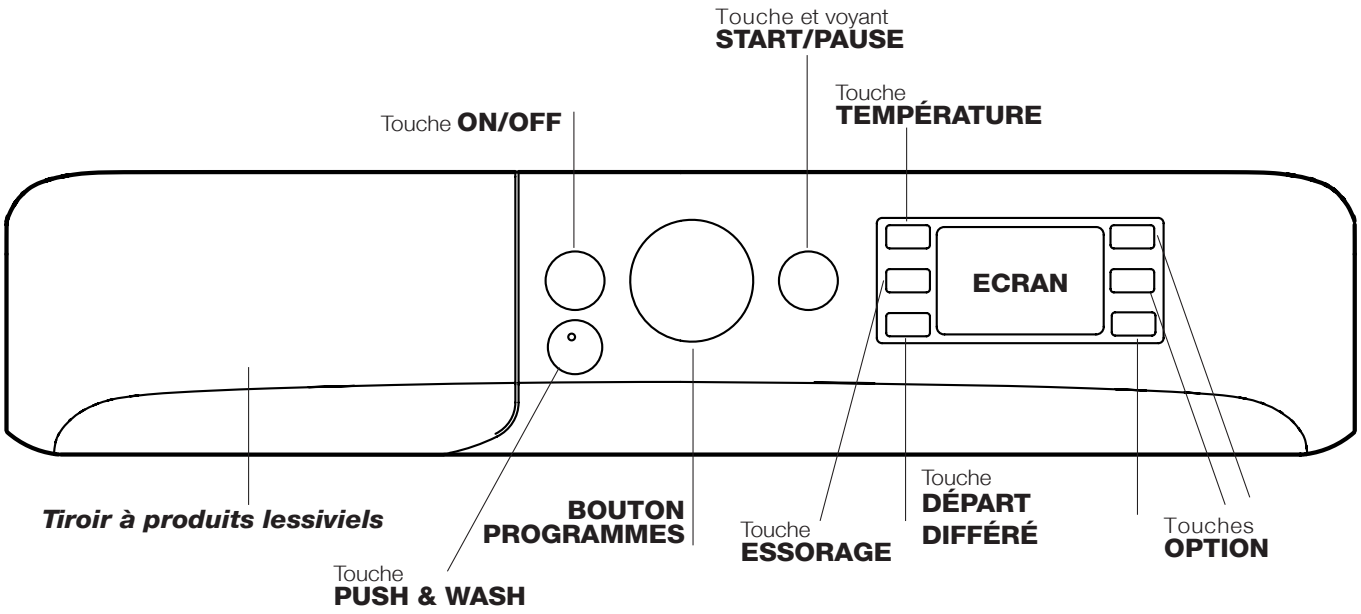

Tiroir à produits lessiviels : pour charger les produits lessiviels et les additifs (*voir "Produits lessiviels et linge"*).

Touche **ON/OFF** ⏻**:** appuyer brièvement sur la touche pour allumer ou éteindre l'appareil. Le voyant vert START/PAUSE clignotant lentement indique que la machine est allumée. Pour éteindre le lave-linge en cours de lavage, appuyer sur la touche pendant au moins 3 secondes de suite ; une pression brève ou accidentelle n'entraîne pas l'arrêt de l'appareil.
L'arrêt de l'appareil pendant un lavage annule le lavage en cours.

Touche **PUSH & WASH:** (*voir "Programmes et options"*).

BOUTON PROGRAMMES: pour sélectionner le programme désiré (voir "*Tableau des programmes*").

Touches **OPTION:** pour sélectionner les options disponibles. Le voyant correspondant à l'option sélectionnée restera allumé.

Touche **TEMPÉRATURE** °C**:** appuyer sur cette touche pour diminuer la température ou pour l'exclure complètement. La valeur correspondante s'affiche à l'écran.

Touche **ESSORAGE** ◎**:** appuyer sur cette touche pour diminuer la vitesse de l'essorage ou pour l'exclure complètement. La valeur correspondante s'affiche à l'écran.

Touche **DÉPART DIFFÉRÉ** 🕒**:** appuyer pour sélectionner un départ différé pour le programme choisi. Le retard est affiché à l'écran.

Touche et voyant **START/PAUSE** ▷II: quand le voyant vert clignote lentement, appuyer sur la touche pour démarrer un lavage. Une fois le cycle lancé, le voyant passe à l'allumage fixe. Pour activer une pause de lavage, appuyer à nouveau sur la touche ; le voyant devient couleur ambre et se met à clignoter. Si le symbole 🔒 n'est pas allumé, il est possible d'ouvrir le hublot. Pour faire redémarrer le lavage exactement à l'endroit de l'arrêt, appuyer une nouvelle fois sur la touche.

Stand-by
Ce lave-linge, conformément aux nouvelles normes en vigueur dans le domaine de l'économie d'énergie, est équipée d'un système d'extinction automatique (veille) activé après environ 30 minutes d'inutilisation. Appuyez brièvement sur la touche ON-OFF et attendre que la machine soit réactivée.

Ecran

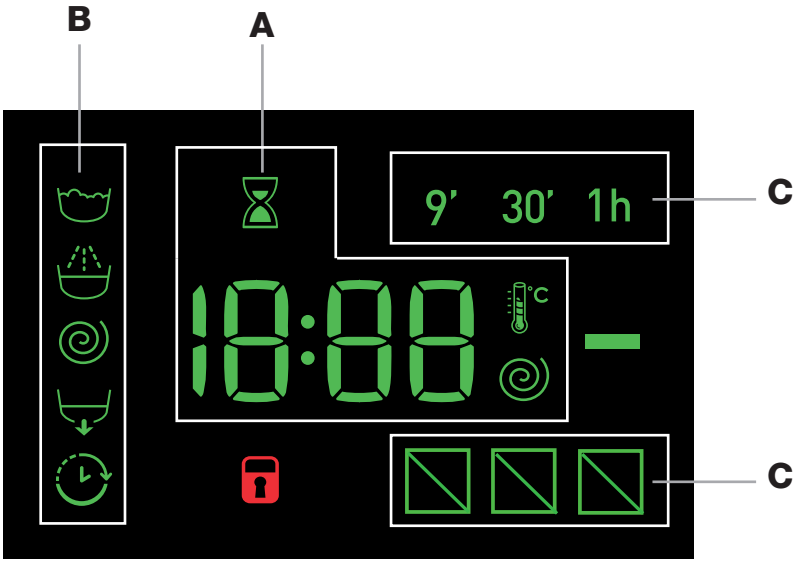

L’écran est utile pour programmer la machine et fournit de multiples renseignements.

La section **A** affiche la durée des différents programmes disponibles et, une fois le cycle lancé, le temps restant jusqu’à la fin du programme ; si un DÉPART DIFFÉRÉ a été sélectionné, le temps restant avant le démarrage du programme sélectionné est affiché.
De plus, en appuyant sur la touche correspondante, il y a affichage des valeurs maximales de la vitesse d’essorage et de la température que la machine peut effectuer en fonction du programme sélectionné ou des dernières valeurs sélectionnées si ces dernières sont compatibles avec le programme sélectionné.
Le sablier clignote pendant que l’appareil élabore les données selon le programme sélectionné. 10 minutes maximum après la mise en marche, l’icône s’allume en fixe et le temps résiduel définitif s’affiche. L’icône sablier s’éteint au bout d’une minute environ après affichage du temps résiduel définitif.

La section **B** affiche les “phases de lavage” prévues pour le cycle sélectionné et, une fois le programme lancé, la “phase de lavage” en cours :

- Lavage
- Rinçage
- Essorage
- Vidange

Le symbole “DÉPART DIFFÉRÉ” s’éclaire pour signaler que l’écran est en train d’afficher le “Départ différé” sélectionné.

Dans la section **C** on trouve les trois niveaux correspondant aux options de lavage.

Voyant **HUBLOT VERROUILLÉ**
Le symbole allumé indique que le hublot est verrouillé. Pour éviter d’abîmer l’appareil, attendre que le symbole s’éteigne avant d’ouvrir le hublot.
Pour ouvrir la porte tandis qu’un cycle est en cours, appuyer sur la touche START/PAUSE; si le symbole HUBLOT VERROUILLÉ est éteint, on peut ouvrir le hublot.

Comment faire un cycle de lavage

FR

Programmation rapide

1. **CHARGER LE LINGE.** Ouvrir la porte hublot. Charger le linge en faisant attention à ne pas dépasser la quantité indiquée dans le tableau des programmes de la page suivante.
2. **DOSER LE PRODUIT LESSIVIEL.** Sortir le tiroir et placer le produit lessiviel dans les bacs correspondants comme indiqué au paragraphe "*Produits lessiviels et linge*".
3. **FERMER LE HUBLOT.**
4. Appuyer sur la touche « PUSH & WASH » pour lancer le programme de lavage.

Programmation traditionnelle

1. **METTRE L'APPAREIL SOUS TENSION.** Appuyer sur la touche ⏻; le voyant vert START/PAUSE se met à clignoter lentement.
2. **CHARGER LE LINGE.** Ouvrir la porte hublot. Charger le linge en faisant attention à ne pas dépasser la quantité indiquée dans le tableau des programmes de la page suivante.
3. **DOSER LE PRODUIT LESSIVIEL.** Sortir le tiroir et placer le produit lessiviel dans les bacs correspondants comme indiqué au paragraphe "*Produits lessiviels et linge*".
4. **FERMER LE HUBLOT.**
5. **CHOISIR LE PROGRAMME.** Sélectionner à l'aide du bouton PROGRAMMES le programme voulu; une température et une vitesse d'essorage pouvant être modifiées sont associées à ce dernier. La durée du cycle s'affiche sur l'écran.
6. **PERSONNALISER LE CYCLE DE LAVAGE.**
   Appuyer sur les touches correspondantes :
   Modifier la température et/ou l'essorage.
   L'appareil affiche automatiquement la température et l'essorage maximum prévus pour le programme sélectionné ou ceux qui ont été sélectionnés en dernier s'ils sont compatibles avec le programme choisi. Par pression sur la touche on peut diminuer progressivement la température de lavage jusqu'à un lavage à froid "OFF". Par pression sur la touche on peut diminuer progressivement la vitesse d'essorage jusqu'à sa suppression totale "OFF". Une autre pression sur les touches ramènera les valeurs aux maximales prévues.
   ! Exception: lors de la sélection du programme 8 la température peut être augmentée jusqu'à 90°.

   Sélectionner un départ différé.
   Pour programmer le départ différé d'un programme sélectionné, appuyer sur la touche correspondante jusqu'à ce que le retard désiré soit atteint. Quand cette option est activée, le symbole s'éclaire sur l'écran. Pour supprimer le départ différé, appuyer sur la touche jusqu'à ce que l'écran affiche "OFF".

   Modifier les caractéristiques du cycle.
   - Appuyer sur la touche pour activer l'option ; le voyant correspondant à la touche s'allume.
   - Appuyer une nouvelle fois sur la touche pour désactiver l'option; le voyant s'éteint.

   ! Si l'option sélectionnée est incompatible avec le programme sélectionné, le voyant se met à clignoter et l'option n'est pas activée.
   ! Si la fonction sélectionnée est incompatible avec une autre précédemment sélectionnée, le voyant correspondant se met à clignoter, un signal sonore (3 bips) retentit et seule la deuxième fonction est activée, le voyant de l'option activée s'allume.
   ! Les options permettent de modifier le chargement conseillé et/ou la durée du cycle de lavage.
7. **DÉMARRER LE PROGRAMME.** Appuyer sur la touche START/PAUSE. Le voyant correspondant s'allume en vert fixe et le hublot est verrouillé (symbole HUBLOT VERROUILLÉ allumé). Pour modifier un programme lorsqu'un cycle est en cours, **mettre le lave-linge en pause** en appuyant sur la touche START/PAUSE (le voyant START/PAUSE devient couleur ambre et clignote lentement) ; sélectionner le cycle désiré et appuyer de nouveau sur la touche START/PAUSE. Pour ouvrir la porte tandis qu'un cycle est en cours, appuyer sur la touche START/PAUSE ; si le symbole HUBLOT VERROUILLÉ est éteint, on peut ouvrir le hublot. Pour faire redémarrer le programme exactement à l'endroit de l'arrêt, appuyer une nouvelle fois sur la touche START/PAUSE.
8. **FIN DU PROGRAMME.** Elle est signalée par l'inscription "**END**" qui s'affiche à l'écran ; quand le symbole HUBLOT VERROUILLÉ s'éteint, on peut ouvrir le hublot. Ouvrir le hublot, vider le lave-linge et éteindre l'appareil.

! Une pression prolongée sur la touche ⏻ permet d'annuler un cycle déjà lancé. Le cycle est interrompu et l'appareil s'éteint.

Programmes et options

INDESIT

FR

Tableau des programmes

Programmes	Description du Programme	Temp. max. (°C)	Vitesse maxi (tours minute)	Produit lessiviel et additifs				Charge maxi (Kg)	Humidité résiduelle (%)	Consommation d'énergie (kWh)	Eau totale (lt)	Durée cycle
				Prélavage	Lavage	Adouciss	Blanchi-ment					
	Spéciaux											
1	**Sportswear**	30°	600	-	●	●	-	4	-	-	-	60’
2	**Foncé**	30°	800	-	●	●	-	5	-	-	-	80’
3	**Anti-odeur** (Coton)	60°	1000	-	●	●	-	3,5	-	-	-	120’
3	**Anti-odeur** (Synthétiques)	40°	1000	-	●	●	-	3,5	-	-	-	105’
4	**Délicats**	30°	0	-	●	●	-	1	-	-	-	80’
5	**Laine:** pour laine, cachemire, etc.	40°	800	-	●	●	-	2	-	-	-	85’
6	**Duvet:** pour linge et vêtements en duvet d'oie.	30°	1000	-	●	●	-	3,5	-	-	-	100’
	Standard											
7	**Coton 90°+P***:* blancs extrêmement sales.	90°	1400	●	●	●	-	8	53	2,80	105	210’
8	60°C **Coton Standard 60° (1):** blancs et couleurs résistantes très sales.	60° (Max. 90°)	1400	-	●	●	-	8	53	1,04	55	215’
9	40°C **Coton Standard 40° (2):** blancs et couleurs résistantes peu sales.	40°	1400	-	●	●	-	8	53	0,87	81	185’
10	**Synthétiques***:* couleurs résistantes très sales.	60°	800	-	●	●	-	4,5	46	0,86	47	115’
10	**Synthétiques (3):** couleurs résistantes peu sales.	40°	800	-	●	●	-	4,5	46	0,60	51	105’
11	**Couleurs**	40°	1400	-	●	●	-	8	53	0,89	80	105’
	Eco & Rapide											
12	**Coton Standard 20°:** blancs et couleurs résistantes peu sales.	20°	1400	-	●	●	-	8	-	-	-	185’
13	**Eco Synthétiques 20°**	20°	800	-	●	●	-	8	-	-	-	120’
14	**Rapide**	-	800	-	-	●	-	1,5	-	-	-	9’
14	**Rapide**	30°	800	-	●	●	-	3,5	80	0,18	43	30’
14	**Rapide**	60°	1000	-	●	●	-	8	-	-	-	60’
	Fonctions											
	Rinçage/Blanchiment	-	1400	-	-	●	●	8	-	-	-	55’
	Essorage+Vidange	-	1400	-	-	-	-	8	-	-	-	25’

La durée du cycle indiquée sur l'écran ou dans la notice représente une estimation calculée dans des conditions standard. Le temps effectif peut varier en fonction de nombreux facteurs tels que : température et pression de l'eau en entrée, température ambiante, quantité de lessive, quantité et type de charge, équilibrage de la charge, options supplémentaires sélectionnées.

1) Programme de contrôle selon la directive 1061/2010: sélectionner le programme 8 et une température de 60°C.
Ce cycle convient au lavage d'une charge de coton normalement sale et c'est le plus performant en termes de consommation d'eau et d'énergie, l'utiliser pour du linge lavable à 60°C. La température effective de lavage peut différer de la température indiquée.
2) Programme de contrôle selon la directive 1061/2010: sélectionner le programme 9 et une température de 40°C.
Ce cycle convient au lavage d'une charge de coton normalement sale et c'est le plus performant en termes de consommation d'eau et d'énergie, l'utiliser pour du linge lavable à 40°C. La température effective de lavage peut différer de la température indiquée.

Pour tous les instituts qui effectuent ces tests :
2) Programme coton long: sélectionner le programme 9 et une température de 40°C.
3) Programme synthétique long: sélectionner le programme 10 et une température de 40°C.

Options de lavage

Rapide

Une première pression éclaire l’icône 9’, une deuxième l’icône 30’ et une troisième l’icône 1h. Une quatrième pression éclaire à nouveau l’icône 9’.

! Cette fonction n’est pas activable avec les programmes 1-2-3-4-5-6-7-8-9-10-11-12-13-.

Fin du cycle rapide

Pendant un programme de lavage, dans des conditions déterminées, la pression de cette touche permet de compléter, en cas de besoin, le programme de lavage en à peine 20 minutes, en procédant à un bref rinçage et à un essorage de 800 tours maximum ou inférieur s’il est réduit manuellement lors de la phase de personnalisation du programme. Dans ce cas la qualité du lavage et du rinçage sera réduite. Suite à la pression de cette touche, le voyant correspondant ainsi que le voyant indiquant la phase de rinçage s’allument. Au cas où la température sélectionnée est égale ou supérieure à 40° et que la touche est enfoncée pendant la phase initiale du programme, la durée de l’option «Fin du cycle rapide» est plus longue pour permettre au produit lessiviel de bien se dissoudre afin de ne pas endommager les textiles. Dans ce cas, seul le voyant de la phase de rinçage clignote tandis que le voyant du lavage reste fixe tant que les conditions d’activation nécessaires ne sont pas satisfaites. Au cas où la durée résiduelle du programme de lavage est inférieure à 20 minutes, l’option est désactivée.

! Cette fonction n’est pas activable avec les programmes 2-4-5-6-14-.

Anti taches

Cette fonction permet de sélectionner le type de sale de manière à adapter le cycle de façon optimale pour enlever les taches. Les types de salissure sont:
- **Nourriture**, taches d’aliments et de boissons, par exemple.
- **Travail**, taches de graisse et d’encre, par exemple.
- **Plein air**, taches de boue et d’herbe, par exemple.

! La durée du cycle de lavage varie selon le type de salissure sélectionné.

! Cette fonction n’est pas activable avec les programmes 1-2-3-4-5-6-7-11-12-13-14-.

Push & Wash

Cette fonction permet de lancer un cycle de lavage même si la machine est éteinte sans qu'il faille préalablement appuyer sur la touche ON/OFF ou, après allumage de la machine, sans avoir besoin d'activer aucune autre touche et/ou bouton (autrement le programme Push & Wash sera désactivé). Pour lancer le cycle Push & Wash appuyer 2 secondes de suite sur la touche. L'allumage du voyant signale que le cycle est lancé. Ce cycle de lavage est idéal pour le coton et les synthétiques grâce à une température de lavage de 30° et à une vitesse maximale d'essorage de 1200 tours/minute. Charge maximale 4 kg. (Durée cycle 50').

Comment fonctionne-t-il ?

1. Charger le linge (linge en coton et/ou synthétiques) et fermer le hublot.
2. Verser le produit lessiviel et les additifs.
3. Lancer le programme en appuyant pendant 2 secondes de suite sur la touche Push & Wash. Le voyant correspondant s'allume en vert et le hublot est verrouillé (symbole Hublot verrouillé allumé).

N.B. : Le démarrage du lavage à l'aide de la touche Push & Wash active un cycle automatique conseillé pour le coton et pour les synthétiques qui ne peut pas être personnalisé. Ce programme ne permet pas de sélectionner d'autres options. Pour ouvrir la porte tandis que le cycle automatique est en cours, appuyer sur la touche START/PAUSE ; si le symbole Hublot verrouillé est éteint, on peut ouvrir le hublot. Pour faire redémarrer le programme exactement à l'endroit de l'arrêt, appuyer une nouvelle fois sur la touche START/PAUSE.

4. A la fin du programme, le voyant END s'allume.

Produits lessiviels et linge

Tiroir à produits lessiviels

Un bon résultat de lavage dépend aussi d'un bon dosage de produit lessiviel : un excès de lessive ne lave pas mieux, il incruste l'intérieur du lave-linge et pollue l'environnement.
! Ne pas utiliser de lessives pour lavage à la main, elles moussent trop.
! Utiliser des lessives en poudre pour du linge en coton blanc et en cas de prélavage et de lavages à une température supérieure à 60°C.
! Respecter les indications figurant sur le paquet de lessive.

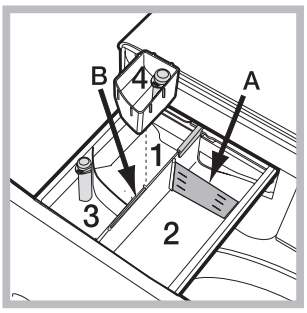

Sortir le tiroir à produits lessiviels et verser la lessive ou l'additif comme suit.

Bac 1 : Lessive prélavage (en poudre)
Avant d'introduire la lessive, s'assurer que le bac supplémentaire 4 n'est pas présent.

Bac 2 : Lessive lavage (en poudre ou liquide)
En cas d'utilisation de lessive liquide, nous conseillons d'introduire le séparateur **A** fourni avec le lave-linge pour mieux déterminer la dose correcte.
En cas d'utilisation de lessive en poudre, placer le séparateur dans le bac **B**.
Bac 3 : Additifs (assouplissant, etc.)
L'assouplissant ne doit pas dépasser le niveau «max» indiqué sur le pivot central.
bac supplémentaire 4 : Javel

Cycle blanchissage

Monter le bac supplémentaire **4** fourni avec l'appareil à l'intérieur du compartiment **1**. Au moment de verser l'eau de Javel, attention à ne pas dépasser le niveau « max » indiqué sur le pivot central.
Pour effectuer un blanchissage, verser l'eau de Javel dans le bac supplémentaire **4** et sélectionner le programme .
! N'utiliser de l'eau de Javel que pour les tissus blancs résistants et des détachants délicats pour les couleurs, les synthétiques et la laine.

Triage du linge

- Trier correctement le linge d'après :
  - le type de textile / le symbole sur l'étiquette.
  - les couleurs: séparer le linge coloré du blanc.
- Vider les poches et contrôler les boutons.
- Ne pas dépasser les valeurs indiquées correspondant au poids de linge sec : voir "*Tableau des programmes*".

Combien pèse le linge ?

1 drap 400-500 g
1 taie d'oreiller 150-200 g
1 nappe 400-500 g
1 peignoir 900-1200 g
1 serviette éponge 150-250 g

Programmes spéciaux

Sportswear (programme **1**) est spécialement conçu pour laver des textiles propres aux vêtements de sport (survêtements, shorts, etc.) peu sales ; pour obtenir d'excellents résultats nous recommandons de ne pas dépasser la charge maximale indiquée dans le "*Tableau des programmes*". Nous recommandons d'utiliser de la lessive liquide, avec une dose appropriée pour une demi-charge.
Foncé: utiliser le programme **2** pour le lavage des textiles de couleur foncée. Ce programme est conçu pour préserver les couleurs foncées au fil des lavages. Pour obtenir de meilleurs résultats, nous conseillons d'utiliser de la lessive liquide spéciale textiles foncés.
Anti-odeur: utiliser le programme **3** pour laver le linge et le débarrasser des mauvaises odeurs (par ex. tabac, transpiration, friture). Ce programme est conçu pour éliminer les mauvaises odeurs tout en préservant les fibres des tissus. Il est conseillé de laver à 40° les textiles synthétiques ou les charges mixtes et à 60° les tissus de coton résistant.
Délicats: utiliser le programme **4** pour le lavage de textiles très délicats. Il est recommandé de mettre les vêtements à l'envers avant de les charger dans le lave-linge. Pour obtenir de meilleurs résultats, nous conseillons d'utiliser de la lessive liquide spéciale textiles délicats.
Laine: le programme de lavage « Laine » de ce lave-linge a été testé et approuvé par la société Woolmark Company pour le lavage d'articles contenant de la laine classés comme « lavables à la main », à condition que le lavage soit effectué conformément aux instructions indiquées sur l'étiquette du vêtement et aux indications fournies par le fabricant de ce lave-linge. (M1127)

Duvet: pour laver des articles avec garnissage en duvet d'oie comme par exemple des couettes deux places ou une place (poids maximal à ne pas dépasser 3,5 kg), oreillers, anoraks, utiliser le programme spécial **6**. Pour introduire les duvets dans le tambour, nous recommandons de replier les bords en dedans *(voir figures)* et de ne pas occuper plus de **¾** du volume du tambour. Pour un lavage optimal, nous recommandons d'utiliser une lessive liquide à doser dans le tiroir à produits lessiviels.

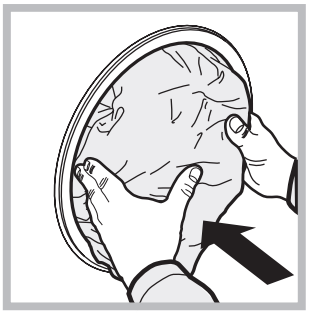

Couleurs: utiliser le programme **11** pour le lavage de textiles de couleur claire. Ce programme est conçu pour préserver l'éclat des couleurs au fil des lavages.
Coton Standard 20° (programme **12**) idéal pour des charges de linge sale en coton. Les bonnes performances, même à froid, comparables à celles d'un lavage à 40°, sont assurées grâce à une action mécanique qui brasse en variant la vitesse et avec des pics répétés et rapprochés.
Eco Synthétiques 20° (programme **13**) idéal pour des charges mixtes (coton et synthétiques) moyennement sales. Les bonnes performances de lavage, même à froid, sont assurées grâce à une action mécanique qui brasse en variant la vitesse à des intervalles moyens et déterminés.
Rapide (programme **14**) permet de gérer la durée de traitement du linge de 9' à 1h. La pression de la touche «Rapide» correspondante permet de modifier la durée du cycle qui peut être de 9' (refresh), 30' (lavage), 1h (lavage). Le cycle 9' permet de rafraîchir le linge en n'utilisant que l'assouplissant. **Il est recommandé de ne pas introduire de produit lessiviel à l'intérieur de la machine**. Le cycle 30' est conçu pour laver le linge peu sale à 30° (laine et soie exclues) avec une charge maximale de 3 kg en peu de temps : il ne dure que 30' permettant ainsi de faire des économies de temps et d'énergie. Le cycle "1h" est conçu pour laver à 60° en une heure du linge en coton résistant moyennement sale avec une bonne performance de lavage. Pour les synthétiques ou les textiles mélangés, nous conseillons d'abaisser la température à 40°.

Système d'équilibrage de la charge

Avant tout essorage, pour éviter toute vibration excessive et répartir le linge de façon uniforme, le lave-linge fait tourner le tambour à une vitesse légèrement supérieure à la vitesse de lavage. Si au bout de plusieurs tentatives, la charge n'est toujours pas correctement équilibrée, l'appareil procède à un essorage à une vitesse inférieure à la vitesse normalement prévue. En cas de déséquilibre excessif, le lave-linge préfère procéder à la répartition du linge plutôt qu'à son essorage. Pour une meilleure répartition de la charge et un bon équilibrage, nous conseillons de mélanger de grandes et petites pièces de linge.

Anomalies et remèdes

INDESIT

FR

Il peut arriver que le lave-linge ne fonctionne pas bien. Avant d'appeler le Service de dépannage (*voir "Assistance"*), contrôler s'il ne s'agit pas par hasard d'un problème facile à résoudre à l'aide de la liste suivante.

Anomalies :	Causes / Solutions possibles :
Le lave-linge ne s'allume pas.	• La fiche n fest pas branchée dans la prise de courant ou mal branchée. • Il y a une coupure de courant.
Le cycle de lavage ne démarre pas.	• Le hublot n'est pas bien fermé. • La touche ON/OFF n'a pas été enfoncée. • La touche START/PAUSE n'a pas été enfoncée. • Le robinet de l'eau n'est pas ouvert. • Un départ différé a été sélectionné.
Il n'y a pas d'arrivée d'eau (l'écran affiche "H2O").	• Le tuyau d'arrivée de l'eau n'est pas raccordé au robinet. • Le tuyau est plié. • Le robinet de l'eau n'est pas ouvert. • Il y a une coupure d'eau. • La pression n'est pas suffisante. • La touche START/PAUSE n'a pas été enfoncée.
Le lave-linge prend l'eau et vidange continuellement.	• Le tuyau de vidange n'est pas installé à une distance du sol comprise entre 65 et 100 cm (*voir "Installation"*). • L'extrémité du tuyau de vidange est plongée dans l'eau (*voir "Installation"*). • L'évacuation murale n'a pas d'évent. Si après ces vérifications, le problème persiste, fermer le robinet de l'eau, éteindre la machine et appeler le service Assistance. Si l'appartement est situé en étage dans un immeuble, il peut y avoir des phénomènes de siphonage qui font que le lave-linge prend et évacue l'eau continuellement. Pour supprimer cet inconvénient, on trouve dans le commerce des soupapes spéciales anti-siphonage.
Le lave-linge ne vidange pas et n'essore pas.	• Le programme ne prévoit pas de vidange : pour certains programmes, il faut intervenir pour la faire démarrer. • Le tuyau de vidange est plié (*voir "Installation"*). • La conduite d'évacuation est bouchée.
Le lave-linge vibre beaucoup pendant l'essorage.	• Le tambour n'a pas été débloqué comme il faut lors de l'installation du lave-linge (*voir "Installation"*). • Le lave-linge n'est pas posé à plat (*voir "Installation"*). • Le lave-linge est coincé entre des meubles et le mur (*voir "Installation"*).
Le lave-linge a des fuites.	• Le tuyau d'arrivée de l'eau n'est pas bien vissé (*voir "Installation"*). • Le tiroir à produits lessiviels est bouché (pour le nettoyer *voir "Entretien et soin"*). • Le tuyau de vidange n'est pas bien fixé (*voir "Installation"*).
Les voyants des "Options" et de START/PAUSE clignotent rapidement. L'écran affiche un code d'anomalie (par ex. : F-01, F-..).	• Eteindre l'appareil et débrancher la fiche de la prise de courant, attendre 1 minute environ avant de rallumer. Si l'anomalie persiste, appeler le service d'assistance.
Il y a un excès de mousse.	• Le produit de lavage utilisé n'est pas une lessive spéciale machine (il faut qu'il y ait l'inscription "pour lave-linge", "main et machine", ou autre semblable). • La quantité utilisée est excessive.
Push & Wash ne s'active pas.	• Après l'allumage de la machine, une commande autre que Push & Wash a été actionnée. Eteindre la machine et appuyer sur la touche Push & Wash.
Le programme dure beaucoup moins que prévu.	• L'option «Fin du cycle rapide» a été activée.

Assistance

FR

Avant d'appeler le service d'Assistance technique :
- Vérifier s'il est possible de résoudre l'anomalie par ses propres moyens (*voir "Anomalies et Remèdes"*);
- Remettre le programme en marche pour contrôler si l'inconvénient a disparu ;
- Si ce n'est pas le cas, contacter un Centre de dépannage.

! Ne jamais s'adresser à des techniciens non agréés.

Communiquer :
- le type de panne ;
- le modèle de l'appareil (Mod.) ;
- le numéro de série (S/N).

Ces informations se trouvent sur la plaque signalétique apposée à l'arrière du lave-linge et à l'avant quand on ouvre la porte hublot.

RÈGLEMENT DÉLÉGUÉ (UE) N o 1061/2010 DE LA COMMISSION

Marque	INDESIT
Modèle	XWE 81483X K EU
Capacité nominale en kg de coton	8.0
Classe énergétique sur une échelle de A+++ (faible consommation) à G (consommation élevée)	A+++
Consommation d''énergie par année en kWh [1)]	193.0
Consommation d''énergie d''un programme coton standard à 60°C et à pleine charge en kWh [2)]	1.044
Consommation d''énergie d''un programme coton standard à 60°C et à demi-charge en kWh [2)]	0.715
Consommation d''énergie d''un programme coton standard à 40°C et à demi-charge en kWh [2)]	0.644
Consommation d''energie en mode "off" en W	0.5
Consommation d''energie en mode "on" en W	8.0
Consommation d''eau par an en litres [3)]	11594
Classe d'efficacité d'essorage sur une échelle de G (efficacité minimum) à A (efficacité maximum)	B
Vitesse d''essorage maximum [4)]	1400
Taux d'humidité résiduelle (en %) [5)]	53%
Durée du « programme coton standard à 60°C » à pleine charge en minutes	215
Durée du « programme coton standard à 60°C » à demi-charge en minutes	155
Durée du « programme coton standard à 40°C » à demi-charge en minutes	145
Durée du mode laissé en marche en minutes	30
Émissions acoustiques dans l'air, exprimées en dB(A) re 1 pW en phase de lavage [6)]	52
Émissions acoustiques dans l'air, exprimées en dB(A) re 1 pW en phase d''essorage [6)]	81

[1)] Le programme "coton standard 60°C" pleine et demi-charge et le programme "coton standard 40°C" demi-charge sont les programmes de lavage standard auxquels se rapportent les informations qui figurent sur l''étiquette et sur la fiche. Ils conviennent pour laver du linge en coton normalement sale, et il s'agit des programmes les plus efficaces en termes de consommation combinée d'eau et d'énergie. La demi-charge correspond à la moitié de la charge nominale.

[2)] Sur la base de 220 cycles de lavage standard pour les programmes coton à 60°C et à 40°C à pleine et à demi-charge, et de la consommation des modes à faible puissance La consommation réelle d'énergie dépend des conditions d'utilisation de l'appareil.

[3)] Sur la base de 220 cycles de lavage standard pour les programmes coton à 60°C et à 40°C à pleine et à demi-charge. La consommation réelle d'eau dépend des conditions d'utilisation de l'appareil.

[4)] Pour le programme standard à 60°C à pleine ou demi-charge, ou le programme standard à 40°C à demi-charge, la valeur la plus faible des deux étant retenue.

[5)] Atteint avec le programme coton à 60°C à pleine et demi-charge, ou le programme coton à 40°C à demi-charge, la valeur la plus élevée des deux étant retenue.

[6)] Sur la base des phases de lavage et d'essorage pour le programme coton standard à 60°C à pleine charge.

Довідник користувача

ПРАЛЬНА МАШИНА

UA

Українська

XWE 81483

Зміст

Встановлення, 72-73
Розпакування й вирівнювання
Підключення води й електроенергії
Перший цикл прання
Технічні дані

Технічне обслуговування та догляд, 74
Виключення води й електричного живлення
Очищення пральної машини
Очищення касети для пральних засобів
Догляд за люком та барабаном
Миття насосу
Контроль труби для подачі води

Запобіжні заходи та поради, 75
Загальна безпека
Утилізація

Опис пральної машини, 76-77
Панель команд
Дисплей

Як здійснювати цикл прання, 78

Програми й опції, 79-80
Таблиця програм
Опції прання
Push & Wash

Пральні засоби і білизна, 81-82
Касета з пральним засобом
Цикл відбілювання
Підготовка білизни
Спеціальні програми
Система балансування завантаження

Несправності та засоби їх усунення, 83

Допомога, 84

INDESIT

Встановлення

UA

! Необхідно зберігати дану брошуру, щоб мати нагоду звернутися до неї у будь-який момент. У випадку продажу, передачі іншій особі або переїзду переконайтеся, що інструкція перебуває разом із пральною машиною й новий власник може ознайомитися з її принципами роботи й відповідними запобіжними заходами.
! Уважно вивчіть інструкцію: в ній міститься важлива інформація щодо встановлення, використання та безпеки.

Розпакування та вирівнювання

Розпакування

1. Розпакування пральної машини
2. Вдоскональтеся, що машина не зазнала ушкоджень під час транспортування. Якщо вона має пошкодження, не виконуйте ніяких підключень та негайно зверніться до постачальника.

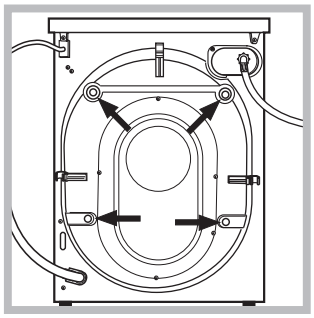

3. Видаліть 4 запобіжні гвинти для транспортування та прокладку з відповідною розпірною деталлю, які знаходяться позаду (*див. малюнок).*

4. Закрийте отвори пластиковими заглушками з комплекту постачання.
5. Збережіть усі деталі: якщо пральна машина має перевозитися, їх потрібно встановити знову.
! Забороняйте дітям гратися з упаковками.

Вирівнювання

1. Встановіть пральну машину на рівній та твердій підлозі, не притуляючи її до стін, меблів, тощо.

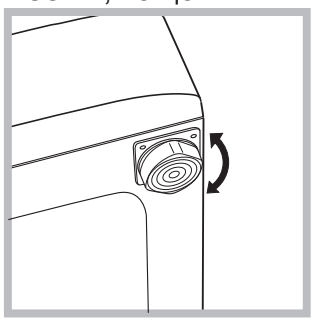

2. Якщо підлога не є ідеально горизонтальною, компенсуйте нерівності за допомогою передніх ніжок *(див. малюнок) – розкручуючи чи закручуючи їх;* кут нахилу відносно робочої поверхні не повинен перевищувати 2°.

Належне вирівнювання надає стабільність машині та запобігає вібрації, шуму та пересуванню під час роботи. При встановленні машини на килимовому покритті або килимі відрегулюйте ніжки таким чином, щоб залишити під пральною машиною достатній простір для вентиляції.

Підключення води й електроенергії

Під'єднання труби подачі води

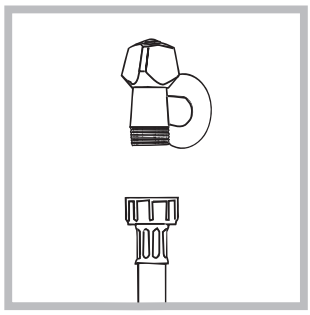

1. Підключити живлячий трубопровід, прикрутивши його до крану холодної води за допомогою штуцеру з газовою різьбою 3/4 *(див. малюнок)*. Перед підключенням спустіть воду, доки вона не стане прозорою.

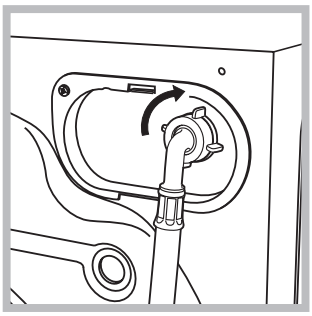

2. Підключіть трубу подачі води до пральної машини, прикрутивши її до роз'єму для води, який знаходиться угорі праворуч на задньому боці машини *(див. малюнок).*

3. Зверніть увагу, щоб труба не мала згинів та утисків.

! Тиск води в крані має відповідати значенням у таблиці Технічних даних *(див. сторінку поруч).*

! Якщо довжини труби подачі води не вистачає, зверніться у спеціалізовану крамницю або до уповноваженого фахівця.

! Не використовуйте ніколи труби, що вже були у користуванні.

! Використовуйте труби з комплекту постачання до машини.

Підключення зливного шланга

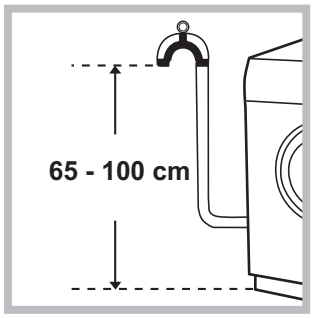

Підключіть зливний шланг, не згинаючи його, до каналізаційного каналу або до входу до такого каналу на стіні, на відстані від 65 до 100 см від підлоги;

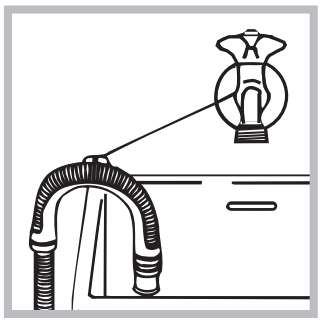

або покладіть його на край вмивальника або ванни, поєднавши направляючу, яка входить до комплекту постачання, до крану (*див. малюнок).* Не залишайте вільний кінець зливного шланга зануреним у воду.

! Використання подовжувача шланга не рекомендоване. В разі необхідності використання подовжувача шлангу, переконайтеся у тому, що він має той самий діаметр та його довжина не перевищує 150 см.

Електричні підключення

Перш ніж вставити вилку в електричну розетку, переконайтеся, що:
- розетка має заземлення у відповідності до встановлених норм;
- розетка розрахована на максимальне навантаження у межах потужності машини, зазначене у таблиці Технічних даних *(див. малюнок поруч);*
- напруга живлення перебуває у межах, зазначених у таблиці Технічних даних (*див. малюнок поруч);*
- розетка підходить до вилки пральної машини. В іншому випадку замініть розетку або вилку.

! Машину не можна встановлювати поза приміщенням, навіть в захищених місцях, тому що дуже небезпечно піддавати її впливу дощу і грози.
! Коли машину вже встановлено, забезпечте вільний доступ до електричної розетки.

! Не використовуйте подовжувачі й трійники.

! Шнур живлення не повинен мати згинів або утисків.

! Проводити заміну шнуру живлення можуть тільки вповноважені фахівці.

Увага! Компанія знімає з себе відповідальність за умови недотримання вказаних норм.

Перший цикл прання

Після встановлення та перш ніж розпочати використання м ашини, виконайте цикл прання з миючим засобом але не завантажуючи білизну, встановивши програму «Самоочищення» (*див. “Очищення пральної машини”).*

Технічні дані	
Модель	XWE 81483
Розміри	ширина 59,5 см висота 85 см глибина 60,5 см
Кількість білизни	від 1 до 8 кг
Електричні підключення	див. шильдік з технічними даними на машині
Водопровдні підключення	максимальний тиск 1 мПа (10 бар) мінімальний тиск 0,05 мПа (0,5 бар) об’єм баку – 62 літри
Швидкість центрифуги	до 1400 обертів на хвилину
Програми контролю згідно з нормою 1061/2010 1015/2010	програма 8; Біла бавовна 60°C. програма 9; Біла бавовна 40°C.
CE	Цей прилад відповідає таким європейським директивам: - 2004/108/CE (Електромагнітна сумісність) - 2012/19/EU - 2006/95/CE (Низька напруга)

Технічне обслуговування та догляд

UA

Як відключити воду й електричне живлення

- Закривайте водопровідний кран після кожного прання. У такий спосіб зменшується знос гідравлічної частини машини й усувається небезпека витоку.
- Виймайте штепсель з розетки під час миття машини та під час робіт з технічного обслуговування.

Очищення пральної машини

• Зовнішня частина і гумові деталі можуть бути вимиті ганчіркою, змоченою у мильному розчину теплої води. Не використовуйте розчинники або абразивні засоби.

• Пральна машина оснащена програмою «Самоочищення» внутрішніх частин, яку слід запускати **без будь-яких речей всередині барабану**.

Пральний засіб (його кількість має складати 10% від рекомендованої для злегка забруднених речей) або спеціальні засоби для очищення пральної машини можна використовувати як допоміжні у програмі прання. Рекомендується виконувати програму очищення через кожні 40 циклів прання. Для пуску програми слід одночасно натиснути на кнопки **A** і **B** впродовж 5 сек. *(див. малюнок).* Програма запускається автоматично і триває приблизно 70 хвилин. Для припинення циклу натисніть на кнопку START/PAUSE.

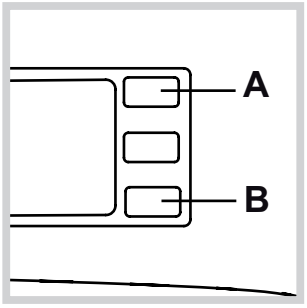

Очищення касети для пральних засобів

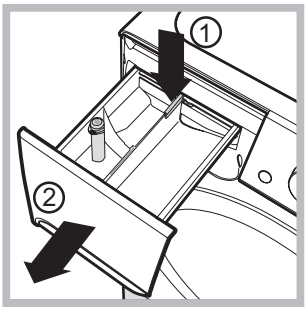

Щоб витягти касету, натисніть на важіль (1) і потягніть касету назовні (2) *(див. малюнок).* Промийте під проточною водою; ця процедура має проводитися регулярно.

Догляд за люком та барабаном

• Завжди залишайте люк напіввідкритим для запобігання утворенню неприємних запахів.

Миття насосу

Пральну машину обладнано насосом з автоматичним очищенням, який не вимагає технічного обслуговування. Може трапитися так, що малі предмети (монети, ґудзики) потраплять до форкамери, що захищає насос, розташований у її нижній частині.

! Переконайтеся у тому, що цикл прання закінчено і витягніть вилку з розетки.

Щоб потрапити до форкамери:

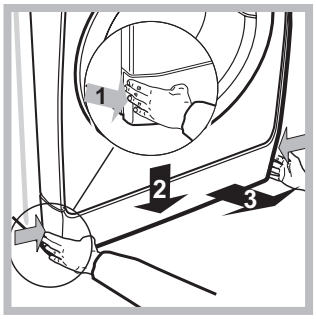

1. зніміть захисну панель з передньої частини машини шляхом натискання у центрі, потім натисніть униз з обох боків та витягніть її *(див. малюнки).*

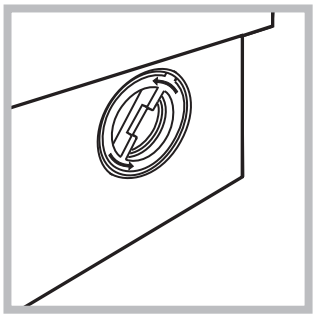

2. відкрутіть кришку, обертаючи її проти годинникової стрілки (*див. малюнок*)*:* виток незначної кількості води є нормальним;

3. ретельно очистіть всередині;
4. знову закрутіть кришку;
5. встановіть панель на місце, пересвідчіться у тому, що крюки були вставлені у спеціальні петлі, після чого притисніть її до машини.

Перевірка шланга для подачі води

Перевіряйте шланг для подачі води не менше одного разу на рік. Якщо на ньому є тріщини, він підлягає заміні: під час прання високий тиск може призвести до розірвання.

! Не користуйтеся шлангами, які були вже у вживанні.

Запобіжні заходи та поради

! Проектування та виробництво машини здійснено у відповідності до міжнародних норм безпеки. Ці попередження надаються задля вашої безпеки: уважно ознайомтеся з ними.

Загальна безпека

- Даний прилад розроблений виключно для побутового використання.
- Після використання машини обов'язково відключайте її від мережі живлення змінюго струмута перекривайте кран водогону.
- Дозволяється користування цим приладом дітьми віком від 8 років, а також особами з обмеженими фізичними, сенсорними або розумовими можливостями або особами без належного досвіду і знань, якщо вони перебувають під постійним контролем або проінструктовані щодо правил з небезпечного використання приладу і усвідомлюють ступені ризику. Не дозволяйте дітям гратися з приладом. Операції з очищення і догляду не повинні виконуватися дітьми без належного контролю.
- Машина має використовуватися тільки повнолітніми особами і згідно з інструкціями, наведеними у даній брошурі.
- Не торкайтеся машини голими ногами або мокрими чи вологими руками й ногами.
- Не виймайте вилку з електричної розетки, витягуючи її за шнур, тримайтеся тільки за саму вилку.
- Не відкривайте касету з пральними засобами під час роботи машини.
- Будьте обережні: вода, що зливається, може бути дуже гарячою.
- У жодному випадку не застосовуйте силу до люку: це може ушкодити запобіжний механізм проти випадкових відкривань.
- Якщо машина не працює через несправності, у жодному випадку не робіть спроб самостійно виконати ремонт внутрішніх механізмів.
- Слідкуйте, щоб діти не наближалися до працюючої машини.
- Під час прання люк нагріватиметься.
- Пересування машини має здійснюватися двома або трьома особами за умови максимальної уваги. Ні в якому разі - однією особою, тому що машина дуже важка.
- Перш ніж завантажити білизну, перевірте, щоб барабан був порожній.

Утилізація

- Утилізація пакувального матеріалу:
  додержуйтесь місцевих норм, так як пакування може бути використане повторно.
- Європейська директива 2012/19/EU з відходів електричної й електронної апаратури передбачає, що побутові електроприлади не можуть перероблятися у звичайному порядку для твердих міських відходів. Зняті з експлуатації побутові прилади мають бути зібрані окремо для оптимізації ступеню відновлення й повторного використання матеріалів, що входять до їхнього складу, та з метою усунення потенційної шкоди для здоров'я та довкілля. Символ закресленої корзини, зображений на всіх виробах, нагадує про необхідність окремої утилізації. Для подальшої інформації щодо правильної утилізації побутової техніки, їхні власники можуть звернутися до відповідних міських служб або до постачальника.

Опис пральної машини

UA

Панель команд

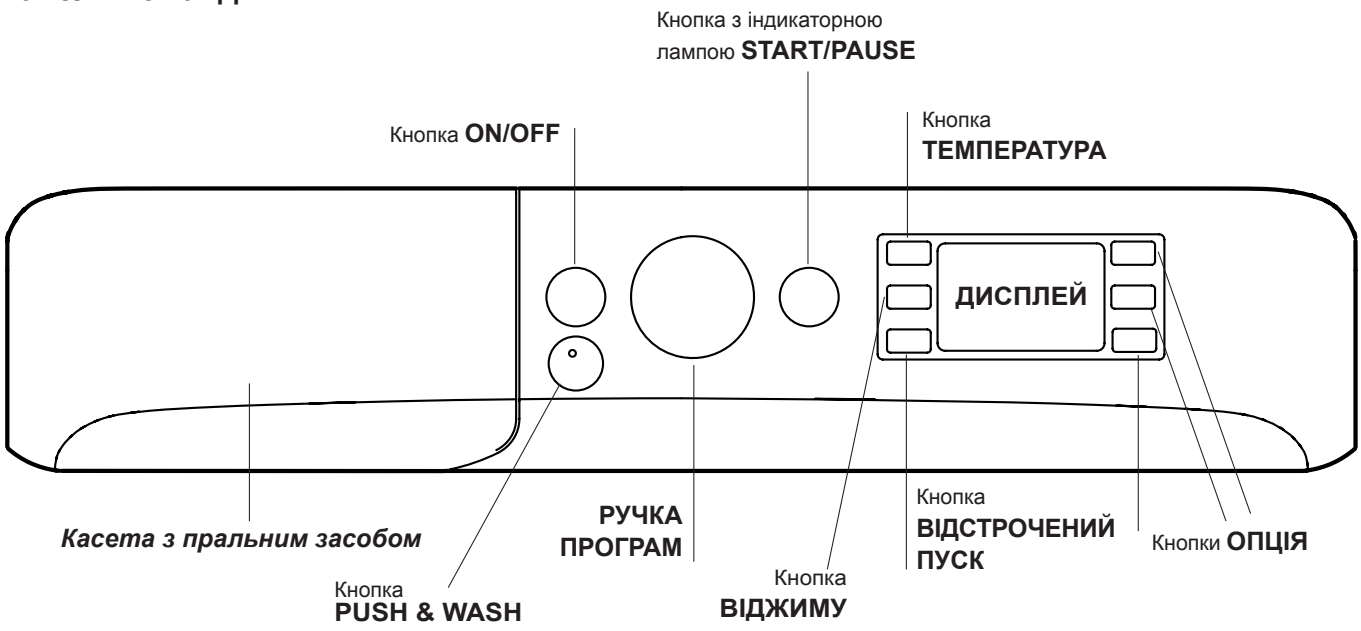

Касета з пральним засобом: для завантаження пральних засобів та присадок (*див. "Пральні засоби та білизна"*).

Кнопка **ON/OFF** ⏻**:** швидко натисніть і відпустіть кнопку для увімкнення або вимкнення машини. Індикаторна лампа START/PAUSE блимає зеленим світлом з повільними інтервалами, вказуючи на те, що машину ввімкнено. Для вимикання пральної машини під час прання необхідно утримувати кнопку натиснутою більше 3 сек.; короткочасне або випадкове натискання не дозволить вимкнути машину. Вимикання машини під час циклу прання відмінює це прання.

Кнопка **PUSH & WASH:** (*див. "Програми й опції").*

РУЧКА ПРОГРАМ: для задання бажаної програми *(див. "Таблиця програм").*

Кнопки **ОПЦІЯ:** для вибору наявних опцій. Індикаторна лампаопції залишається увімкненою.

Кнопка **ТЕМПЕРАТУРИ** °C**:** натискання викликає зменшення або виключення температури взагалі; значення відображується на дисплеї.

Кнопка **ВІДЖИМУ** **:** натискання викликає зменшення або виключення віджиму взагалі; значення відображується на дисплеї.

Кнопка **ВІДКЛАДЕНОГО ПРАННЯ** **:** натискання викликає відкладення пуску обраної програми; значення затримки відображується на дисплеї.

Кнопка з індикаторною лампою **START/PAUSE** ▷⏸: коли зеленим індикаторна лампа блимає з повільними інтервалами, натисніть на кнопку для запуску прання. Якщо цикл розпочався, індикаторна лампа горить постійно. Щоб призупинити прання (режим паузи), знову натисніть на кнопку; індикаторна лампа блиматиме янтарним кольором. Якщо індикаторна лампа 🔒 не світиться, люк можна відкрити. Щоб продовжити прання з місця, де воно було перерване, знову натисніть на кнопку.

Режим очікування
Відповідно до норм, пов'язаних з заощадження енергії, цю пральну машину оснащено системою автовимкнення (stand by), яка активується через 30 хвилин відсутності роботи відсутності роботи з боку машини. Швидко натисніть кнопку ON/OFF та зачекайте відновлення роботи машини.

Дисплей

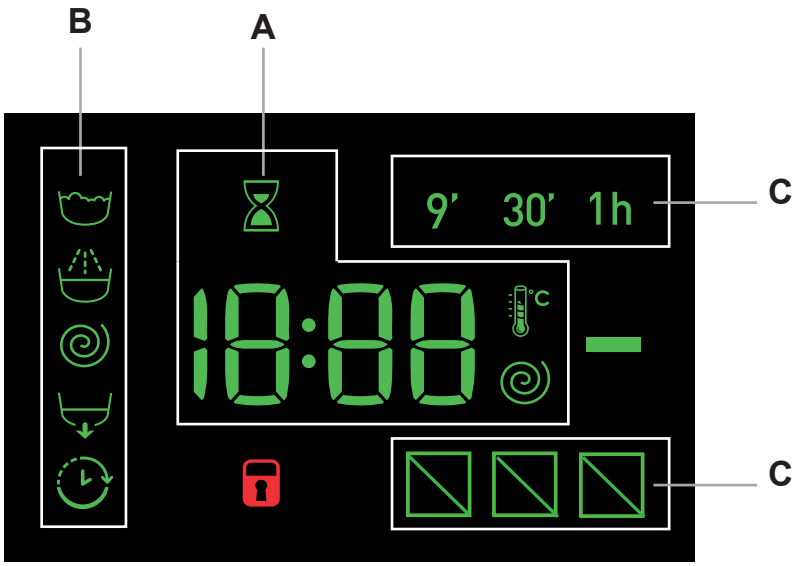

Дисплей є зручним для програмування машини; він надає різноманітну інформацію.

В розділі **A** відображується тривалість різних наявних програм; при розпочатому циклі – відображується час, який залишився до завершення цього циклу; якщо встановлено ВІДСТРОЧЕНИЙ ПУСК, відображується час, якого бракує до початку вибраної програми.
Крім того, при натисканні на відповідну кнопку з'являються максимальні значення швидкості центрифуги (віджиму) та температури, з якими машина може виконувати задану програму. Або з'являються останні задані значення, сумісні з обраною програмою.
Індикатор блиматиме під час обробки даних, відповідно до обраної програми. Через 10 хвилин після пуску позначка ⌛ почне горіти постійним світлом та з'явиться остаточний час, який залишився. Позначка "клепсидри" згасне приблизно через 1 хвилину після показу остаточного часу.

В розділі **B** відображуються "стадії прання", передбачені для обраного циклу, та при розпочатій програмі "стадії прання":

- Прання
- Ополіскування
- Віджим
- Злив

Увімкнена індикаторна лампа відкладеного пуску "відкладений пуск" вказує на те, що на дисплеї відображується значення запрограмованого "Відкладеного прання".

В розділі **C** представлені три рівня, які відносяться до опцій прання.

Індикаторна лампа **ЛЮК ЗАБЛОКОВАНО**
Якщо індикаторна лампа світиться, це означає, що люк заблоковано. З метою запобігання ушкодженням, перш ніж відкрити люк, вдоскональтеся, що індикаторна лампа не горить.
Щоб відкрити дверцята люку під час виконання циклу натисніть на кнопку START/PAUSE; якщо індикаторна лампа ЛЮК ЗАБЛОКОВАНО згасне, це означає, що люк можна відкрити.

Як здійснювати цикл прання

UA

Швидке програмування

1. **ЗАВАНТАЖИТИ БІЛИЗНУ.** Відкрити люк. Завантажити білизну, намагаючись не перевищити кількість білизни, зазначену в таблиці програм на наступній сторінці.
2. **ВІДМІРЯТИ ПРАЛЬНИЙ ЗАСІБ.** Витягнути касету і додати пральний засіб у відповідні ванночки, як вказано в розділі "*Пральні засоби і білизна*".
3. **ЗАКРИТИ ЛЮК.**
4. Натиснути на кнопку "PUSH & WASH", щоб запустити програму прання.

Традиційне програмування

1. **УВІМКНУТИ МАШИНУ.** Натиснути кнопку ⏻; індикаторна лампа START/PAUSE блиматиме зеленим світлом з повільними інтервалами.
2. **ЗАВАНТАЖИТИ БІЛИЗНУ.** Відкрити люк. Завантажити білизну, намагаючись не перевищити кількість білизни, зазначену в таблиці програм на наступній сторінці.
3. **ВІДМІРЯТИ ПРАЛЬНИЙ ЗАСІБ.** Витягнути касету і додати пральний засіб у відповідні ванночки, як вказано в розділі "*Пральні засоби і білизна*".
4. **ЗАКРИТИ ЛЮК.**
5. **ВИБРАТИ ПРОГРАМУ.** Вибрати за допомогою ручки ПРОГРАМ бажану програму ; кожна програма має параметри температури та швидкості віджиму (центрифуги), які можна налаштовувати. На дисплеї з'явиться тривалість циклу.
6. **НАЛАШТУВАТИ ЦИКЛ ПРАННЯ ПІД ВЛАСНІ ПОТРЕБИ.** Це здійснюється за допомогою відповідних кнопок:

   Змінити температуру і/або швидкість віджиму. На дисплеї автоматично відображується максимальна температура і швидкість центрифуги, передбачені для заданої програми. Або останні задані параметри, якщо вони є сумісними з вибраною програмою. Натисканням на кнопку отримується поступове зменшення температури аж до холодного прання "OFF". Натисканням на кнопку отримується поступове зменшення швидкості віджиму аж до його виключення взагалі "OFF". Наступне натискання на кнопки призводить до повернення до максимальних значень.
   ! Виключення: при виборі програми 8, температура може збільшитися до 90 градусів.

   Задати відстрочений пуск.
   Для встановлення відстроченого пуску обраної програми натискати на відповідну кнопку, доки не з'явиться необхідний час відстрочення. При увімкненій опції на дисплеї горить індикаторна лампа . Щоб скасувати відстрочений пуск, натискати на кнопку до появи на дисплеї напису "OFF".

   Змінити характеристики циклу.
   - Натиснути на кнопку для увімкнення опції; при цьому спалахне відповідна індикаторна лампа.
   - Натиснути знову на кнопку, щоб скасувати вибір; індикаторна лампа згасне.

   ! Якщо вибрана опція несумісна з заданою програмою, індикаторна лампа почне блимати й вибір не буде активований.
   ! Якщо вибрано опцію, несумісну з іншою, попередньо заданою, надається сигнал блимання індикатору та звуковий сигнал (тричі); активується лише друга опція, індикатор активованої опції спалахує.
   ! Опції можутьзмінювати рекомендоване завантаження та/або тривалість циклу.
7. **ЗАПУСТИТИ ПРОГРАМУ.** Натиснути на кнопку START/PAUSE. Відповідна індикаторна лампа спалахує зеленим світлом, при цьому люк буде заблоковано (світитиметься індикаторна лампа ЛЮК ЗАБЛОКОВАНО). Для зміни програми під час виконання циклу призупиніть машину, натиснувши на кнопку START/PAUSE (індикаторна лампа START/PAUSE блиматиме янтарним світлом з повільними інтервалами); виберіть бажаний цикл та знову натисніть на кнопку START/PAUSE. Щоб відкрити дверцята люку під час виконання циклу, натисніть на кнопку START/PAUSE; якщо індикаторна лампа ЛЮК ЗАБЛОКОВАНО згасне, це означає, що люк можна відкрити. Знову натисніть на кнопку START/PAUSE, щоб продовжити програму з того місця, де її було перервано.
8. **ЗАВЕРШЕННЯ ПРОГРАМИ.** На це вказує напис "**END**" на дисплеї; коли згасне індикаторна лампа ЛЮК ЗАБЛОКОВАНО , люк можна відкрити. Відкрити люк, витягнути білизну й вимкнути машину.

! Якщо необхідно анулювати вже розпочатий цикл, утримуйте кнопку ⏻ натиснутою відносно тривалий час. Цикл буде перерваний, і машина вимкнеться.

Програми й опції

INDESIT

UA

Таблиця програм

Програми	Опис програми	Макс. темп. (°C)	Макс. швидкість (обертів за хвилину)	Пральні засоби та додаткові засоби				Макс. завантаження (кг)	Остаточна вологість (%)	Споживання електроенергії (kWh)	Загальна кількість води (lt)	Тривалість циклу
				Попереднє прання	Прання	Пом'якшувач	Відбілювач					
	Особливі											
1	**Sport**	30°	600	-	●	●	-	4	-	-	-	60’
2	**Темні речі**	30°	800	-	●	●	-	5	-	-	-	80’
3	**Проти неприємних запахів** (бавовна)	60°	1000	-	●	●	-	3,5	-	-	-	120’
3	**Проти неприємних запахів** (Синтетичні)	40°	1000	-	●	●	-	3,5	-	-	-	105’
4	**Делікатні**	30°	0	-	●	●	-	1	-	-	-	80’
5	**Вовна:** для речей з вовни, кашеміру, тощо.	40°	800	-	●	●	-	2	-	-	-	85’
6	**Пухо-пір`яні вироби:** для пухо-пір`яних вироб.	30°	1000	-	●	●	-	3,5	-	-	-	100’
	Standard											
7	**Бавовна з попереднім пранням:** вкрай забруднен біл.	90°	1400	●	●	●	-	8	53	2,80	105	210’
8	60°C **Біла бавовна (1):** дуже забруднені стійкі білі та кольорові тканини.	60° (Max. 90°)	1400	-	●	●	-	8	53	1,04	55	215’
9	40°C **Біла бавовна (2):** мало забруднені делікатні білі та кольорові тканини.	40°	1400	-	●	●	-	8	53	0,87	81	185’
10	**Синтетичні:** дуже забруднені кольорові стійкі тканини.	60°	800	-	●	●	-	4,5	46	0,86	47	115’
10	**Синтетичні (3):** Злегка забруднені кольорові стійкі тканини.	40°	800	-	●	●	-	4,5	46	0,60	51	105’
11	**Кольорові речі**	40°	1400	-	●	●	-	8	53	0,89	80	105’
	Eco & Швидке											
12	**Біла бавовна:** мало забруднені делікатні білі та кольорові тканини.	20°	1400	-	●	●	-	8	-	-	-	185’
13	**Eco Синтетичні**	20°	800	-	●	●	-	8	-	-	-	120’
14	**Швидке**	-	800	-	-	●	-	1,5	-	-	-	9’
14	**Швидке**	30°	800	-	●	●	-	3,5	80	0,18	43	30’
14	**Швидке**	60°	1000	-	●	●	-	8	-	-	-	60’
	Часткові											
	Ополіскування/Відбілювач	-	1400	-	-	●	●	8	-	-	-	55’
	Віджим + Злив	-	1400	-	-	-	-	8	-	-	-	25’

Тривалість циклу, вказана на дисплеї або в керівництві, разрахована на основі стандартних умов роботи. Фактичний час може залежати від чисельних факторів, таких як температура і тиск подаваної води, температура у приміщенні, кількість миючого засобу, кількість і тип завантаженої білизни, зрівноваження завантаженої білизни, додаткові обрані опції.

1) Програма керування згідно до норми 1061/2010: встановити програму 8 з температурою 60°C.
Цей цикл призначений для прання бавовняних речей із звичайним ступенем забруднення. Ефективність циклу підвищується завдяки комбінованому споживанню енергії та води. Він має використовуватися для речей, які придатні для прання при температурі 60°C. Фактична температура прання може дещо відрізнятися від заявленої.
2) Довга програма бавовна: встановити програму 9 з температурою 40°C.
Цей цикл призначений для прання бавовняних речей із звичайним ступенем забруднення. Ефективність циклу підвищується завдяки комбінованому споживанню енергії та води. Він має використовуватися для речей, які придатні для прання при температурі 40°C. Фактична температура прання може дещо відрізнятися від заявленої.

Для всіх Установ з проведення випробувань:
2) Програма тривалого прання речей з бавовни: встановити програму 9 з температурою 40°C.
3) Програма тривалого прання синтетичних речей: встановити програму 10 з температурою 40°C.

Опції прання

Швидке

При першому натисканні спалахує іконка 9’, при другому - іконка 30’ і при третьому - іконка 1h. При четвертому натисканні знову спалахує іконка 9’.

! Не працює з програмами 1-2-3-4-5-6-7-8-9-10-11-12-13-.

Екстрене закінчення прання

Під час програми прання, за деяких умов, натискання на цю кнопку дозволяє закінчити програму прання лише за 20 хвилин в разі необхідності, виконуючи швидке ополіскування і віджимання на максимальних обертах - 800 або менше, що їх було обрано під час індивідуального налаштування програми. В цьому випадку якість прання й ополіскування знижується. Після натискання на кнопку спалахує відповідний індикатор, а також індикатор, який вказує на фазу ополіскування. Якщо обрана температура дорівнює або перебільшує 40°C і/або натискання на кнопку відбулося на початку програми, опція “Екстрене закінчення прання” триватиме довше для забезпечення правильного розчинення прального засобу для того, щоб уникнути пошкодження тканини. В цьому випадку блиматиме індикатор ополіскування і постійно горітиме індикатор прання до тих пір, поки не будуть задоволені необхідні умови для активації. У випадку, коли час, який залишився до закінчення програми прання, не досягає 20 хвилин, опція не працюватиме.

! Не працює з програмами 2-4-5-6-14-.

Видалення плям

Ця опція дозволяє вибрати тип забруднення для того, щоб оптимально налаштувати цикл для видалення плям. Типи забруднень:
- **Їжа**, плями від харчових продуктів або напоїв.
- **Робота**, плями від мастил або чорнил.
- **Природа**, плями від бруду або трави.

! Тривалість циклу прання залежить від обраного типу забруднення.

! Не працює з програмами 1-2-3-4-5-6-7-11-12-13-14-.

Push & Wash

Ця функція дозволяє запустити цикл прання також на вимкненій машині (але при її підключенні до електричної мережі), не натискаючи попередньо кнопку ON/OFF, або - якщо машина вже запущена в роботу, не натискаючи ні на яку кнопку і не обертаючи ніяку регулювальну ручку (інакше функція Push & Wash буде вимкнена). Щоб запустити цикл Push & Wash, натисніть кнопку і притримайте її 2 секунди. Увімкнений індикатор вказує, що цикл розпочався. Цей цикл є ідеальним для бавовняних і синтетичних речей та працює при температурі 30° і на максимальній швидкості центрифуги 1200 обертів на хвилину. Макс.завантаження 4 кг. (Тривалість циклу 50').

Як це працює

1. Завантажте білизну (бавовняні і/або синтетичні речі) і закрийте люк.
2. Додайте пральний засіб та за необхідності спеціальні засоби.
3. Запустіть програму, натиснувши і притримавши 2 секунди кнопкуPush & Wash. Відповідний індикатор спалахне зеленим світлом, при цьому люк буде заблоковано (світитиметься символ "люк заблоковано").

Увага! Запуск прання за допомогою кнопки Push & Wash активує автоматичний цикл, рекомендований для бавовняних і синтетичних речей, який не піддається індивідуальним налаштуванням. Ця програма не передбачає завдання інших опцій.

Щоб відкрити люк під час виконання автоматичного циклу натисніть на кнопку START/PAUSE; якщо символ "Люк заблоковано" згасне, це означає, що люк можна відкрити. Знову натисніть на кнопку START/PAUSE, щоб продовжити програму з того місця, де її було перервано.

4. Наприкінці програми спалахне індикатор END.

UA

Касета з пральним засобом

Добрий результат прання залежить також від правильного дозування прального засобу: надлишок прального засобу приведе до неефективного прання та сприятиме утворенню накипу всередені пральної машини, а також забрудненню довкілля.
! Використовуйте порошкові пральні засоби для білих бавовняних речей, а також для попереднього прання або прання при температурі вище 60°C.
! Слідуйте вказівкам на упаковках пральних засобів.
! Не використовуйте засоби для ручного прання, тому що вони утворюють надто багато піни.

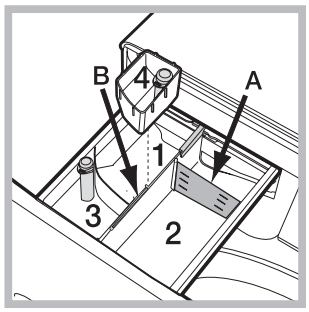

Витягніть касету для пральних засобів та додайте пральні засоби або засоби з догляду, як вказано нижче.

ванночка 1: Засіб для попереднього прання (порошковий)
Перш ніж додати пральний засіб, перевірте, щоб не була вставлена додаткова ванночка 4.

ванночка 2: Засіб для прання (порошковий чи рідкий)
Якщо використовується рідкий пральний засіб, рекомендується застосовувати вимірювальний компонент **A** з комплекту постачання для правильного дозування. При використанні порошкового прального засобу вставьте цей компонент у нішу **B**.
ванночка 3: Засоби з догляду (пом'якшувач, тощо)
Пом'якшувач не має перевищувати рівень "max" на центральному покажчику касети.
додаткова ванночка 4: Відбілювач

Цикл відбілювання

Вставте додаткову ванночку **4**, з комплекту постачання, у відділення **1**. Під час дозування відбілювача не перевищуйте максимальний рівень "max" на центральному покажчику.
Щоб виконати відбілювання, додайте відбілювач у додаткову ванночку **4** і задайте програму .
! Традиційний відбілювач використовується для стійких білих тканин, делікатний - для кольорових тканин, синтетичних тканин і вовни.

Підготовка білизни

• Розділіть білизну, враховуючи:
тип тканини / позначку на етикетці.
кольори: відокремте кольорові речі від білих.
• Перевірте кишені й ґудзики.
• Не перевищуйте значення, вказані у *"Таблиця програм"*, що відносяться до ваги сухої білизни.

Скільки важить білизна?
1 простирадло 400-500 г
1 наволочка 150-200 г
1 скатертина 400-500 г
1 махровий халат 900-1200 г
1 рушник 150-250 г

Особливі речі

Спорт (програма **1**) для прання злегка забрудненого спортивного одягу (спортивні костюми, шкарпетки, тощо); щоб одержати кращі результати, не перевищуйте максимальне завантаження, вказане у *"Таблиця програм"*. Рекомендується використовувати рідкий пральний засіб, дозу для половинного завантаження.
Темні речі: використовуйте програма **2** для прання речей темного кольору. программа розроблена з метою збереження темного кольору з часом. Кращі результати досягаються при використанні рідкого прального засобу для речей темного кольору.
Проти неприємних запахів: програма **3** для прання (напр., дим, піт, смажене). Програма призначена для знищення неприємних запахів, зберігаючи волокна тканини. Рекомендується виконувати прання синтетичних або змішаних речей при 40°C і міцних бавовняних речей - при 60°C.
Делікатні: використовуйте програма **4** для прання дуже делікатних речей. Перед пранням рекомендується вивернути речі. Кращі результати отримуються при використанні рідкого прального засобу для делікатних речей.
Вовна: Цикл прання "Вовна" цієї пральної машини протестований і затверджений компанією Woolmark у відношенні до прання вовняних речей, класифікованих як для "ручного прання", за умови виконання прання згідно до інструкцій, наведених на етикетці виробу, і вказівок виробника електропобутового приладу. (M1127)

Пухо-пір'яні вироби: для прання виробів із наповненням з гусячого пуху, таких як подвійні й одинарні ковдри (які не перевищують за вагою 3,5 кг), подушки, куртки, використовуйте спеціальну програма **6**. Такі вироби рекомендується завантажити у барабан у згорнутому вигляді з краями, загорнутими всередину *(див. малюнок)*, при цьому не перевищуйте **¾** об'єму самого барабану. Для оптимального прання рекомендується використовувати рідкий засіб, який необхідно налити у касету для пральних засобів.

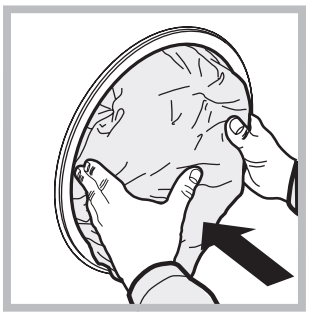

Кольорові речі: цей програма **11** використовується для прання світлих речей. Завдяки цій програмі забезпечується тривале зберігання насичених кольорів.

Біла Бавовна 20° (програма **12)** ідеальна для бавовняних забруднених речей. Добре прання, в тому числі у холодній воді, яке можна порівняти з пранням при 40°, гарантується механічною роботою, яка здійснюється на змінній швидкості із частими повторюваними піками.
Eco Синтетичні (програма **13**) ідеальна для змішаних речей (бавовняних і синтетичних) із середнім ступенем забруднення. Добре прання, в тому числі у холодній воді, яке можна порівняти з пранням при 40°, гарантується механічною роботою, яка здійснюється на змінній швидкості із середніми і чітко визначеними інтервалами.
Швидке (програма **14**) дозволяє налаштувати тривалість обробки речей від 9' до 1h (хвилин). Натисканням на відповідну кнопку "Швидке" можна змінювати тривалість циклу: 9' (освіження), 30' (прання), 1h (прання). Цикл 9' дозволяє освіжити речі, використовуючи лише пом'якшувач, **рекомендується не додавати у машину пральний засіб**. Цикл 30' дозволяє випрати злегка забруднені речі при температурі 30° (за винятком вовни і шовку) при максимальному завантаженні у 3 кг за короткий час: цикл триває лише 30 хвилин, тому заощаджується енергія і час. Цикл "1h" дозволяє випрати при температурі 60° за годину міцні бавовняні речі середнього ступеню забруднення, гарантуючи добрі результати прання; для речей з синтетики і змішаних волокон температура повинна становити 40°.

Система балансування завантаження

Перед кожним віджимом, для запобігання надмірній вібрації та для рівномірного розподілу навантаження, барабан здійснює оберти на дещо більшій швидкості, ніж швидкість прання. Якщо по закінченні декількох спроб завантажені речі ще не були правильно відбалансовані, машина здійснює віджим на швидкості, нижчій від передбаченої. У випадку надмірної незбалансованості пральна машина здійснює розподіл замість віджиму. З метою оптимального розподілу завантаження та його правильного балансування рекомендується одночасне прання великих і малих речей.

Несправності та засоби їх усунення

INDESIT

UA

Може трапитися так, що пральна машина не працюватиме. Перш ніж зателефонувати у Сервісний центр (*див. "Допомога"*), перевірте, чи не є дана несправність проблемою, що легко вирішується за допомогою наведеного нижче списка.

Несправності:	Можливі причини/Рішення:
Пральна машина не вмикається.	• Вилка не вставлена в електричну розетку або вставлена не до кінця. • У будинку немає електроенергії.
Цикл прання не розпочинається.	• Люк погано закрито. • Кнопку ON/OFF не було натиснуто. • Кнопку START/PAUSE не було натиснуто. • Водопровідний кран закритий. • Якщо відстрочення задане на час пуску.
Пральна машина не завантажує воду (на дисплеї розпочинає напис "H2O").	• Шланг подачі води не під'єднано до водопровідного крану. • Перегин у шлангу. • Водопровідний кран закритий. • У водопроводі немає води. • Недостатній тиск. • Кнопку START/PAUSE не було натиснуто.
Машина безперервно завантажує і зливає воду.	• Зливний шланг не знаходиться на відстані від 65 до 100 см від підлоги (*див. "Встановлення"*). • Кінець зливного шланга занурений у воду (*див. "Встановлення"*). • Стінний каналізаційний злив не має віддушини для виходу повітря. Якщо після таких перевірок проблема залишається, закрийте водопровідний кран, вимкніть машину і зателефонуйте у Сервісний центр. Якщо квартира знаходиться на верхніх поверхах будинку, можливо, відбувається сифонний ефект, при якому машина безперервно завантажує й зливає воду. Щоб його ліквідувати, існують спеціальні антисифонні клапани, які можна придбати у торговельній мережі.
Пральна машина не зливає воду чи не віджимає.	• Програма не передбачає зливання: в деяких програмах його необхідно робити вручну. • Перегин зливного шланга (*див. "Встановлення"*). • Засмітився зливний шланг.
Пральна машина дуже вібрує під час віджиму.	• Барабан, у момент встановлення, не був правильно розблокований (*див. "Встановлення"*). • Машина стоїть не на плоскій поверхні (*див. "Встановлення"*). • Машину затиснуто між меблями і стіною (*див. "Встановлення"*).
Пральна машина пропускає воду.	• Погано пригвинчений шланг подачі води (*див. "Встановлення").* • Забруднена касета для пральних засобів (очищення касети*див. "Технічне обслуговування і догляд").* • Погано закріплений зливний шланг (*див. "Встановлення"*).
Індикаторні лампи "Опцій" та "START/PAUSE" блимають, та на дисплеї виводиться код несправності (напр.: F-01, F-..).	• Вимкніть машину й витягніть вилку з розетки, зачекайте близько 1 хвилини й увімкніть її знову. Якщо несправність не усунено, зателефонуйте у Сервісний центр.
Утворюється занадто багато піни.	• Пральний засіб не підходить для пральної машини (має бути напис "для машинного прання", "для ручного й машинного прання", або подібний). • Перевищена доза прального засобу.
Не працює функція Push & Wash.	• Після увімкнення машини було задіяно функцію, відмінну від Push & Wash. Вимкніть машину і натисніть на кнопку Push & Wash.
Програма триватиме менше передбаченого часу.	• Була увімкнена опція "Екстрене закінчення прання".

Допомога

UA

Перш ніж зателефонувати у Сервісний центр:
- Перевірте, чи можна самостійно вирішити проблему (*див. "Несправності і засоби їх усунення"*);
- Запустіть програму повторно, щоб перевірити чи усунено несправність;
- Якщо несправність не усунено, зверніться до Сервісного центру.

! Звертайтеся виключно до уповноважених фахівців.

Слід повідомити:
- тип несправності;
- модель машини (Мод.);
- серійний номер (С/Н);

Цю інформацію ви знайдете на заводській табличці позаду пральної машини та в її передній частині, якщо ви відкриєте люк.

Торговельна марка	INDESIT
Модель	XWE 81483X K EU
Номінальна завантаженість для стандартної програми прання бавовни, кг	8.0
Клас енергоефективності	A+++
Середньозважений річний обсяг енергоспоживання, кВт/г на рік [1)]	193.0
Обсяг споживання електроенергії при стандартній програмі "Бавовна 60°C" при повному завантаженні, кВт [2)]	1.044
Обсяг споживання електроенергії при стандартній програмі "Бавовна 60°C" при частковому завантаженні, кВт [2)]	0.715
Обсяг споживання електроенергії при стандартній програмі "Бавовна 40°C" при частковому завантаженні, кВт [2)]	0.644
Середньозважена споживча потужність в режимі "вимкнено", Вт	0.5
Середньозважена споживча потужність в режимі очікування, Вт	8.0
Середньозважений річний обсяг споживання води, літрів на рік [3)]	11594
клас ефективності віджимання за шкалою від G (найменш ефективний) до A (найбільш ефективний)	B
Максимальна швидкість обертів барабана [4)]	1400
Залишковий вміст вологи [5)]	53%
Час виконання стандартної програми "Бавовна 60°C" при повному завантаженні, хвилин	215
Час виконання стандартної програми "Бавовна 60°C" при частковому завантаженні, хвилин	155
Час виконання стандартної програми"Бавовна 40°C" при частковому завантаженні, хвилин	145
Тривалість режиму очікування, хвилин	30
Рівень акустичного поширення шуму в повітрі під час прання, 1 пВт, дБА [6)]	52
Рівень акустичного поширення шуму в повітрі під час віджимання, 1 пВт, дБА [6)]	81
Вбудовані моделі	

[1)] З урахуванням 220 стандартних циклів прання для програми прання бавовни при температурі 60 і 40° С при повному та частковому завантаженні (фактичне споживання води залежить від використання побутової пральної машини)

[2)] Стандартні цикли прання " Бавовна 60°C" при повному або частковому завантаженні, та стандартний цикл прання " Бавовна 40°C" при частковому завантаженні є стандартними програмами прання, яких стосується інформація на етикетці . Стандартна програма прання бавовни при температурі 60 і 40° С є програмою для прання, очищення звичайно забрудненої бавовни і найбільш ефективною для споживання енергії та води. Часткове завантаження становить половину номінального завантаження.

[3)] З урахуванням 220 стандартних циклів прання для програми прання бавовни при температурі 60 і 40° С при повному та частковому завантаженні (фактичне споживання води залежить від використання побутової пральної машини).

[4)] визначається як мінімальна у результаті порівняння швидкості обертів барабана під час прання при температурі 60°C при повному завантаженні та температурі 40°C при частковому завантаженні;

[5)] визначається як максимальний у результаті порівняння залишкового вмісту вологи під час прання при температурі 60° С при повному завантаженні та температурі 40° С при частковому завантаженні

[6)] На підставі прання та віджимання для стандартного цикла "Бавовна 60°C" при повному завантаженні.

Whirlpool EMEA S.p.A. - Socio Unico
via Carlo Pisacane n.1
20016 Pero (MI)
Italy
www.indesit.com